OPPLE LIGHTING.

Octobre 2022

LED Portfolio

OPPLE.COM

OPPLE Lighting.

Cher client,

Je suis fier de vous présenter notre nouveau catalogue, plein d'innovations qui soulignent une fois de plus notre promesse : **" OPPLE produit des éclairages LED abordables, de haute qualité et innovants ".**

Outre les produits standard, l'accent est mis sur l'expansion des produits et solutions OPPLE Smart Light, faciles à installer et à utiliser. Nous aimons vous simplifier la vie avec les Smart Converters, un ajout simple et intelligent à notre gamme de produits. Avec ces modules, vous pouvez également rendre intelligents d'autres luminaires à gradation DALI, TRIAC ou 1-10V et nous pouvons même rendre intelligent votre interrupteur mural existant avec le nouveau module interrupteur intelligent.

Pour les luminaires d'extérieur, le portefeuille devient également plus intelligent.
Par exemple, le nouveau lampadaire Stratus peut être entièrement intégré à tout système de contrôle de la ville intelligente grâce au connecteur universel intégré Zhaga.
Jetez également un coup d'œil au portefeuille Urban, qui contient de nouveaux produits intéressants.

Chez OPPLE, votre réussite est notre objectif. Nous restons simples, réagissons rapidement, faisons ce que nous promettons, les collègues d'OPPLE rendent cela possible !

Travaillons ensemble !

Jeroen Janssen
Managing Director
OPPLE Lighting Europe

Qui sommes nous ?

Début 2014, OPPLE a commencé en Europe en tant que petit groupe d'amis. Nous sommes plus forts que jamais, plus professionnels, avec beaucoup d'énergie et l'ambition de servir et de surprendre nos clients. C'est ainsi que nous travaillons et c'est pour cela que nous le faisons.

PSA
PSA
PSA
ONE
ONE
ONE
YANG MING
UASC
MAERSK
APL
CMA CGM
MAERSK

Smart 12
Intérieur 30
Extérieur 120
Lampes & Outils 150
Données techniques 164
Glossaire 182

Sommaire :

SMART

SMART LIGHTING

Smart Connect Box 17

Smart Sensor (Passive Infrared) 18

Smart Sensor (Microwave) 20

Smart Switch 22

Module Smart Multi Switch **> NOUVEAU** 23

Smart Relais 24

Relais Smart Dimmable **> NOUVEAU** 25

Convertisseur BLE vers Dali (1 & 2) **> NOUVEAU** 26

Convertisseur BLE vers 1-10V **> NOUVEAU** 27

INTÉRIEUR

PANNEAUX

Panneau Grille 30

Panneau Monza 32

Panneau Sydney 34

Solution flexible pour plafonds à lamelles 36

Panneau Slim Performer UGR19 G5 38

Panneau Slim EcoMax G4 **> NOUVEAU** 42

Panneau Slim EcoMax UGR22 G2 44

Slim Panel Basic G3 **> NOUVEAU** 46

Lima 48

Panneau Suspendu Zenith 50

DOWNLIGHTS

Downlight Performer HG 52

Downlight Performer MW
> NOUVELLE VERSION 56

Downlight Compact 60

Downlight Slim EcoMax 62

SPOTS

Spot Performer 3C Compact 64

Spot Performer 3C 66

Spot EcoMax 3C 68

Spot Encastré Performer Swing 70

Spot Encastré Rond et Orientable HQ 72

Spot Encastré Ava G2
> NOUVELLES VERSIONS 74

Spot Encastré Chiara 76

APPLIQUES ET PLAFONNIERS

Wall-Mounted Performer
Egalement utilisable pour des applications extérieures 78

Wall-Mounted EcoMax G2 80

Ceiling Light Luna 82

Ceiling Light Apollo 84

Porchlight EcoMax
Egalement utilisable pour des applications extérieures 86

LUMINAIRES LINÉAIRES

Linear EcoMax 88

Réglette EcoMax T5 90

Réglette T5 S avec interrupteur 92

HIGHBAYS

Highbay Performer G4 94

Highbay EcoMax G2 98

WATERPROOFS

Waterproof Special
Egalement utilisable pour des applications extérieures 100

Waterproof Performer G3 102

Waterproof Classic 106

Waterproof EcoMax G2 110

Waterproof Basic 112

TRUNKING

Trunking 114

EXTÉRIEUR

ROADLIGHTS

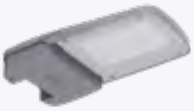
Roadlight Stratus **> NOUVEAU** 120

Roadlight EcoMax 122

STREETLIGHTS

Streetlight G2 124

URBAN

Post Top
> NOUVELLES VERSIONS 126

Bollard Performer 128

Bollard Luke **> NOUVEAU** 130

Spot Projector 132

Wall Spot 134

Wall Light Lucia **> NOUVEAU** 136

FLOODLIGHTS

Flood HO 138

Floodlight Performer 140

Floodlight Modulo Performer 142

Floodlight EcoMax G2
Medium Power 144

Floodlight EcoMax G2
Low Power 146

LAMPES & OUTILS

FILAMENTS

Filament 150

REFLECTORS

Ampoule EcoMax GU10 152

TUBES

T8 Tube 154

MODULES

Module Clio G2 156

LIGHT MASTER

Light Master G3 158

Accessories 160

DONNÉES TECHNIQUES

Dimensions d'encastrement	164
Aperçu des bagues d'adaptation	165
Connection Caractéristiques	166
Aperçu des produits classés IP	170
Trunking - Attribution des modules	171
Contrôleur MD Highbay	172
Roadlight / Streetlight - Distance optimale entre poteaux	174
Flood HO - Exemples de configuration	178

GLOSSAIRE

Définitions	182
Glossaire	184

OPPLE

ONLINE

@OppleLightingEurope

Visitez notre site web OPPLE.COM pour voir la dernière version de notre gamme complète ainsi que ses spécifications.

OUTILS

- Fast Lighting Calculation
- Trunking Configurator

CENTRE DE TÉLÉCHARGEMENT

- Fiches produits
- Instructions d'installation
- Fiches dialux / relux
- Listes de dimmer compatibles
- Caractéristiques de connection
- Dimmer compatibility list
- Politique de garantie
- Conditions de vente
- 3D (BIM) Models
- Dialux
- Relux

OPPLE.COM

Smart 12
Intérieur 30
Extérieur 120
Lampes & Outils 150
Données techniques 164
Glossaire 182

OPPLE LIGHTING.

OPPLE Smart Lighting

Avec l'éclairage intelligent OPPLE vous pouvez compter sur :

- Un contrôle totalement sans fil de l'éclairage grâce à la technologie Bluetooth Low Energy Mesh
- Un éclairage dynamique sans câblage supplémentaire
- Installation rapide et facile, pas besoin de passerelle
- Des économies d'énergie maximales grâce à l'utilisation de capteurs
- Possibilité de définir différentes scènes/modes
- Fonctions uniques comme la gestion en fonction de la lumière du jour, le mode couloir, les capteurs de mouvement et les relais intelligents
- Sécurité maximale grâce à des signaux codés et une gestion stricte des utilisateurs
- Un système d'éclairage intelligent excellent et abordable

Smart Classic

Éclairage intelligent pour les applications petites et de taille moyenne

- Basé sur une application gratuite
- Simple et rapide
- Bluetooth Mesh
- Réglage de scénario
- Capteurs et interrupteurs sans fil
- Contrôle de la lumière du jour et mode couloir
- Indépendant du bâtiment

Boîtier Smart Connect

L'éclairage intelligent vers des solutions entièrement intégrées

- Basé sur une passerelle et une interface utilisateur Web
- Contrôle à distance complet
- Contrôle Bluetooth Mesh et DALI
- Capteurs et interrupteurs sans fil
- Options de configuration étendues
- Surveillance de l'énergie et de l'occupation des locaux
- Possibilité de connexion à la GTB
- Taille illimitée des projets

Disponible en tant que Tunable White

- Des couleurs différentes dans un même appareil
- Du blanc chaud au blanc froid (2700K - 6500K)
- Facile à installer et à contrôler via le système Smart Lighting
- Applications dans le domaine de la santé et en Gestion 24H

Compatible avec des luminaires d'autres marques

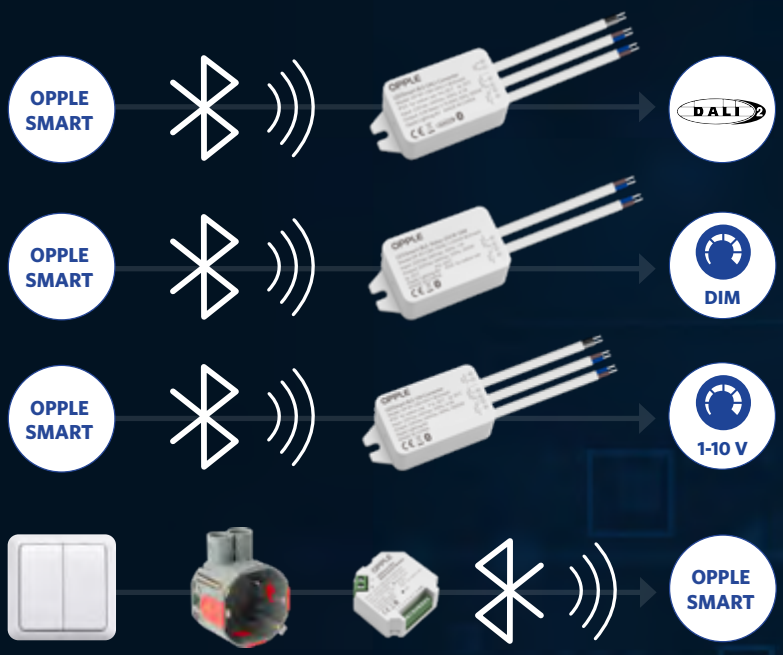

Smart Lighting Luminaires et Accessoires

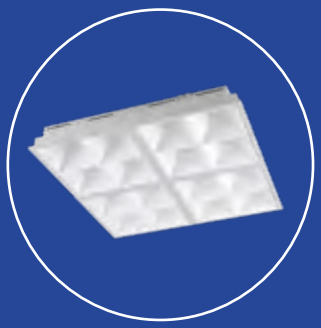

Panneau Grille

➔ page 30

Panneau Monza

➔ page 32

Panneau Sydney

➔ page 34

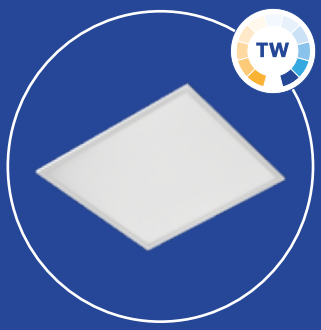

Panneau Slim Performer UGR19 G5

➔ page 38

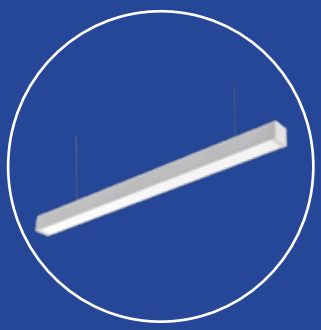

Lima

➔ page 48

Panneau Suspendu Zenith

➔ page 50

Downlight Performer HG

➔ page 52

Downlight Performer MW

➔ page 56

Spot Performer 3C Compact

➔ page 64

Spot Performer Swing

➔ page 70

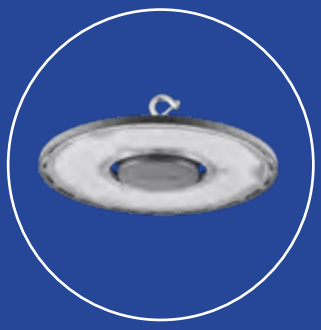

Highbay Performer G4

➔ page 94

Waterproof Performer G3

➔ page 102

Smart Connect Box

➔ page 17

Smart Sensor (Passive Infrared)

➔ page 18

Smart Sensor (Microwave)

➔ page 20

Smart Switch

➔ page 22

Module Smart Multi Switch

➔ page 23

Smart Relais

➔ page 24

Smart Relais dimmable

➔ page 25

Convertisseur BLE vers Dali (1 & 2)

➔ page 26

Convertisseur BLE vers 1-10V

➔ page 27

OPPLE Smart Connect Box

La smart connect box est un élément optionnel de gestion, qui permet d'ajouter des éléments de gestion au système smart lighting. Il s'agit d'un appareil très diversifié qui permet de connecter votre système Smart Lighting au monde extérieur. L'idée est simple : vous connectez votre Smart Connect Box au réseau de votre bâtiment et vous pouvez, à distance, communiquer avec tous les luminaires, capteurs et interrupteurs Smart. La Smart Connect Box présente de nombreux avantages, en particulier pour les grands bâtiments de plusieurs étages.

Les avantages

- Cartographie claire des données telles que la consommation d'énergie, la température, l'hygrométrie et la présence par bâtiment, par étage et par pièce.
- Partout et toujours sous contrôle : commande à distance de l'éclairage de votre bâtiment.
- Tous les types de luminaires DALI peuvent être connectés et commandés avec la Smart Switch ou le Smart Sensor.
- Planificateur : permet d'allumer et d'éteindre les luminaires à une heure ou une date précise.
- Connection de plusieurs projets Smart en un seul et même projet.
- Entièrement compatible avec le système Smart Lighting d'OPPLE existant.
- Programmation logique de l'installatation (IFTTT RULES)
- Fonction copier-coller pour les scènes d'éclairage et les règles d'automatisation d'une pièce à l'autre.

Surveillance des données à distance

Là où tous les appareils du système Smart Lighting d'OPPLE ne communiquent en principe qu'entre eux, la Smart Connect Box vous permet désormais de vous connecter à distance à votre système d'éclairage. L'un des principaux avantages de la Smart Connect Box est qu'elle facilite la surveillance des informations. Ainsi le cloud d'OPPLE vous offre un aperçu de toutes sortes de données concernant votre bâtiment, disponibles en temps réel sur votre ordinateur portable ou votre tablette.

Cartographie de la consommation d'énergie

Avec la Smart Connect Box, il est possible de réaliser des graphiques par bâtiment, par étage et par pièce. Cela donne un aperçu de la consommation d'énergie au cours d'une certaine période, du climat et des moments auxquels des mouvements ont été détectés. Vous pouvez également utiliser la Smart Connect Box pour allumer et éteindre très facilement les luminaires à distance, ou configurer cela automatiquement avec le programmateur. Cela fait de la Smart Connect Box la solution idéale pour les responsables d'installations lors de la gestion de bâtiments plus vastes. Il est également plus facile d'atteindre les objectifs en matière d'activités vertes, comme la réduction de la consommation d'énergie.

Vous pouvez aisément ajouter la Smart Connect Box à votre système Smart Lighting d'OPPLE : vous n'avez pas besoin de changer ou de remplacer quoi que ce soit à l'installation Smart Lighting existante. Souhaitez-vous également intégrer la Smart Connect Box à votre système de gestion technique du bâtiment (SGTB) actuel ? C'est tout à fait possible avec Modbus : la Smart Connect Box peut y être connectée et toutes les données sont mises à disposition du SGTB existant.

Smart Lighting "classique" d'OPPLE vs Connect Box	"Classic" Smart Lighting systeem	Smart Connect Box systeem
Utilisation du Smart Switch	✔	✔
Utilisation du Smart Sensor	✔	✔
Contrôle de la lumière du jour	✔	✔
Plusieurs gestionnaires/utilisateurs par projet	✔	✔
Indication de l'occupation réelle par espace	✔	✔
Indication de la température et de l'hygrométrie réelles	✔	✔
Plusieurs installateurs par projet	✘	✔
Contrôle de plus de 100 appareils à la fois	✘	✔
Allumage de la lumière à heure/date précise	✘	✔
Contrôle à distance de l'installation d'éclairage	✘	✔
Graphique de la consommation d'énergie	✘	✔
Apercu graphique de la température et de l'hygrométrie par espace	✘	✔
Apercu graphique de l'occupation par espace	✘	✔

Smart Connect Box

- Contrôler la consommation énergétique par bâtiment, étage ou pièce
- Commande à distance de votre projet Smart Lighting
- Piloter tous les types de luminaires DALI avec Smart Switch, Smart Sensor ou depuis votre tablette
- Planificateur : allumer/éteindre les luminaires à une heure ou date donnée
- Connecter plusieurs projets intelligents en un seul et même projet
- Totalement compatible avec les luminaires et accessoires OPPLE Smart Lighting existant

Caractéristiques

Code d'article	Désignation d'article
560000005700	Smart Connect Box

Caractéristiques techniques	
Consommation d'énergie	Max 14W
Couleur de finition	Gris
Classe de protection	II
Communication	Filaire: Ethernet (RJ45), DALI, RS-485 Sans fil: Bluetooth® Low Energy Mesh
Alimentation DALI intégrée	Oui

Alimentation électrique	
Tension	220-240 V AC
Fréquence	50/60 Hz
Tension de sortie	16 V DC
Courant de sortie	Max 0.2A

Conditions d'application	
Température de fonctionnement	-20~+40°C
Environnement de stockage	-25~+50°C

5 ANS DE GARANTIE

Schéma de dimensions (mm)

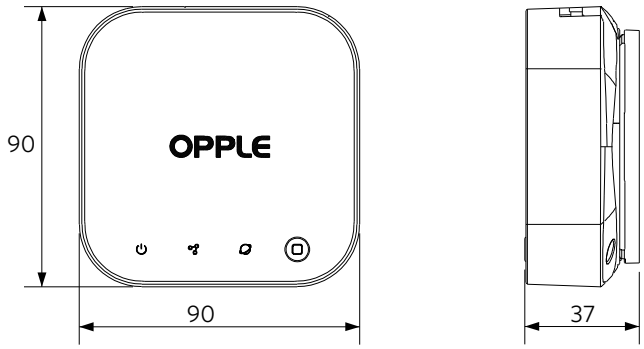

560000005700 - Smart Connect Box

OPPLE LIGHTING.

Smart Sensor (Passive Infrared)

- Détecteur de mouvement compact Bluetooth® pour le système Smart Lighting OPPLE
- Périmètre de détection étendu Ø 10m
- Hauteur d'installation conseillée 2-3,5m
- Adapté pour la régulation intelligente de l'éclairage en fonction de la lumière du jour
- Très facile à configurer avec l'application OPPLE Smart Lighting App ou la Smart Connect Box avec l'interface Web intelligente
- Capteurs de température et d'humidité inclus
- Communication sans fil complète via Bluetooth® Low Energy (BLE)

Caractéristiques

Code d'article	Désignation d'article	Zone de détection
140063563	LEDSmartlight-Rc-Sensor	10m

Accessoires

560098000600
LEDSmart-Sensor Surface-Module-WH

Caractéristiques techniques	
IP	IP20
IK	IK02
Couleur de finition	Blanc RAL9003
Communication	Opple Bluetooth® Low Energy Mesh
Classe de protection	II
Zone de détection (à une hauteur d'installation de 2-3.5 m)	Max Ø 10m Max Ø 5m assis
Angle de détection	360°
Technique de détection	Passive Infrared (PIR)
Délai d'extinction	1min-60min
Daylight balance	Oui
Capteur de température	Oui
Capteur d'hygrométrie	Oui

Alimentation électrique	
Consommation d'énergie	1.2W
Tension	220-240 V AC
Fréquence	50/60 Hz

Propriétés mécaniques	
Structure	PC

Conditions d'application	
Température de fonctionnement	-25~+30°C

5 ANS DE GARANTIE

CE

Schéma de dimensions (mm)

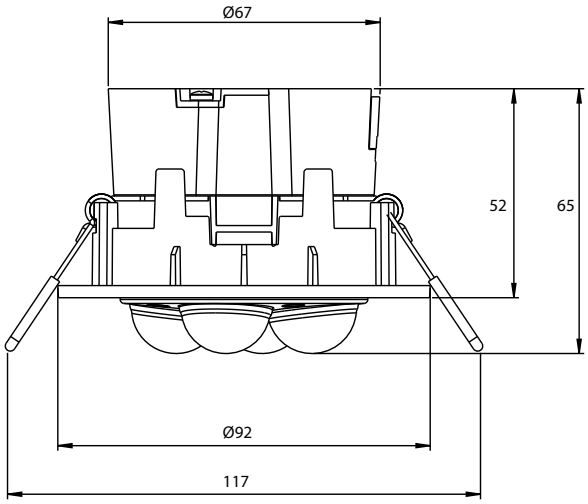

560098000600 - LEDSmart-Sensor Surface-Module-WH

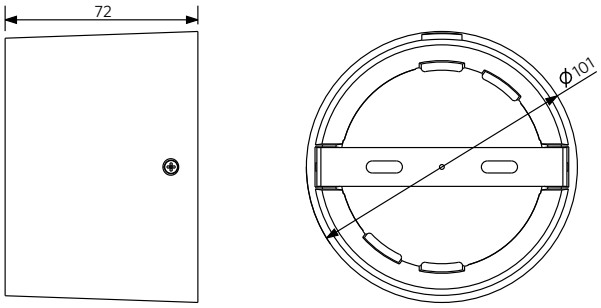

560098000600 - LEDSmart-Sensor Surface-Module-WH

Schémas diamètre d'encastrement (mm)

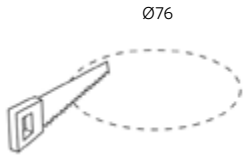

LEDSmartlight-Rc-Sensor

Niveau de détection (pour les micro-mouvements)

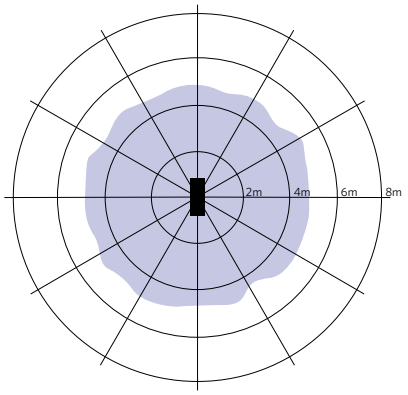

Installation - Plafond bas
Hauteur d'installation conseillée 2-3m

OPPLE LIGHTING.

Smart Sensor (Microwave)

- Détecteur de mouvement compact Bluetooth® pour le système Smart Lighting OPPLE
- Périmètre de détection étendu Ø 20m
- Très facile à configurer avec l'application OPPLE Smart Lighting App ou la Smart Connect Box avec l'interface Web intelligente
- Adapté pour une application de grande hauteur sous plafond (hauteur de détection max. 13m)
- Zone de détection réglable pour les applications de faible/grande hauteur sous plafond
- Communication sans fil complète via Bluetooth® Low Energy (BLE)

Caractéristiques

Code d'article	Désignation d'article	Zone de détection
560000008400	LEDSmartlight-Rc-MW-Sensor	20 m

Accessoires

IP20

560098000600
LEDSmart-Sensor Surface-Module-WH

IP65 IK07

560006000900
LEDSmart-Sensor IP65-Base-Module
Excluding sensor

IP65 IK07

560006001000
LEDSmart-Sensor IP65-Module
Excluding sensor

Caractéristiques techniques	
IP	IP20 / IP65*
IK	IK02 / IK07*
Couleur de finition	Blanc RAL9003
Communication	Opple Bluetooth® Low Energy Mesh
Classe de protection	II
Zone de détection (à une hauteur d'installation de 2,5 à 13 m)	Max Ø 20m
Angle de détection	360°
Technique de détection	Microwave (MW)
Délai d'extinction	1min-60min
Daylight balance	Non
Capteur de température	Non
Capteur d'hygrométrie	Non

Alimentation électrique	
Consommation d'énergie	2.2W
Tension	220-240 V AC
Fréquence	50/60 Hz

Propriétés mécaniques	
Structure	PC

Conditions d'application	
Température de fonctionnement	-30~+55°C

5 ANS DE GARANTIE

CE

* Uniquement en combinaison avec des modules d'accessoires IP65

Schéma de dimensions (mm)

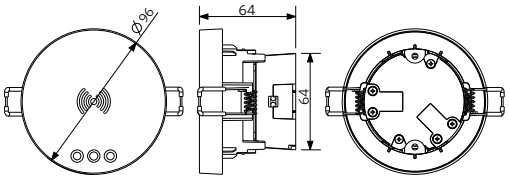

560000008400 - LEDSmartlight-Rc-MW-Sensor

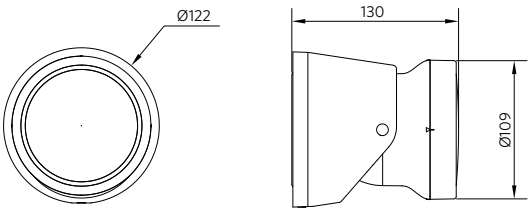

560006000900 - LEDSmart-Sensor IP65-Base-Module

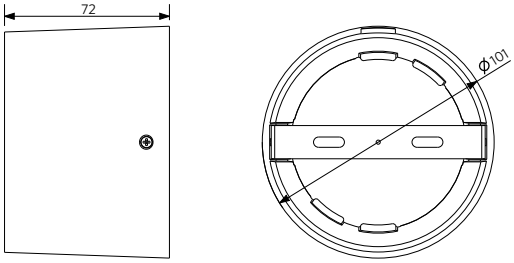

560098000600 - LEDSmart-Sensor Surface-Module-WH

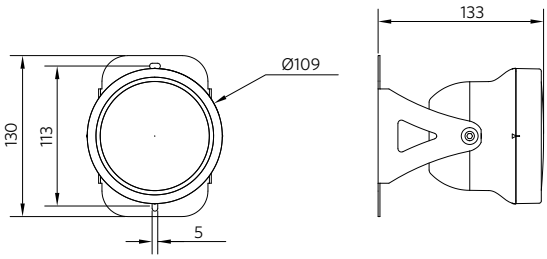

560006001000 - LEDSmart-Sensor IP65-Module

Niveau de détection

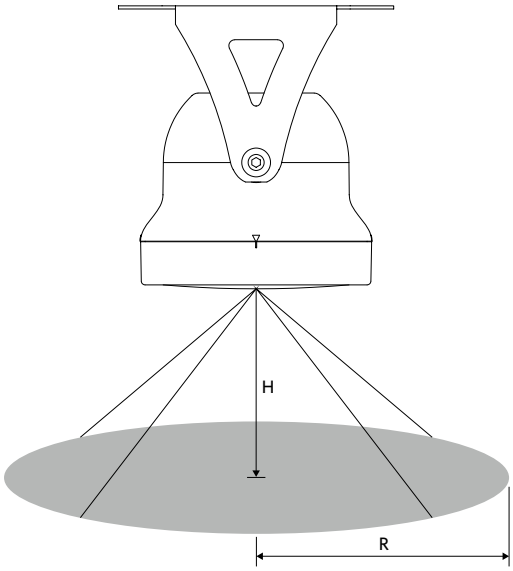

Schémas diamètre d'encastrement (mm)

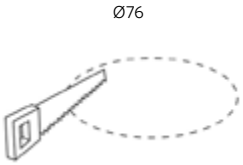

LEDSmartlight-Rc-MW-Sensor

Hauteur recommandée (m)	Définition de la sensibilité	Rayon de détection (m)
3	Low	7
8	Middle	9
9	High	10
12	High	7

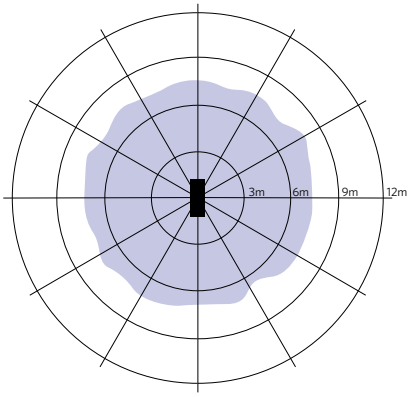

Installation - Plafond bas
Hauteur d'installation conseillée 3m

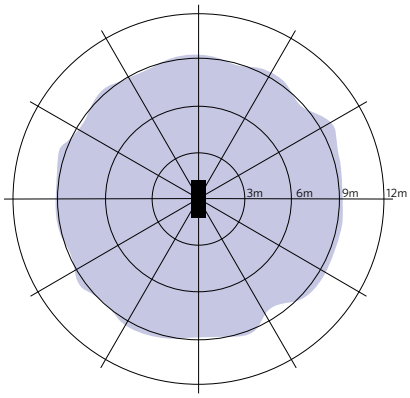

Installation - Hauteur sous plafond moyenne
Hauteur d'installation conseillée 8m

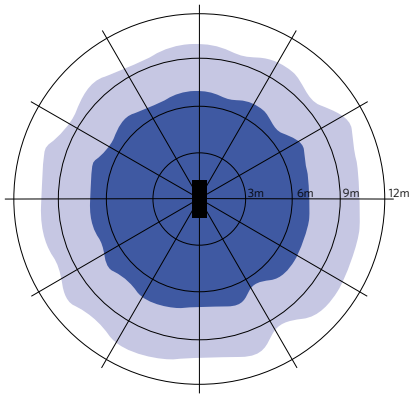

Installation - Grande hauteur
Hauteur d'installation conseillée 9-12m

OPPLE LIGHTING.

Smart Switch

- Panneau de commande entièrement sans fil pour le système Smart Lighting OPPLE
- Permet d'allumer/éteindre et de réduire l'éclairage des luminaires Smart Lighting
- Équipé de 4 boutons supplémentaires pour activer les scénarios d'éclairage créés
- Compatible avec les détecteurs intelligents OPPLE
- Réglage simple avec l'application OPPLE Smart Lighting, Smart Connect Box ou Smart Web Interface
- Communication sans fil complète via Bluetooth® Low Energy (BLE)

Caractéristiques

Code d'article	Désignation d'article
140063564	LEDSmartlight-Switch

Caractéristiques techniques	
IP	IP20
IK	IK02
Couleur de finition	Blanc RAL9003
Communication	Opple Bluetooth® Low Energy Mesh

Alimentation électrique	
Tension nominale	3
Type de batterie (incl.)	CR2430
Durée de vie minimale de la batterie	2 ans

Propriétés mécaniques	
Structure	PC

5 ANS DE GARANTIE

CE

Schéma de dimensions (mm)

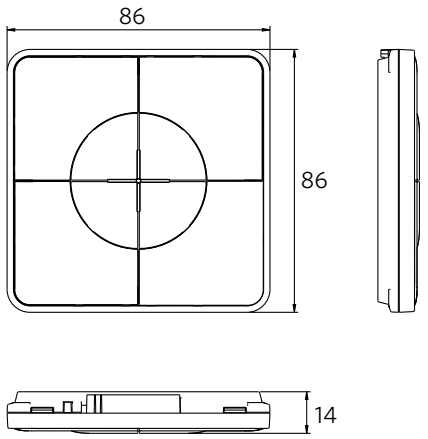

140063564 - LEDSmartlight-Switch

L'installation peut se faire à l'aide des vis ou de la bande de fixation fournies, ou directement sur la prise de courant.

OPPLE LIGHTING.

Module Smart Multi Switch

- Module d'entrée compact à utiliser dans le système Smart Lighting OPPLE
- Permet d'utiliser des interrupteurs boutons poussoirs conventionnels pour contrôler des luminaires intelligents
- Allumez et éteignez les luminaires intelligents, dim+/-, CCT+/- et activez des scènes par simple pression d'un bouton
- Très facile à configurer avec l'application OPPLE Smart Lighting App ou la Smart Connect Box avec l'interface Web intelligente
- Communication sans fil complète via Bluetooth® Low Energy (BLE)
- Assez petit pour être installé derrière l'interrupteur mural

Caractéristiques

Code d'article	Désignation d'article
821017001100	LEDSmart-BLE-Multi-Switch-Module

Caractéristiques techniques	
IP	IP20
IK	IK02
Couleur de finition	Blanc RAL9003
Communication	Opple Bluetooth® Low Energy Mesh

Propriétés mécaniques	
Structure	PC

Alimentation électrique	
Consommation d'énergie	2W
Tension	220-240 V AC
Fréquence	50 Hz
Entrées	8CH
Type d'entrée	Short + Long press
Câble de connexion secteur	1.0-2.5mm²
Câble d'entrée	0,5-1mm²

Ambient conditions	
Température d'application	+25°C
Température de fonctionnement	-20~+45°C

5 ANS DE GARANTIE

CE

Schéma de dimensions (mm)

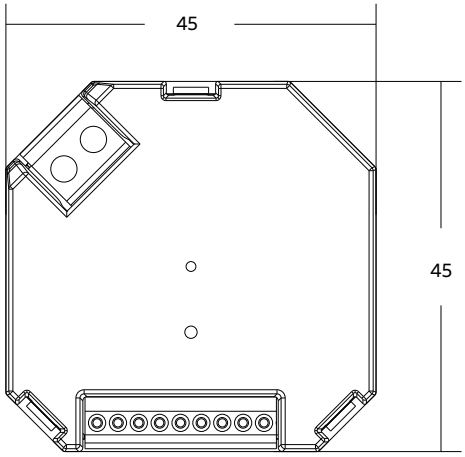

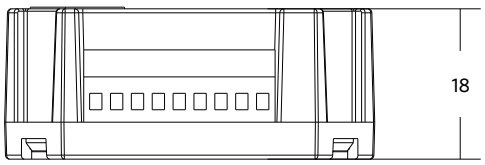

Smart Relais

- Relais intelligent pour le système Smart Lighting OPPLE
- Commande sans fil simple de tout type/marque de luminaire
- Compatibles avec les détecteurs intelligents OPPLE et les commutateurs intelligents OPPLE
- Réglage simple avec l'application OPPLE Smart Lighting, Smart Connect Box ou Smart Web Interface
- Compteur d'énergie intégré, à lire dans l'application ou l'interface utilisateur web
- Communication sans fil complète via Bluetooth® Low Energy (BLE)
- Également adapté pour la commande de luminaires de classe I

Caractéristiques

Code d'article	Désignation d'article
506006003100	LEDSmart-Relay-500W

Caractéristiques techniques	
IP	IP20
Classe de protection	II
Couleur de finition	Blanc RAL9003
Communication	Opple Bluetooth® Low Energy Mesh
Capacité de commutation maximale	500W LED
Charge maximale	500W

Alimentation électrique	
Tension	220-240 V AC
Courant d'appel ou de choc maximal (20 ms)	120 A
Fréquence	50/60 Hz
Câble de connexion	0.75-2.5mm²

Propriétés mécaniques	
Structure	PC

Conditions d'application	
Température d'application	+25°C

5 ANS DE GARANTIE

Schéma de dimensions (mm)

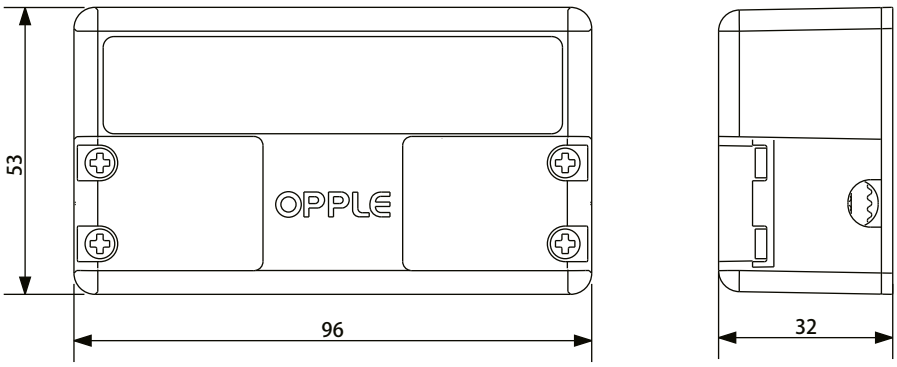

506006003100 - LEDSmart-Relay-500W

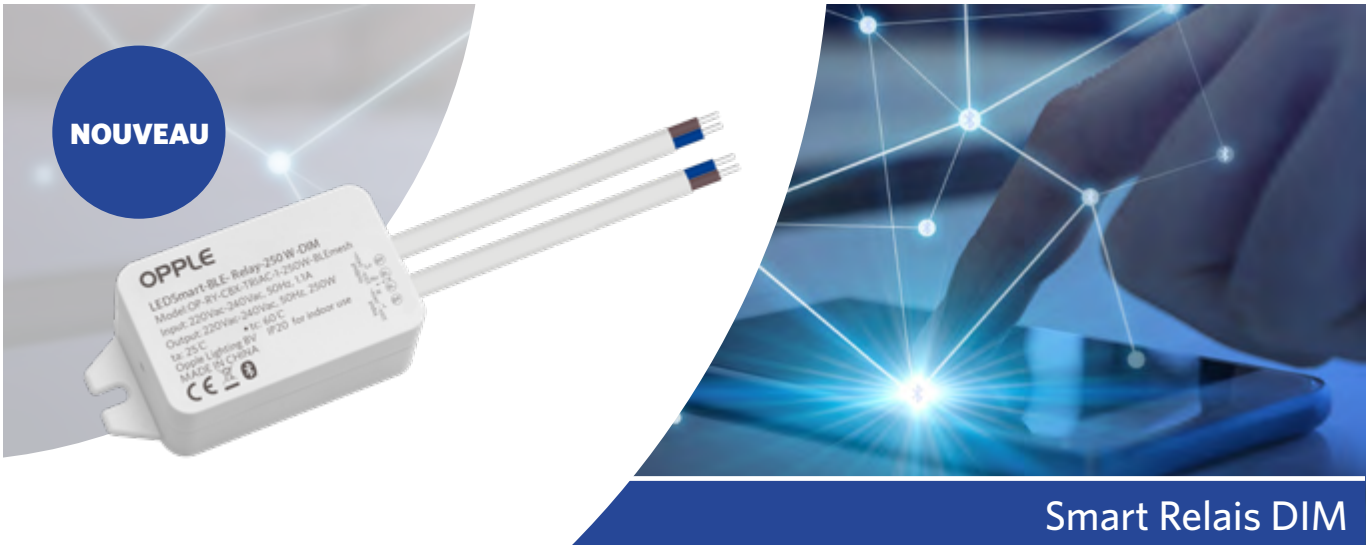

Smart Relais DIM

- Relais intelligent avec fonction DIM à utiliser dans le système Smart Lighting OPPLE
- Contrôle sans fil simple, y compris la gradation TRIAC, de chaque type/marque de luminaire
- Compatible avec les capteurs intelligents OPPLE et les interrupteurs intelligents OPPLE
- Compteur d'énergie intégré, à lire dans l'application ou l'interface utilisateur web
- Communication sans fil complète via Bluetooth® Low Energy (BLE)

DIM

Caractéristiques

Code d'article	Désignation d'article
821017001200	LEDSmart-BLE-Relay-250W-DIM

Caractéristiques techniques	
IP	IP20
Classe de protection	II
Couleur de finition	Blanc RAL9003
Communication	Opple Bluetooth® Low Energy Mesh
Méthode de gradation	Triac
Capacité de commutation maximale	250 W LED
Charge maximale	250 W

Propriétés mécaniques	
Structure	PC

Alimentation électrique	
Tension	220-240 V AC
Fréquence	50 Hz
Câble de connexion	0.75mm²
Longueur de câble	12 cm

Conditions d'application	
Température d'application	+25°C
Température de fonctionnement	-20~+45°C

5 ANS DE GARANTIE

CE

Schéma de dimensions (mm)

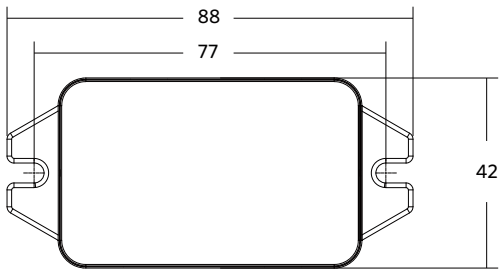

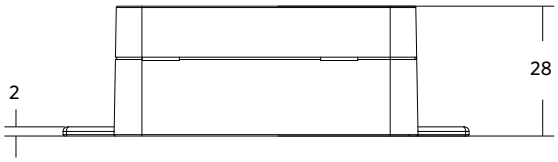

821017001200 - LEDSmart-BLE-Relay-250W-DIM

OPPLE LIGHTING.

Convertisseur BLE vers Dali (1 & 2)

- Convertisseur compact BLE vers DALI pour une utilisation dans le système d'éclairage intelligents OPPLE
- Intégrez n'importe quelle marque de luminaire DALI dans le système d'éclairage intelligent d'OPPLE
- Contrôle dún maximum de 64 luminaires DALI avec Smart Switch ou Smart App (DALI Broadcast commandes)
- Compatible avec les capteurs intelligents OPPLE et les interrupteurs intelligents OPPLE
- Très facile à configurer avec l'application OPPLE Smart Lighting App ou la Smart Connect Box avec l'interface Web intelligente
- Communication sans fil complète via Bluetooth® Low Energy (BLE)

Caractéristiques

Code d'article	Désignation d'article
821017001300	LEDSmart-BLE-DALI-Converter

Caractéristiques techniques	
IP	IP20
Classe de protection	II
Couleur de finition	Blanc RAL9003
Communication	Opple Bluetooth® Low Energy Mesh
Méthode de gradation	DALI Broadcast
Alimentation DALI intégrée	Oui

Propriétés mécaniques	
Structure	PC

Alimentation électrique	
Tension	220-240 V AC
Fréquence	50 Hz
Câble de connexion	0.75mm²
Longueur de câble	12 cm

Ambient conditions	
Température d'application	+25°C
Température de fonctionnement	-20~+45°C

5 ANS DE GARANTIE

CE

Schéma de dimensions (mm)

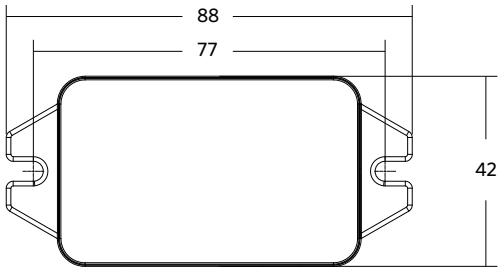

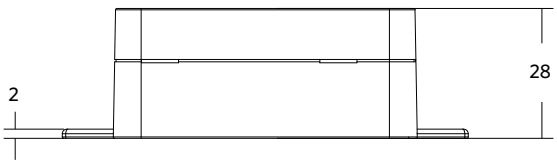

821017001300 - LEDSmart-BLE-DALI-Converter

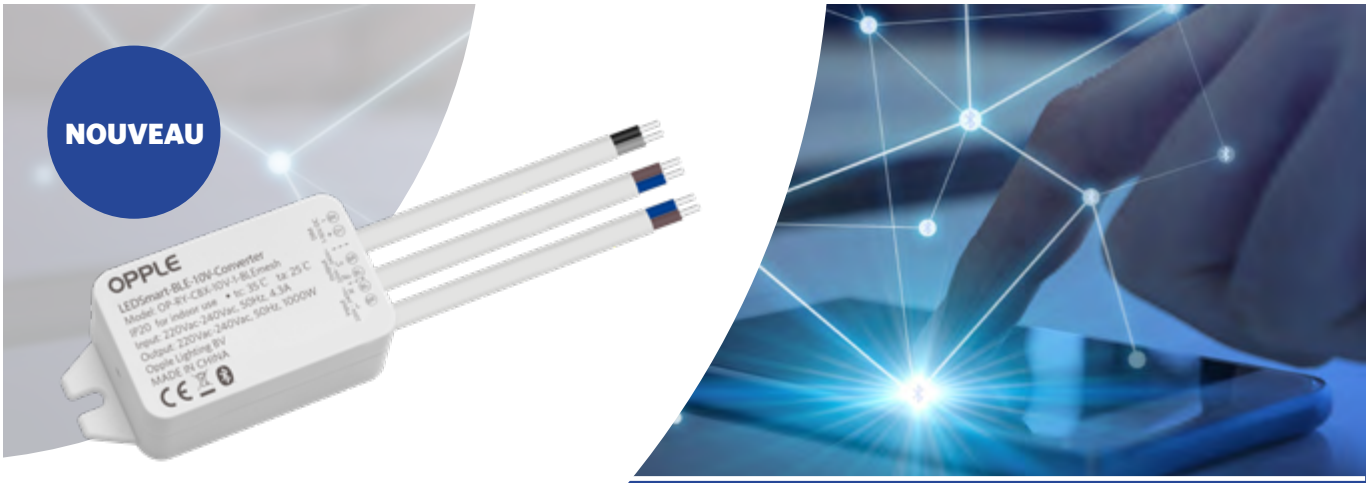

Convertisseur BLE vers 1-10V

- Convertisseur compact BLE vers 1-10V pour une utilisation dans le système d'éclairage intelligents OPPLE
- Intégrez n'importe quelle marque de luminaire 1-10V dans le système d'éclairage intelligent d'OPPLE
- Contrôle complet d'un ou plusieurs luminaires 1-10V avec Smart Switch ou Smart App
- Compatible avec les capteurs intelligents OPPLE et les interrupteurs intelligents OPPLE
- Très facile à configurer avec l'application OPPLE Smart Lighting App ou la Smart Connect Box avec l'interface Web intelligente
- Communication sans fil complète via Bluetooth® Low Energy (BLE)

1-10 V

Caractéristiques

Code d'article	Désignation d'article
821017001400	LEDSmart-BLE-10V-Converter

Caractéristiques techniques	
IP	IP20
Classe de protection	II
Couleur de finition	Blanc RAL9003
Communication	Opple Bluetooth® Low Energy Mesh
Méthode de gradation	1-10V

Alimentation électrique	
Tension	220-240 V AC
Fréquence	50 Hz
Câble de connexion	0.75mm²
Longueur de câble	12 cm

5 ANS DE GARANTIE

CE

Propriétés mécaniques	
Structure	PC

Conditions d'application	
Température d'application	+25°C
Température de fonctionnement	-20~+45°C

Schéma de dimensions (mm)

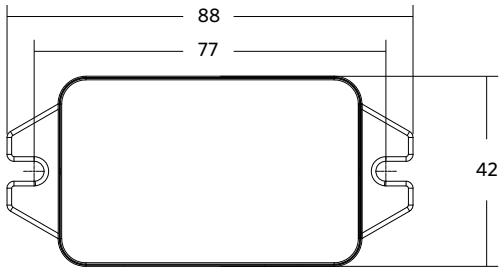

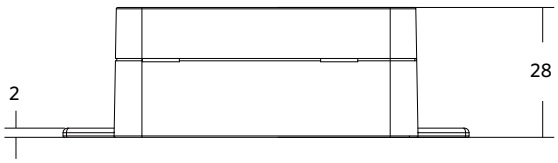

821017001400 - LEDSmart-BLE-10V-Converter

Smart 12
Intérieur 30
Extérieur 120
Lampes & Outils 150
Données techniques 164
Glossaire 182

Panneau Grille

- Concept LED Panel à faible éblouissement
- Remplace directement les appareils T5 et T8
- Éclairage confortable facilitant le travail et les études (UGR < 16)
- Rendement système jusqu'à 130 lm/W
- Réduit considérablement la consommation d'énergie (jusqu'à 65%)

Caractéristiques

Code d'article	Désignation d'article	Equivalent (W)	Puissance (W)	Lumens	Rendement (lm/W)	CCT (K)	Poids brut (kg/pc)
DALI2							
140046181	LEDPanelRc-G Sq598-33W-DALI-3000-WH-CT	TL 4x18W	33	4200	127	3000	4,85
140046182	LEDPanelRc-G Sq598-33W-DALI-4000-WH-CT	TL 4x18W	33	4300	130	4000	4,85
140046185	LEDPanelRc-G Re298-33W-DALI-3000-WH-CT	TL 2x36W	33	4200	127	3000	5,33
140046186	LEDPanelRc-G Re298-33W-DALI-4000-WH-CT	TL 2x36W	33	4300	130	4000	4,90
Smart							
542008007900	LEDPanelRc-G Sq598-33W-BLE-3000-WH-CT	TL 4x18W	33	4200	127	3000	4,85
542008008000	LEDPanelRc-G Sq598-33W-BLE-4000-WH-CT	TL 4x18W	33	4300	130	4000	4,85
542008008100	LEDPanelRc-G Re298-33W-BLE-3000-WH-CT	TL 2x36W	33	4200	127	3000	5,33
542008008200	LEDPanelRc-G Re298-33W-BLE-4000-WH-CT	TL 2x36W	33	4300	130	4000	5,33

Disponible sur demande avec Connecteur Wieland GST18, Wago WINSTA ou Euro/Schuko. L'éclairage de secours disponible sur demande. Les versions BLE avec cadres pour montage apparent peuvent entraîner une puissance limitée du signal BLE.

Accessoires

Cadre pour montage apparent

140044055
LEDPanelRc-G Re298-Surface Module-CT

Cadre pour montage encastré

542098009600
LEDPanelRc Sq600-Frame-WH

542098009800
LEDPanelRc Re300-Frame-WH

140060852
LEDFixture-Ceiling-Cable-Kit-0.5m

Caractéristiques	
Durée de vie (L70)	70.000 h
Durée de vie (L80)	50.000 h
Cycles marche/arrêt	100.000
Cohérence de couleur (SDCM)	3
Gradabilité	DALI / BLE
Angle de faisceau	90°
Couleur de finition	Blanc RAL9003
IRC	≥ 80
UGR	≤ 16
IP	IP20
IK	IK02
Classe de protection	I
Groupe de risque (EN 62471)	RG0
Pilote inclus (Oui/Non)	Oui
Essai au fil incandescent	650°C
Taux de défaillance du pilote (les 5.000 hrs)	<1 %
Facteur de puissance	≥ 0,9

Alimentation électrique	
Fréquence	50/60 Hz
Tension	220~240 V AC
DC input voltage	Voir annexe du catalogue Connection Caractéristiques

Propriétés mécaniques	
Structure	Acier revêtu
Matériau optique	Polycarbonate

Conditions d'application	
Température de fonctionnement	-10~+40°C
Température d'application	+25°C
Environnement de stockage	-25~+50°C

5 ANS DE GARANTIE

Schéma de dimensions (mm)

LEDPanelRc-G Sq598

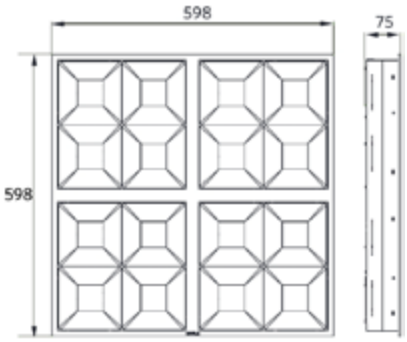

LEDPanelRc-G Re298

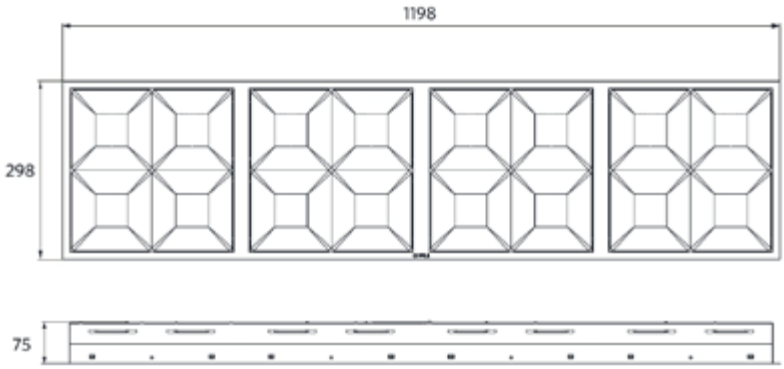

Panneau Monza

- Panneau LED architectural avec lumière douce directe/indirecte
- Système optique unique à faible éblouissement
- Rendement élevé jusqu'à 120 lm/W
- Convient aux applications bureautiques, valeur UGR<19
- Remplace parfaitement les panneaux traditionnels CFL 55W – permettant une économie énergétique jusqu'à 50%
- Driver DALI2 compatible avec réglage de lumière 230V push & dim

Caractéristiques

Code d'article	Désignation d'article	Equivalent (W)	Puissance (W)	Lumens	Rendement (lm/W)	CCT (K)	Poids brut (kg/pc)
Marche-Arrêt							
542003016800	LEDPanelRc-Mo Sq595-35W-3000-WH-U19	CFL 1x55W	35	4025	115	3000	4,18
542003016900	LEDPanelRc-Mo Sq595-35W-4000-WH-U19	CFL 1x55W	35	4200	120	4000	4,18
DALI2							
542003015200	LEDPanelRc-Mo Sq595-35W-DALI-3000-WH-U19	CFL 1x55W	35	4025	115	3000	4,22
542003015300	LEDPanelRc-Mo Sq595-35W-DALI-4000-WH-U19	CFL 1x55W	35	4200	120	4000	4,22
Smart							
542003015600	LEDPanelRc-Mo Sq595-35W-BLE-3000-WH-U19	CFL 1x55W	35	4025	115	3000	4,23
542003015700	LEDPanelRc-Mo Sq595-35W-BLE-4000-WH-U19	CFL 1x55W	35	4200	120	4000	4,23
1-10V							
542003016000	LEDPanelRc-Mo Sq595-35W-10V-3000-WH-U19	CFL 1x55W	35	4025	115	3000	4,22
542003016100	LEDPanelRc-Mo Sq595-35W-10V-4000-WH-U19	CFL 1x55W	35	4200	120	4000	4,22

Disponible sur demande avec Connecteur Wieland GST18, Wago WINSTA ou Euro/Schuko. Versions Dali2 compatibles avec luminaire de secours sur source centrale selon la norme EN 50172.

Accessoires

Cadre pour montage encastré

542098009600
LEDPanelRc Sq600-Frame-WH

542098000800
LEDPanelRC-SI U19 EM-kit 1h

542098000900
LEDPanelRC-SI U19 EM-kit 3h

140060852
LEDFixture-Ceiling-Cable-Kit-0.5m

542098030700
Junction-Box-WH

Caractéristiques	
Durée de vie (L70)	70.000 h
Durée de vie (L80)	60.000 h
Durée de vie (L90)	50.000 h
Cycles marche/arrêt	100.000
Cohérence de couleur (SDCM)	3
Gradabilité	On-Off / BLE / 1-10V / DALI2
Angle de faisceau	90°
Couleur de finition	Blanc RAL9016
IRC	≥ 80
UGR	≤ 19
IP	IP20
IK	IK02
Classe de protection	II
Groupe de risque (EN 62471)	RG0
Pilote inclus (Oui/Non)	Oui
Essai au fil incandescent	650°C
Taux de défaillance du pilote (les 5.000 hrs)	<1 %
Facteur de puissance	≥ 0,9

Alimentation électrique	
Fréquence	50/60 Hz
Tension	220~240 V AC
DC input voltage	Voir annexe du catalogue Connection Caractéristiques
Longueur de câble 230V	1 m

Propriétés mécaniques	
Structure	Acier
Matériau optique	Polyméthacrylate de méthyle (PMMA)
Matériau cover	Polystyrène

Conditions d'application	
Température de fonctionnement	-10~+40°C
Température d'application	+25°C
Environnement de stockage	-25~+50°C

5 ANS DE GARANTIE

Schéma de dimensions (mm)

LEDPanelRc-Mo Sq595

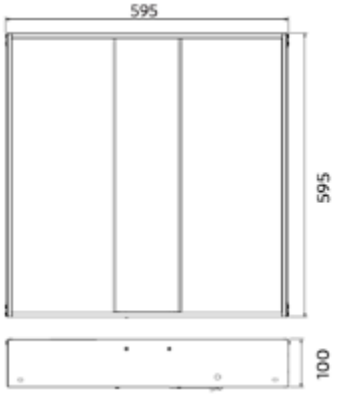

LEDPanelRc-Mo
Driver On/Off

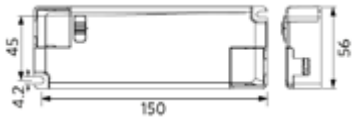

LEDPanelRc-Mo
Driver Dim

Panneau Sydney

- Panneau LED puissant, idéal pour les plafonds de style épuré
- Distribution de lumière homogène
- Structure robuste entièrement métallique
- Efficacité élevée jusqu'à 108 lm/W
- Convient aux utilisations bureautiques, valeur UGR<19
- Driver DALI2 compatible avec réglage de lumière 230V push & dim

Caractéristiques

Code d'article	Désignation d'article	Equivalent (W)	Puissance (W)	Lumens	Rendement (lm/W)	CCT (K)	Poids brut (kg/pc)
Marche-Arrêt							
542008000900	LEDPanelRc-Sy Sq595-35W-3000-WH-U19	TL 4x18W	35	3600	103	3000	3,28
542008001000	LEDPanelRc-Sy Sq595-35W-4000-WH-U19	TL 4x18W	35	3800	108	4000	3,28
542008001100	LEDPanelRc-Sy Re295-35W-3000-WH-U19	TL 2x36W	35	3600	103	3000	3,40
542008001200	LEDPanelRc-Sy Re295-35W-4000-WH-U19	TL 2x36W	35	3800	108	4000	3,40
DALI2							
542008001300	LEDPanelRc-Sy Sq595-35W-DALI-3000-WH-U19	TL 4x18W	35	3600	103	3000	3,32
542008001400	LEDPanelRc-Sy Sq595-35W-DALI-4000-WH-U19	TL 4x18W	35	3800	108	4000	3,32
542008001500	LEDPanelRc-Sy Re295-35W-DALI-3000-WH-U19	TL 2x36W	35	3600	103	3000	3,44
542008001600	LEDPanelRc-Sy Re295-35W-DALI-4000-WH-U19	TL 2x36W	35	3800	108	4000	3,44
Smart							
542008002100	LEDPanelRc-Sy Sq595-35W-BLE-3000-WH-U19	TL 4x18W	35	3600	103	3000	3,33
542008002200	LEDPanelRc-Sy Sq595-35W-BLE-4000-WH-U19	TL 4x18W	35	3800	108	4000	3,33
542008002300	LEDPanelRc-Sy Re295-35W-BLE-3000-WH-U19	TL 2x36W	35	3600	103	3000	3,45
542008002400	LEDPanelRc-Sy Re295-35W-BLE-4000-WH-U19	TL 2x36W	35	3800	108	4000	3,45
1-10V							
542008001700	LEDPanelRc-Sy Sq595-35W-10V-3000-WH-U19	TL 4x18W	35	3600	103	3000	3,32
542008001800	LEDPanelRc-Sy Sq595-35W-10V-4000-WH-U19	TL 4x18W	35	3800	108	4000	3,32
542008001900	LEDPanelRc-Sy Re295-35W-10V-3000-WH-U19	TL 2x36W	35	3600	103	3000	3,44
542008002000	LEDPanelRc-Sy Re295-35W-10V-4000-WH-U19	TL 2x36W	35	3800	108	4000	3,44

Disponible sur demande avec Connecteur Wieland GST18, Wago WINSTA ou Euro/Schuko. Versions Dali2 compatibles avec luminaire de secours sur source centrale selon la norme EN 50172. Les versions BLE avec cadres pour montage apparent peuvent entraîner une puissance limitée du signal BLE.

Accessoires

Cadre pour montage apparent

140055484
LEDPanelRc-SI Sq600-Surface-Module-WH-CT

140055486
LEDPanelRc-SI Re300-Surface-Module-WH-CT

542098017600
LEDPanelRc2 Sq600-Surface-Kit-WH

542098017700
LEDPanelRc2 Re300-Surface-Kit-WH

Cadre pour montage encastré

542098009600
LEDPanelRc Sq600-Frame-WH

542098009800
LEDPanelRc Re300-Frame-WH

140053150
LEDPanelRc-SI-E Mounting-Springs

140055365
LEDPanel-SI-E-Suspension-Kit

542098000800
LEDPanelRC-SI U19 EM-kit 1h

542098000900
LEDPanelRC-SI U19 EM-kit 3h

140060852
LEDFixture-Ceiling-Cable-Kit-0.5m

542098030700
Junction-Box-WH

Caractéristiques	
Durée de vie (L70)	70.000 h
Durée de vie (L80)	50.000 h
Cycles marche/arrêt	100.000
Cohérence de couleur (SDCM)	3
Gradabilité	On-Off / BLE / 1-10V / DALI2
Angle de faisceau	80°
Couleur de finition	Blanc RAL9003
IRC	≥ 80
UGR	≤ 19
IP	IP20
IK	IK02
Classe de protection	II
Groupe de risque (EN 62471)	RG0
Pilote inclus (Oui/Non)	Oui
Essai au fil incandescent	850°C
Taux de défaillance du pilote (les 5.000 hrs)	<1 %
Facteur de puissance	≥ 0,9

Alimentation électrique	
Fréquence	50/60 Hz
Tension	220~240 V AC
DC input voltage	Voir annexe du catalogue Connection Caractéristiques
Longueur de câble 230V	1 m

Propriétés mécaniques	
Structure	Acier
Matériau optique	Polycarbonate

Conditions d'application	
Température de fonctionnement	-10~+40°C
Température d'application	+25°C
Environnement de stockage	-25~+50°C

5 ANS DE GARANTIE

Schéma de dimensions (mm)

LEDPanelRc-Sy Sq595

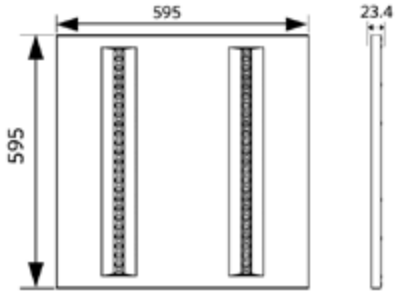

LEDPanelRc-Sy Re295

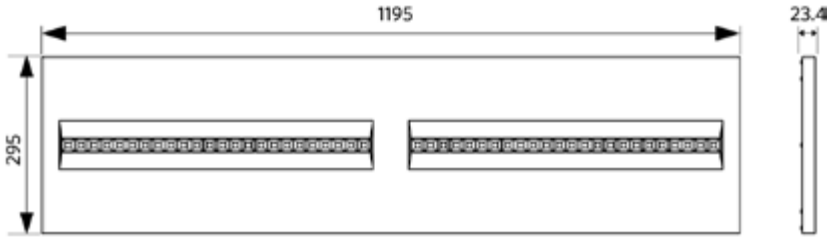

LEDPanelRc-Sy
Driver On/Off

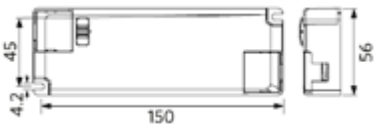

LEDPanelRc-Sy
Driver Dim

OPPLE LIGHTING.

Solution flexible pour plafonds à lamelles

- Solution d'éclairage led avec des dimensions de produits flexibles
- Idéal pour les plafonds de type Bandraster, plafonds climatiques
- Distribution lumineuse à faible niveau d'éblouissement
- Idéal pour les applications tertiaires
- Structure métalique robuste
- Disponible en Statique (on/off), Dali2, 1-10V & Smart Lighting
- DALI2 driver compatible avec 230V réglage de lumière push & dim

FLICKER-FREE · UGR≤19 · 1 M · DALI · 1-10 V

Caractéristiques

Désignation d'article	Puissance (W)	Lumens	Rendement (lm/W)	CCT (K)
Marche-Arrêt				
LEDPanelBR-P LXXXX-YYY-30W-830-U19	30	3150	105	3000
LEDPanelBR-P LXXXX-YYY-30W-840-U19	30	3300	110	4000
LEDPanelBR-P LXXXX-YYY-35W-830-U19	35	3600	103	3000
LEDPanelBR-P LXXXX-YYY-35W-840-U19	35	3800	108	4000
LEDPanelBR-P LXXXX-YYY-42W-830-U19	42	4200	100	3000
LEDPanelBR-P LXXXX-YYY-42W-840-U19	42	4400	105	4000
DALI2				
LEDPanelBR-P LXXXX-YYY-30W-DALI-830-U19	30	3150	105	3000
LEDPanelBR-P LXXXX-YYY-30W-DALI-840-U19	30	3300	110	4000
LEDPanelBR-P LXXXX-YYY-35W-DALI-830-U19	35	3600	103	3000
LEDPanelBR-P LXXXX-YYY-35W-DALI-840-U19	35	3800	108	4000
LEDPanelBR-P LXXXX-YYY-42W-DALI-830-U19	42	4200	100	3000
LEDPanelBR-P LXXXX-YYY-42W-DALI-840-U19	42	4400	105	4000
Smart				
LEDPanelBR-P LXXXX-YYY-30W-BLE-830-U19	30	3150	105	3000
LEDPanelBR-P LXXXX-YYY-30W-BLE-840-U19	30	3300	110	4000
LEDPanelBR-P LXXXX-YYY-35W-BLE-830-U19	35	3600	103	3000
LEDPanelBR-P LXXXX-YYY-35W-BLE-840-U19	35	3800	108	4000
LEDPanelBR-P LXXXX-YYY-42W-BLE-830-U19	42	4200	100	3000
LEDPanelBR-P LXXXX-YYY-42W-BLE-840-U19	42	4400	105	4000
1-10V				
LEDPanelBR-P LXXXX-YYY-30W-10V-830-U19	30	3150	105	3000
LEDPanelBR-P LXXXX-YYY-30W-10V-840-U19	30	3300	110	4000
LEDPanelBR-P LXXXX-YYY-35W-10V-830-U19	35	3600	103	3000
LEDPanelBR-P LXXXX-YYY-35W-10V-840-U19	35	3800	108	4000
LEDPanelBR-P LXXXX-YYY-42W-10V-830-U19	42	4200	100	3000
LEDPanelBR-P LXXXX-YYY-42W-10V-840-U19	42	4400	105	4000

Prix sur demande.
Disponible sur demande avec Connecteur Wieland GST18, Wago WINSTA ou Euro/Schuko.
Versions Dali2 compatibles avec luminaire de secours sur source centrale selon la norme EN 50172.

Accessoires

542098000800
LEDPanelRC-SI U19 EM-kit 1h

140060852
LEDFixture-Ceiling-Cable-Kit-0.5m

542098000900
LEDPanelRC-SI U19 EM-kit 3h

Caractéristiques	
Durée de vie (L70)	70.000 h
Durée de vie (L80)	50.000 h
Cycles marche/arrêt	100.000
Cohérence de couleur (SDCM)	3
Gradabilité	On-Off / BLE / 1-10V / DALI2
Angle de faisceau	80°
Couleur de finition	Blanc RAL9003
IRC	≥ 80
UGR	≤ 19
IP	IP20
IK	IK02
Classe de protection	II
Groupe de risque (EN 62471)	RG0
Pilote inclus (Oui/Non)	Oui
Essai au fil incandescent	850°C
Taux de défaillance du pilote (les 5.000 hrs)	<1 %
Facteur de puissance	≥ 0,9

Alimentation électrique	
Fréquence	50/60 Hz
Tension	220~240 V AC
DC input voltage	Voir annexe du catalogue Connection Caractéristiques
Longueur de câble 230V	1 m

Propriétés mécaniques	
Structure	Acier
Matériau optique	Polycarbonate

Conditions d'application	
Température de fonctionnement	-10~+40°C
Température d'application	+25°C
Environnement de stockage	-25~+50°C

5 ANS DE GARANTIE

Schéma de dimensions (mm)

Schéma de dimensions (mm)

LEDPanelBR-P

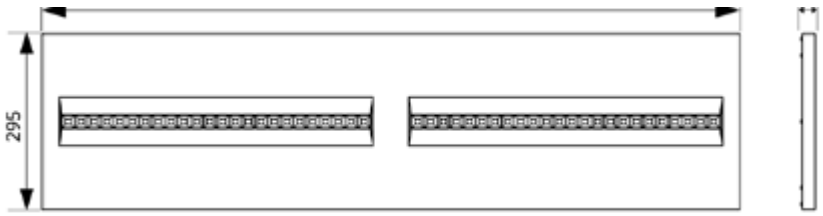

LEDPanelBR-P
Driver On/Off

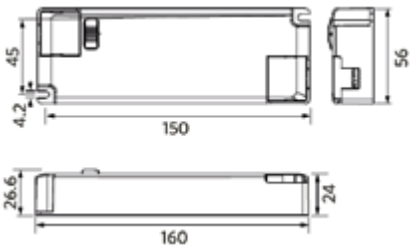

LEDPanelBR-P
Driver Dim

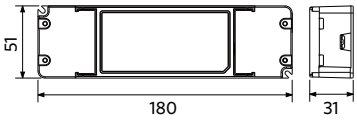

Panneau Slim Performer UGR19 G5

- Panneau LED Slim de qualité supérieure (UGR19)
- Disponible également en version SMART, avec éclairage dynamique réglable (2700-6500K)
- Flux lumineux amélioré jusqu'à 4420 lumens
- Tous sont IP54 (côté utilisateur) (excepté versions blanc réglable)
- Disponible en 2 flux lumineux: possible de faire la sélection sur le driver (excepté versions Bluetooth)
- Montage encastré, suspendu et apparent possibles
- Réduction de la consommation d'énergie de 60 % par rapport à l'éclairage fluorescent
- Driver DALI2 compatible avec réglage de lumière 230V push & dim

FLICKER-FREE · 1 M · CRI90 · UGR≤19 · DALI2 · TW · 1-10 V · IP20 ↓ ↑ IP54

Caractéristiques

Code d'article	Désignation d'article	Equivalent (W)	Puissance (W)	Lumens	Rendement (lm/W)	CCT (K)	IRC	Poids brut (kg/pc)
Marche-Arrêt								
542004068200	LEDPanelRc-S5 Sq595-30W-830-U19	TL 4x18W	30	3750	125	3000	≥ 80	2,49
542004068300	LEDPanelRc-S5 Sq595-30W-840-U19	TL 4x18W	30	3900	130	4000	≥ 80	2,49
542004068400	LEDPanelRc-S5 Re295-30W-830-U19	TL 2x36W	30	3750	125	3000	≥ 80	2,46
542004068500	LEDPanelRc-S5 Re295-30W-840-U19	TL 2x36W	30	3900	130	4000	≥ 80	2,46
542004071000	LEDPanelRc-S5 Sq595-34W-830-U19	TL 4x18W	34	4250	125	3000	≥ 80	2,49
542004071100	LEDPanelRc-S5 Sq595-34W-840-U19	TL 4x18W	34	4420	130	4000	≥ 80	2,49
542004074600	LEDPanelRc-S5 Sq595-34W-940-U19	TL 4x18W	34	3910	115	4000	≥ 90	2,49
542004071200	LEDPanelRc-S5 Re295-34W-830-U19	TL 2x36W	34	4250	125	3000	≥ 80	2,46
542004071300	LEDPanelRc-S5 Re295-34W-840-U19	TL 2x36W	34	4420	130	4000	≥ 80	2,46
542004074800	LEDPanelRc-S5 Re295-34W-940-U19	TL 2x36W	34	3910	115	4000	≥ 90	2,46
Wieland GST18i2 câble de connexion (2x0.75mm² 0.3m), Marche-Arrêt								
542004080800	LEDPanelRc-S5 Sq595-30W-830-U19-WL	TL 4x18W	30	3750	125	3000	≥ 80	2,74
542004080900	LEDPanelRc-S5 Sq595-30W-840-U19-WL	TL 4x18W	30	3900	130	4000	≥ 80	2,74
542004081000	LEDPanelRc-S5 Re295-30W-830-U19-WL	TL 2x36W	30	3750	125	3000	≥ 80	2,71
542004081100	LEDPanelRc-S5 Re295-30W-840-U19-WL	TL 2x36W	30	3900	130	4000	≥ 80	2,71
542004081200	LEDPanelRc-S5 Sq595-34W-940-U19-WL	TL 4x18W	34	3910	115	4000	≥ 90	2,74
542004081300	LEDPanelRc-S5 Re295-34W-940-U19-WL	TL 2x36W	34	3910	115	4000	≥ 90	2,71
DALI2								
542004068900	LEDPanelRc-S5 Sq595-30W-DALI-830-U19	TL 4x18W	30	3750	125	3000	≥ 80	2,49
542004069000	LEDPanelRc-S5 Sq595-30W-DALI-840-U19	TL 4x18W	30	3900	130	4000	≥ 80	2,49
542004069100	LEDPanelRc-S5 Re295-30W-DALI-830-U19	TL 2x36W	30	3750	125	3000	≥ 80	2,46
542004069200	LEDPanelRc-S5 Re295-30W-DALI-840-U19	TL 2x36W	30	3900	130	4000	≥ 80	2,46

Code d'article	Désignation d'article	Equivalent (W)	Puissance (W)	Lumens	Rendement (lm/W)	CCT (K)	IRC	Poids brut (kg/pc)
DALI2								
542004071700	LEDPanelRc-S5 Sq595-34W-DALI-830-U19	TL 4x18W	34	4250	125	3000	≥ 80	2,49
542004071800	LEDPanelRc-S5 Sq595-34W-DALI-840-U19	TL 4x18W	34	4420	130	4000	≥ 80	2,49
542004075200	LEDPanelRc-S5 Sq595-34W-DALI-940-U19	TL 4x18W	34	3910	115	4000	≥ 90	2,49
542004071900	LEDPanelRc-S5 Re295-34W-DALI-830-U19	TL 2x36W	34	4250	125	3000	≥ 80	2,46
542004072000	LEDPanelRc-S5 Re295-34W-DALI-840-U19	TL 2x36W	34	4420	130	4000	≥ 80	2,46
542004075400	LEDPanelRc-S5 Re295-34W-DALI-940-U19	TL 2x36W	34	3910	115	4000	≥ 90	2,46
Wieland GST18i2 (2x0.75mm² 0.3m) + Wieland BST14i2 (Bleu) câble de connexion (2x0.50mm² 0.3m), DALI2								
542004081400	LEDPanelRc-S5 Sq595-30W-DALI-830-U19-WL	TL 4x18W	30	3750	125	3000	≥ 80	2,88
542004081500	LEDPanelRc-S5 Sq595-30W-DALI-840-U19-WL	TL 4x18W	30	3900	130	4000	≥ 80	2,88
542004081600	LEDPanelRc-S5 Re295-30W-DALI-830-U19-WL	TL 2x36W	30	3750	125	3000	≥ 80	2,85
542004081700	LEDPanelRc-S5 Re295-30W-DALI-840-U19-WL	TL 2x36W	30	3900	130	4000	≥ 80	2,85
542004081800	LEDPanelRc-S5 Sq595-34W-DALI-940-U19-WL	TL 4x18W	34	3910	115	4000	≥ 90	2,88
542004081900	LEDPanelRc-S5 Re295-34W-DALI-940-U19-WL	TL 2x36W	34	3910	115	4000	≥ 90	2,85
Smart								
542004069600	LEDPanelRc-S5 Sq595-30W-BLE-830-U19	TL 4x18W	30	3750	125	3000	≥ 80	2,49
542004069700	LEDPanelRc-S5 Sq595-30W-BLE-840-U19	TL 4x18W	30	3900	130	4000	≥ 80	2,49
542004069800	LEDPanelRc-S5 Re295-30W-BLE-830-U19	TL 2x36W	30	3750	125	3000	≥ 80	2,46
542004069900	LEDPanelRc-S5 Re295-30W-BLE-840-U19	TL 2x36W	30	3900	130	4000	≥ 80	2,46
542004072400	LEDPanelRc-S5 Sq595-34W-BLE-830-U19	TL 4x18W	34	4250	125	3000	≥ 80	2,49
542004072500	LEDPanelRc-S5 Sq595-34W-BLE-840-U19	TL 4x18W	34	4420	130	4000	≥ 80	2,49
542004075800	LEDPanelRc-S5 Sq595-34W-BLE-940-U19	TL 4x18W	34	3910	115	4000	≥ 90	2,49
542004072600	LEDPanelRc-S5 Re295-34W-BLE-830-U19	TL 2x36W	34	4250	125	3000	≥ 80	2,46
542004072700	LEDPanelRc-S5 Re295-34W-BLE-840-U19	TL 2x36W	34	4420	130	4000	≥ 80	2,46
542004076000	LEDPanelRc-S5 Re295-34W-BLE-940-U19	TL 2x36W	34	3910	115	4000	≥ 90	2,46
Wieland GST18i2 câble de connexion (2x0.75mm² 0.3m), Smart								
542004082000	LEDPanelRc-S5 Sq595-30W-BLE-830-U19-WL	TL 4x18W	30	3750	125	3000	≥ 80	2,74
542004082100	LEDPanelRc-S5 Sq595-30W-BLE-840-U19-WL	TL 4x18W	30	3900	130	4000	≥ 80	2,74
542004082200	LEDPanelRc-S5 Re295-30W-BLE-830-U19-WL	TL 2x36W	30	3750	125	3000	≥ 80	2,71
542004082300	LEDPanelRc-S5 Re295-30W-BLE-840-U19-WL	TL 2x36W	30	3900	130	4000	≥ 80	2,71
542004082400	LEDPanelRc-S5 Sq595-34W-BLE-940-U19-WL	TL 4x18W	34	3910	115	4000	≥ 90	2,74
542004082500	LEDPanelRc-S5 Re295-34W-BLE-940-U19-WL	TL 2x36W	34	3910	115	4000	≥ 90	2,71
Eclairage dynamique en Smart Lighting								
542004067600	LEDPanelRc-S5 Sq595-34W-BLE-TW-U19	TL 4x18W	34	4100	120	2700-6500	≥ 80	2,49
1-10V								
542004070300	LEDPanelRc-S5 Sq595-30W-10V-830-U19	TL 4x18W	30	3750	125	3000	≥ 80	2,49
542004070400	LEDPanelRc-S5 Sq595-30W-10V-840-U19	TL 4x18W	30	3900	130	4000	≥ 80	2,49
542004070500	LEDPanelRc-S5 Re295-30W-10V-830-U19	TL 2x36W	30	3750	125	3000	≥ 80	2,46
542004070600	LEDPanelRc-S5 Re295-30W-10V-840-U19	TL 2x36W	30	3900	130	4000	≥ 80	2,46
542004073100	LEDPanelRc-S5 Sq595-34W-10V-830-U19	TL 4x18W	34	4250	125	3000	≥ 80	2,49
542004073200	LEDPanelRc-S5 Sq595-34W-10V-840-U19	TL 4x18W	34	4420	130	4000	≥ 80	2,49
542004076400	LEDPanelRc-S5 Sq595-34W-10V-940-U19	TL 4x18W	34	3910	115	4000	≥ 90	2,49
542004073300	LEDPanelRc-S5 Re295-34W-10V-830-U19	TL 2x36W	34	4250	125	3000	≥ 80	2,46
542004073400	LEDPanelRc-S5 Re295-34W-10V-840-U19	TL 2x36W	34	4420	130	4000	≥ 80	2,46
542004076600	LEDPanelRc-S5 Re295-34W-10V-940-U19	TL 2x36W	34	3910	115	4000	≥ 90	2,46

Disponible sur demande avec Connecteur Wieland GST18, Wago WINSTA ou Euro/Schuko. Versions Dali2 compatibles avec luminaire de secours sur source centrale selon la norme EN 50172. Les versions BLE avec cadres pour montage apparent peuvent entraîner une puissance limitée du signal BLE.

Accessoires

Cadre pour montage apparent

140055484
LEDPanelRc-SI Sq600-Surface-Module-WH-CT

140055486
LEDPanelRc-SI Re300-Surface-Module-WH-CT

542098017600
LEDPanelRc2 Sq600-Surface-Kit-WH

542098017700
LEDPanelRc2 Re300-Surface-Kit-WH

Cadre pour montage encastré

542098009600
LEDPanelRc Sq600-Frame-WH

542098009800
LEDPanelRc Re300-Frame-WH

140057770
LEDPanelRc-SI-Mounting-Springs-595

542098006900
LEDPanel-S4-Suspension-Kit

542098000800
LEDPanelRC-SI U19 EM-kit 1h

542098000900
LEDPanelRC-SI U19 EM-kit 3h

140060852
LEDFixture-Ceiling-Cable-Kit-0.5m

542098030700
Junction-Box-WH

Caractéristiques	
Durée de vie (L70)	100.000 h
Durée de vie (L80)	70.000 h
Durée de vie (L90)	50.000 h
Cycles marche/arrêt	100.000
Cohérence de couleur (SDCM)	3
Gradabilité	On-Off / DALI / BLE / 1-10V
Angle de faisceau	85°
Couleur de finition	Blanc RAL9003
UGR	≤ 19
IP côté utilisateur	IP20 (TW) / IP54
IP partie encastrée	IP20
IK	IK04
Classe de protection	II
Groupe de risque (EN 62471)	RG0
Pilote inclus (Oui/Non)	Oui
Essai au fil incandescent	650°C
Taux de défaillance du pilote (les 5.000 hrs)	<1 %
Facteur de puissance	≥ 0,9

Alimentation électrique	
Fréquence	50/60 Hz
Tension	220~240 V AC
DC input voltage	Voir annexe du catalogue Connection Caractéristiques
Longueur de câble 230V	1 m

Propriétés mécaniques	
Structure	Aluminium
Matériau optique	Polyméthacrylate de méthyle (PMMA)
Matériau cover	Polystyrène

Conditions d'application	
Température de fonctionnement	-20~+40°C
Température d'application	+25°C
Environnement de stockage	-25~+50°C

5 ANS DE GARANTIE

Schéma de dimensions (mm)

LEDPanelRc-S5 Sq595

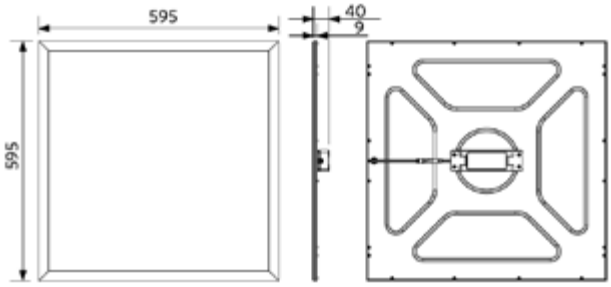

LEDPanelRc-S5 Re295

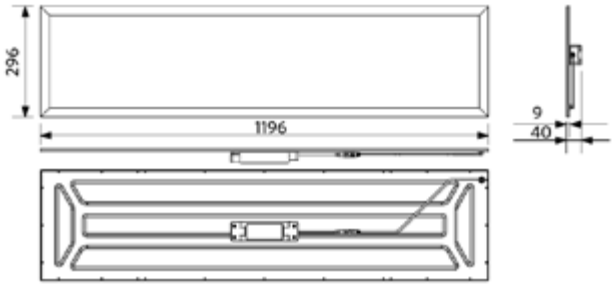

LEDPanelRc-S5
Driver On/Off

LEDPanelRc-S5
Driver Dim

LEDPanelRc-S5
Driver Tunable White

OPPLE LIGHTING.

Panneau Slim EcoMax G4

- Panneau LED Slim (UGR19)
- Versions à gradation DALI2 disponibles
- Rendement amélioré jusqu'à 130 lm/W
- Convient aux applications encastrées et suspendues
- Accessoires: cadre de montage apparent ou cadre de sous encastrement

FLICKER-FREE · 1M · UGR≤19 · DALI 2

Caractéristiques

Code d'article	Désignation d'article	Equivalent (W)	Puissance (W)	Lumens	Rendement (lm/W)	CCT (K)	Poids brut (kg/pc)
Marche-Arrêt							
542003098500	LEDPanelS-E4 Sq595-32W-830-U19	TL 4x18W	32	4000	125	3000	1,91
542003098600	LEDPanelS-E4 Sq595-32W-840-U19	TL 4x18W	32	4100	130	4000	1,91
542003098900	LEDPanelS-E4 Re295-32W-830-U19	TL 2x36W	32	4000	125	3000	1,82
542003099000	LEDPanelS-E4 Re295-32W-840-U19	TL 2x36W	32	4100	130	4000	1,82
DALI2							
542003099100	LEDPanelS-E4 Sq595-32W-DALI-830-U19	TL 4x18W	32	4000	125	3000	1,98
542003099200	LEDPanelS-E4 Sq595-32W-DALI-840-U19	TL 4x18W	32	4100	130	4000	1,98
542003099500	LEDPanelS-E4 Re295-32W-DALI-830-U19	TL 2x36W	32	4000	125	3000	1,89
542003099600	LEDPanelS-E4 Re295-32W-DALI-840-U19	TL 2x36W	32	4100	130	4000	1,89

Disponible sur demande avec Connecteur Wieland GST18, Wago WINSTA ou Euro/Schuko.

Accessoires

Cadre pour montage apparent | Cadre pour montage encastré

542098017600
LEDPanelRc2 Sq600-Surface-Kit-WH

542098017700
LEDPanelRc2 Re300-Surface-Kit-WH

542098009600
LEDPanelRc Sq600-Frame-WH

542098009800
LEDPanelRc Re300-Frame-WH

542003021800
LEDPanelRc-S-B2 Mounting-Springs

542098033000
LEDPanelRc-S-B2 Re298 Mounting-Springs

542003021700
LEDPanelRc-S-B2 Suspension-Kit

542098000800
LEDPanelRC-SI U19 EM-kit 1h

542098000900
LEDPanelRC-SI U19 EM-kit 3h

542098030700
Junction-Box-WH

140060852
LEDFixture-Ceiling-Cable-Kit-0.5m

Caractéristiques	
Durée de vie (L70)	60.000 h
Durée de vie (L80)	50.000 h
Cycles marche/arrêt	100.000
Cohérence de couleur (SDCM)	4
Gradabilité	On-Off / DALI2
Angle de faisceau	90°
Couleur de finition	Blanc RAL9003
IRC	≥ 80
UGR	≤ 19
IP	IP20
IK	IK02
Classe de protection	II
Groupe de risque (EN 62471)	RG0
Pilote inclus (Oui/Non)	Oui
Essai au fil incandescent	650°C
Taux de défaillance du pilote (les 5.000 hrs)	<1 %
Facteur de puissance	≥ 0,9

Alimentation électrique	
Fréquence	50/60 Hz
Tension	220~240 V AC
DC input voltage	Voir annexe du catalogue Connection Caractéristiques
Longueur de câble 230V	1 m

Propriétés mécaniques	
Structure	Aluminium
Matériau optique	Polystyrène
Matériau cover	Polystyrène

Conditions d'application	
Température de fonctionnement	-10~+45°C
Température d'application	+25°C
Environnement de stockage	-25~+50°C

5 ANS DE GARANTIE

Schéma de dimensions (mm)

LEDPanelS-E4 Sq595-32W

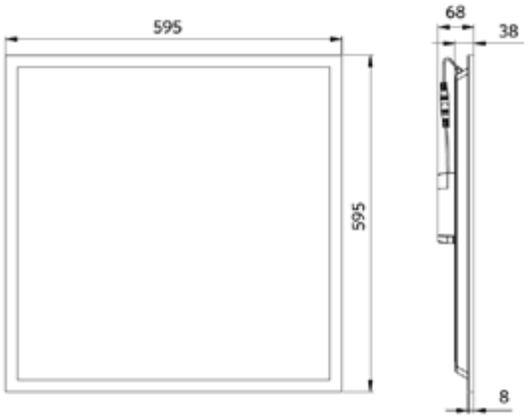

LEDPanelS-E4 Re295-32W

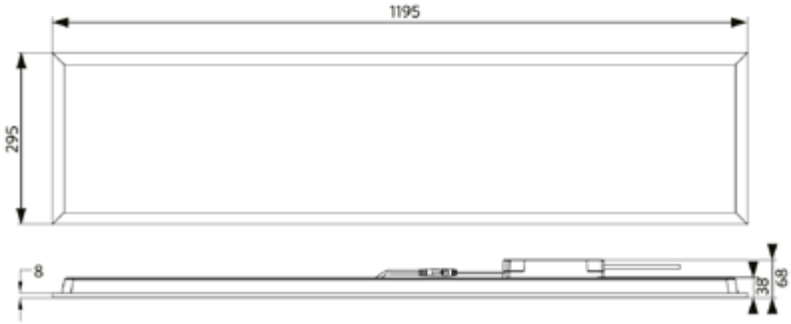

LEDPanelS-E4
Driver

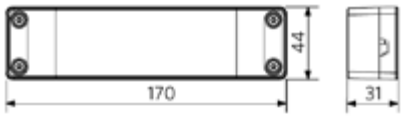

Panneau Slim EcoMax UGR22 G2

- LED Slim Panel de qualité supérieure
- Mince et de bonne conception
- Efficacité élevée jusqu'à 115 lm/W
- Jusqu'à 55% de consommation d'énergie en moins par rapport à l'éclairage TL
- Différents accessoires disponibles

Caractéristiques

Code d'article	Désignation d'article	Equivalent (W)	Puissance (W)	Lumens	Rendement (lm/W)	CCT (K)	Poids brut (kg/pc)
Marche-Arrêt							
140062700	LEDPanelRc-S-E2 Sq595-34W-3000-WH-U22	TL 4x18W	34	3700	110	3000	2,40
140062701	LEDPanelRc-S-E2 Sq595-34W-4000-WH-U22	TL 4x18W	34	3900	115	4000	2,40
140062706	LEDPanelRc-S-E2 Re295-34W-3000-WH-U22	TL 2x36W	34	3700	110	3000	2,50
140062707	LEDPanelRc-S-E2 Re295-34W-4000-WH-U22	TL 2x36W	34	3900	115	4000	2,50

Disponible sur demande avec Connecteur Wieland GST18, Wago WINSTA ou Euro/Schuko.

Accessoires

Cadre pour montage apparent

140055484
LEDPanelRc-SI Sq600-Surface-Module-WH-CT

140055486
LEDPanelRc-SI Re300-Surface-Module-WH-CT

542098017600
LEDPanelRc2 Sq600-Surface-Kit-WH

542098017700
LEDPanelRc2 Re300-Surface-Kit-WH

140053150
LEDPanelRc-SI-E Mounting-Springs

140055365
LEDPanel-SI-E-Suspension-Kit

542098000800
LEDPanelRC-SI U19 EM-kit 1h

542098000900
LEDPanelRC-SI U19 EM-kit 3h

140060852
LEDFixture-Ceiling-Cable-Kit-0.5m

Cadre pour montage encastré

542098009600
LEDPanelRc Sq600-Frame-WH

542098009800
LEDPanelRc Re300-Frame-WH

542098030700
Junction-Box-WH

Caractéristiques	
Durée de vie (L70)	50.000 h
Durée de vie (L80)	30.000 h
Cycles marche/arrêt	100.000
Cohérence de couleur (SDCM)	4
Gradabilité	On-Off
Angle de faisceau	120°
Couleur de finition	Blanc RAL9003
IRC	≥ 80
UGR	≤ 22
IP	IP20
IK	IK02
Classe de protection	II
Groupe de risque (EN 62471)	RG0
Pilote inclus (Oui/Non)	Oui
Essai au fil incandescent	650°C
Taux de défaillance du pilote (les 5.000 hrs)	<1 %
Facteur de puissance	≥ 0,9

Alimentation électrique	
Fréquence	50/60 Hz
Tension	220~240 V AC
DC input voltage	Non
Longueur de câble 230V	1 m

Propriétés mécaniques	
Structure	Aluminium
Matériau optique	Polystyrène
Matériau cover	Polycarbonate

Conditions d'application	
Température de fonctionnement	-10~+40°C
Température d'application	+25°C
Environnement de stockage	-25~+50°C

5 ANS DE GARANTIE

CE

Schéma de dimensions (mm)

LEDPanelRc-S-E2 Sq595

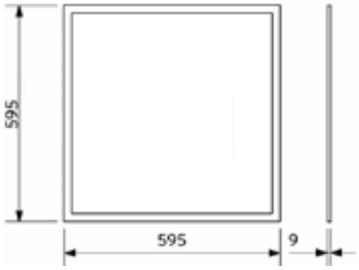

LEDPanelRc-S-E2 Re295

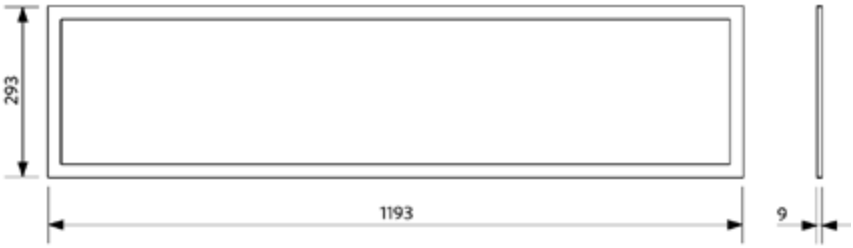

LEDPanelRc-S-E2
Driver

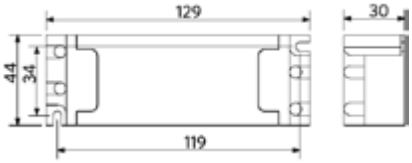

OPPLE LIGHTING.

Slim Panel Basic G3

- LED Slim Panel de bon rapport qualité/prix, disponible en UGR22 et UGR19
- Haut rendement (jusqu'à 120 lm/W)
- Jusqu'à 55% d'économie d'énergie
- Convient aux utilisations encastrées, apparentes et suspendues
- Cadre plafond encastrable et surface module pour pose apparente disponibles comme accessoires
- En remplacement du luminaire conventionnel 4x18W ou 2x36W

FLICKER-FREE UGR≤22 UGR≤19

Caractéristiques

Code d'article	Désignation d'article	Equivalent (W)	Puissance (W)	Lumens	Rendement (lm/W)	UGR	CCT (K)	Angle de faisceau	Poids brut (kg/pc)
Marche-Arrêt									
542003096300	LEDPanelS-B3 Sq595-32W-830-U19	TL 4x18W	32	3630	115	≤19	3000	90°	1,91
542003096400	LEDPanelS-B3 Sq595-32W-840-U19	TL 4x18W	32	3840	120	≤19	4000	90°	1,91
542003096100	LEDPanelS-B3 Sq595-32W-830	TL 4x18W	32	3630	115	≤22	3000	120°	1,51
542003096200	LEDPanelS-B3 Sq595-32W-840	TL 4x18W	32	3840	120	≤22	4000	120°	1,51
542003097100	LEDPanelS-B3 Re295-32W-830-U19	TL 2x36W	32	3630	115	≤19	3000	90°	1,82
542003097200	LEDPanelS-B3 Re295-32W-840-U19	TL 2x36W	32	3840	120	≤19	4000	90°	1,82
542003096900	LEDPanelS-B3 Re295-32W-830	TL 2x36W	32	3630	115	≤22	3000	120°	1,43
542003097000	LEDPanelS-B3 Re295-32W-840	TL 2x36W	32	3840	120	≤22	4000	120°	1,43

Accessoires

Cadre pour montage apparent

542098017600
LEDPanelRc2 Sq600-Surface-Kit-WH

542098017700
LEDPanelRc2 Re300-Surface-Kit-WH

Cadre pour montage encastré

542098009600
LEDPanelRc Sq600-Frame-WH

542098009800
LEDPanelRc Re300-Frame-WH

542003021800
LEDPanelRc-S-B2 Mounting-Springs

542098033000
LEDPanelRc-S-B2 Re298 Mounting-Springs

542003021700
LEDPanelRc-S-B2 Suspension-Kit

542098030700
Junction-Box-WH

542098000800
LEDPanelRC-SI U19 EM-kit 1h

542098000900
LEDPanelRC-SI U19 EM-kit 3h

140060852
LEDFixture-Ceiling-Cable-Kit-0.5m

Caractéristiques	
Durée de vie (L70)	50.000 h
Durée de vie (L80)	30.000 h
Cycles marche/arrêt	100.000
Cohérence de couleur (SDCM)	5
Gradabilité	On-Off
Couleur de finition	Blanc RAL9003
IRC	≥ 80
IP	IP20
IK	IK02
Classe de protection	II
Groupe de risque (EN 62471)	RG0
Pilote inclus (Oui/Non)	Oui
Essai au fil incandescent	650°C
Taux de défaillance du pilote (les 5.000 hrs)	<1 %
Facteur de puissance	≥ 0,9

Alimentation électrique	
Fréquence	50/60 Hz
Tension	220~240 V AC
DC input voltage	Voir annexe du catalogue Connection Caractéristiques
Longueur de câble 230V	0.3 m

Propriétés mécaniques	
Structure	Aluminium
Matériau optique	Polystyrène
Matériau cover	Polystyrène

Conditions d'application	
Température de fonctionnement	-10~+45°C
Température d'application	+25°C
Environnement de stockage	-25~+50°C

3 ANS DE GARANTIE

CE

Schéma de dimensions (mm)

LEDPanelS-B3 Sq595-32W

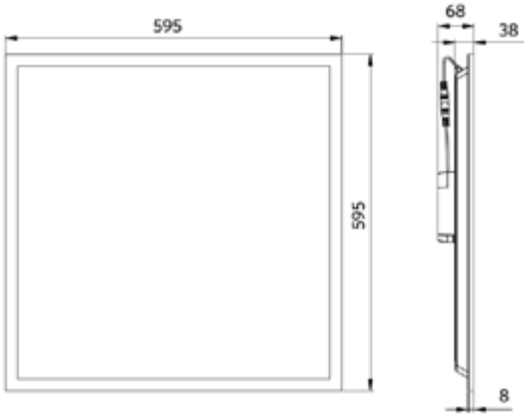

LEDPanelS-B3 Re295-32W

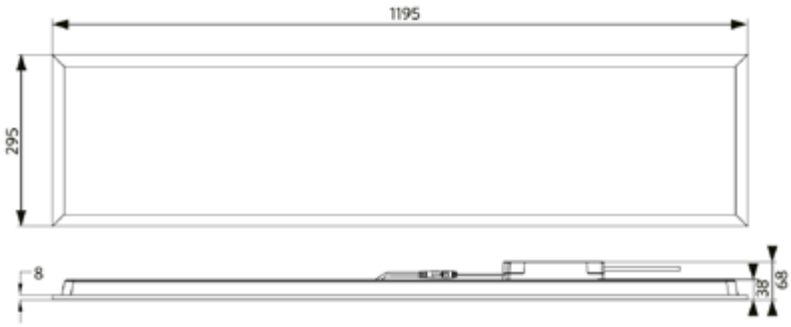

LEDPanelS-B3
Driver

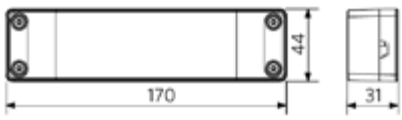

Lima

- Luminaire linéaire au design épuré et contemporain, corps en aluminium de haute qualité, convenant au montage apparent ou suspendu
- Convient à une utilisation bureautique
- Kit de suspension comprenant un câble transparent disponible comme accessoire
- Kit de connexion (accessoire) disponible pour créer des lignes lumineuses
- Dimmable DALI ou intelligent sans fil (BLE)

UGR≤19 UGR≤22

Caractéristiques

Code d'article	Désignation d'article	Equivalent (W)	Puissance (W)	Lumens	Rendement (lm/W)	UGR	CCT (K)	Poids brut (kg/pc)
DALI								
542005000500	LEDLima L12-15W-3000-U19-DALI	TL 1x28W	15	1725	115	≤19	3000	2,55
542005000600	LEDLima L12-15W-4000-U19-DALI	TL 1x28W	15	1800	120	≤19	4000	2,55
542005000700	LEDLima L15-18W-3000-U19-DALI	TL 1x35W	18	2070	115	≤19	3000	3,08
542005000800	LEDLima L15-18W-4000-U19-DALI	TL 1x35W	18	2160	120	≤19	4000	3,08
542005001300	LEDLima L12-30W-3000-DALI	TL 1x54W	30	3300	110	≤22	3000	2,55
542005001400	LEDLima L12-30W-4000-DALI	TL 1x54W	30	3450	115	≤22	4000	2,55
542005001500	LEDLima L15-36W-3000-DALI	TL 1x80W	36	3960	110	≤22	3000	3,08
542005001600	LEDLima L15-36W-4000-DALI	TL 1x80W	36	4140	115	≤22	4000	3,08
Smart								
542005004900	LEDLima L12-15W-3000-U19-BLE	TL 1x28W	15	1725	115	≤19	3000	2,55
542005004800	LEDLima L12-15W-4000-U19-BLE	TL 1x28W	15	1800	120	≤19	4000	2,55
542005004700	LEDLima L15-18W-3000-U19-BLE	TL 1x35W	18	2070	115	≤19	3000	3,08
542005004600	LEDLima L15-18W-4000-U19-BLE	TL 1x35W	18	2160	120	≤19	4000	3,08
542005004500	LEDLima L12-30W-3000-BLE	TL 1x54W	30	3300	110	≤22	3000	2,55
542005004400	LEDLima L12-30W-4000-BLE	TL 1x54W	30	3450	115	≤22	4000	2,55
542005004300	LEDLima L15-36W-3000-BLE	TL 1x80W	36	3960	110	≤22	3000	3,08
542005004200	LEDLima L15-36W-4000-BLE	TL 1x80W	36	4140	115	≤22	4000	3,08
Version secours 1 heure, DALI								
549004002400	LEDLima L12-15W-3000-U19-DALI-EM1	TL 1x28W	15	1725	115	≤19	3000	2,85
549004002500	LEDLima L12-15W-4000-U19-DALI-EM1	TL 1x28W	15	1800	120	≤19	4000	2,85
549004002600	LEDLima L15-18W-3000-U19-DALI-EM1	TL 1x35W	18	2070	115	≤19	3000	3,38
549004002700	LEDLima L15-18W-4000-U19-DALI-EM1	TL 1x35W	18	2160	120	≤19	4000	3,38
549004002800	LEDLima L12-30W-3000-DALI-EM1	TL 1x54W	30	3300	110	≤22	3000	2,85
549004002900	LEDLima L12-30W-4000-DALI-EM1	TL 1x54W	30	3450	115	≤22	4000	2,85
549004003000	LEDLima L15-36W-3000-DALI-EM1	TL 1x80W	36	3960	110	≤22	3000	3,38
549004003100	LEDLima L15-36W-4000-DALI-EM1	TL 1x80W	36	4140	115	≤22	4000	3,38
Version secours 3 heures, DALI								
549004003200	LEDLima L12-15W-3000-U19-DALI-EM3	TL 1x28W	15	1725	115	≤19	3000	2,95
549004003300	LEDLima L12-15W-4000-U19-DALI-EM3	TL 1x28W	15	1800	120	≤19	4000	2,95
549004003400	LEDLima L15-18W-3000-U19-DALI-EM3	TL 1x35W	18	2070	115	≤19	3000	3,48
549004003500	LEDLima L15-18W-4000-U19-DALI-EM3	TL 1x35W	18	2160	120	≤19	4000	3,48

Code d'article	Désignation d'article	Equivalent (W)	Puissance (W)	Lumens	Rendement (lm/W)	UGR	CCT (K)	Poids brut (kg/pc)
Version secours 3 heures, DALI								
549004003600	LEDLima L12-30W-3000-DALI-EM3	TL 1x54W	30	3300	110	≤22	3000	2,95
549004003700	LEDLima L12-30W-4000-DALI-EM3	TL 1x54W	30	3450	115	≤22	4000	2,95
549004003800	LEDLima L15-36W-3000-DALI-EM3	TL 1x80W	36	3960	110	≤22	3000	3,48
549004003900	LEDLima L15-36W-4000-DALI-EM3	TL 1x80W	36	4140	115	≤22	4000	3,48

Accessoires

599006009000
LEDLima Suspension-Kit

599006008900
LEDLima Connection-Kit

Longueur de suspension : 1,5 mètres.

Caractéristiques	
Durée de vie (L70)	70.000 h
Durée de vie (L80)	50.000 h
Cycles marche/arrêt	100.000
Gradabilité	DALI / BLE
Angle de faisceau	70°
Couleur de finition	Aluminium
IRC	≥ 80
IP	IP20
IK	IK02
Classe de protection	I
Groupe de risque (EN 62471)	RG0
Pilote inclus (Oui/Non)	Oui
Essai au fil incandescent	650°C
Taux de défaillance du pilote (les 5.000 hrs)	<0.5 %
Facteur de puissance	≥ 0,9

Alimentation électrique	
Fréquence	50/60 Hz
Tension	220-240 V AC
DC input voltage	Voir annexe du catalogue Connection Caractéristiques

Propriétés mécaniques	
Structure	Aluminium
Matériau optique	Polycarbonate

Conditions d'application	
Température de fonctionnement	-10~+45°C
Température d'application	+25°C
Environnement de stockage	-25~+50°C

5 ANS DE GARANTIE

Schéma de dimensions (mm)

LEDLima L12

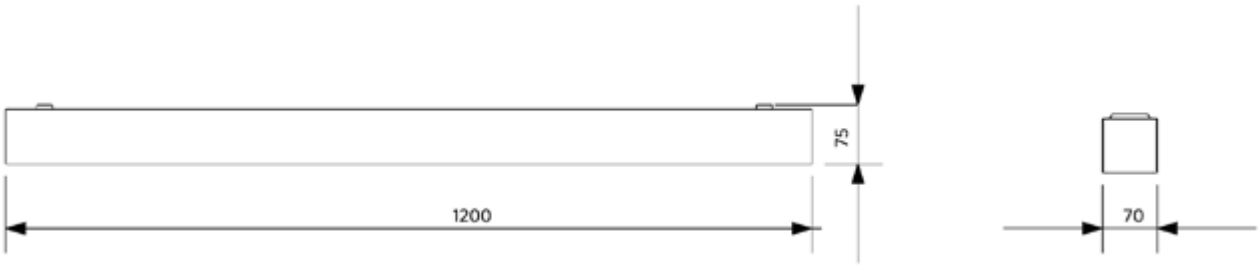

LEDLima L15

Panneau Suspendu Zenith

- Luminaire au design contemporain pour un éclairage bidirectionnel alliant confort et efficacité
- Haute efficacité de 105 lm/W
- Eclairez vos bureaux et salles de réunion d'une manière architecturale
- Economisez jusqu'à 50% d'énergie comparé à une armature TL traditionnelle
- Livré standard avec kit de suspension (2,5 m) et boîtier de driver séparé couleur aluminium
- Versions DALI2 et Smart Lighting (BLE) disponibles
- Driver DALI2 compatible avec réglage de lumière 230V push & dim

UGR≤19

Caractéristiques

Code d'article	Désignation d'article	Equivalent (W)	Puissance (W)	Lumens	Rendement (lm/W)	CCT (K)	Poids brut (kg/pc)
DALI2							
140054053	LEDPanelSp-Z L1222-75W-DALI-3000-AL	TL 2x58W	75	7875	105	3000	3,90
140054054	LEDPanelSp-Z L1222-75W-DALI-4000-AL	TL 2x58W	75	7875	105	4000	3,90
Smart							
542006001000	LEDPanelSp-Z L1222-75W-BLE-3000-AL	TL 2x58W	75	7875	105	3000	3,90
542006000900	LEDPanelSp-Z L1222-75W-BLE-4000-AL	TL 2x58W	75	7875	105	4000	3,90

Tous les codes sont livres avec le kit de suspensions adéquat. Longueur de suspension : 2,5 mètres.
Disponible sur demande avec Connecteur Wieland GST18, Wago WINSTA ou Euro/Schuko.

Caractéristiques	
Durée de vie (L70)	60.000 h
Durée de vie (L80)	40.000 h
Cycles marche/arrêt	100.000
Cohérence de couleur (SDCM)	3
Gradabilité	BLE / DALI2
Angle de faisceau	112° vers le haut (50%) + vers le bas (50%)
Couleur de finition	Aluminium
IRC	≥ 80
UGR	≤ 19
IP	IP20
IK	IK02
Classe de protection	II
Groupe de risque (EN 62471)	RG0
Pilote inclus (Oui/Non)	Oui
Essai au fil incandescent	650°C
Taux de défaillance du pilote (les 5.000 hrs)	<1 %
Facteur de puissance	≥ 0,9

Alimentation électrique	
Fréquence	50/60 Hz
Tension	220~240 V AC
DC input voltage	Voir annexe du catalogue Connection Caractéristiques

Propriétés mécaniques	
Structure	Aluminium
Matériau optique	Polyméthacrylate de méthyle (PMMA)
Matériau cover	Semi-opaque PMMA

Conditions d'application	
Température de fonctionnement	-20~+45°C
Température d'application	+25°C
Environnement de stockage	-25~+50°C

5 ANS DE GARANTIE

Schéma de dimensions (mm)

LEDPanelSp-Z

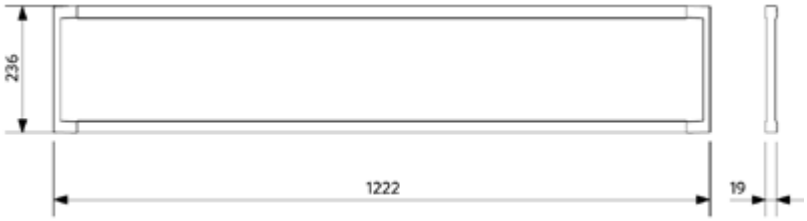

LEDPanelSp-Z
Driver

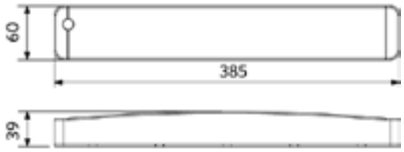

Downlight Performer HG

- LED downlight sophistiqué, de qualité supérieure
- Concept optique unique
- Hauteur luminaire max 73mm
- Aussi disponible en version smart avec eclairage dynamique (2700-6500K)
- Remplacement direct des lampes fluo-compactes, réduit jusqu'à 60% des coûts énergétiques
- IP44 côté utilisateur
- Film de protection a laisser durant le chantier
- Driver DALI2 compatible avec réglage de lumière 230V push & dim

Caractéristiques

Code d'article	Désignation d'article	Equivalent (W)	Puissance (W)	Lumens	Rendement (lm/W)	UGR	CCT (K)	IRC	Poids brut (kg/pc)
Marche-Arrêt									
140057154	LEDDownlightRc-P-HG R150-11.5W-3000	CFL 1x18W	11.5	1240	108	≤19	3000	≥ 80	0,45
140057155	LEDDownlightRc-P-HG R150-11.5W-4000	CFL 1x18W	11.5	1265	110	≤19	4000	≥ 80	0,45
140057152	LEDDownlightRc-P-HG R200-15W-3000	CFL 1x26W	15	1620	108	≤19	3000	≥ 80	0,76
140057153	LEDDownlightRc-P-HG R200-15W-4000	CFL 1x26W	15	1650	110	≤19	4000	≥ 80	0,76
140057156	LEDDownlightRc-P-HG R200-23W-3000	CFL 2x26W	23	2480	108	≤19	3000	≥ 80	0,76
140057157	LEDDownlightRc-P-HG R200-23W-4000	CFL 2x26W	23	2530	110	≤19	4000	≥ 80	0,76
540001084000	LEDDownlightRc-P-HG R200-23W-940	CFL 2x26W	23	2530	110	≤19	4000	≥ 90	0,76
140057158	LEDDownlightRc-P-HG R200-33W-3000	CFL 2x32W	33	3560	108	≤22	3000	≥ 80	0,76
140057159	LEDDownlightRc-P-HG R200-33W-4000	CFL 2x32W	33	3630	110	≤22	4000	≥ 80	0,76
Wieland GST18i2 câble de connexion (2x0.75mm² 0.3m), Marche-Arrêt									
540001045300	LEDDLRc-P-HG R150-11.5W-3000-WL	CFL 1x18W	11.5	1240	108	≤19	3000	≥ 80	0,55
540001045400	LEDDLRc-P-HG R150-11.5W-4000-WL	CFL 1x18W	11.5	1265	110	≤19	4000	≥ 80	0,55
540001045500	LEDDLRc-P-HG R200-15W-3000-WL	CFL 1x26W	15	1620	108	≤19	3000	≥ 80	0,86
540001045600	LEDDLRc-P-HG R200-15W-4000-WL	CFL 1x26W	15	1650	110	≤19	4000	≥ 80	0,86
540001045700	LEDDLRc-P-HG R200-23W-3000-WL	CFL 2x26W	23	2480	108	≤19	3000	≥ 80	0,86
540001045800	LEDDLRc-P-HG R200-23W-4000-WL	CFL 2x26W	23	2530	110	≤19	4000	≥ 80	0,86
540001045900	LEDDLRc-P-HG R200-33W-3000-WL	CFL 2x32W	33	3560	108	≤22	3000	≥ 80	0,86
540001046000	LEDDLRc-P-HG R200-33W-4000-WL	CFL 2x32W	33	3630	110	≤22	4000	≥ 80	0,86
DALI2									
140057162	LEDDownlightRc-P-HG R150-11.5W-DALI-3000	CFL 1x18W	11.5	1240	108	≤19	3000	≥ 80	0,45
140057163	LEDDownlightRc-P-HG R150-11.5W-DALI-4000	CFL 1x18W	11.5	1265	110	≤19	4000	≥ 80	0,45
140057160	LEDDownlightRc-P-HG R200-15W-DALI-3000	CFL 1x26W	15	1620	108	≤19	3000	≥ 80	0,76
140057161	LEDDownlightRc-P-HG R200-15W-DALI-4000	CFL 1x26W	15	1650	110	≤19	4000	≥ 80	0,76
140057164	LEDDownlightRc-P-HG R200-23W-DALI-3000	CFL 2x26W	23	2480	108	≤19	3000	≥ 80	0,76
140057165	LEDDownlightRc-P-HG R200-23W-DALI-4000	CFL 2x26W	23	2530	110	≤19	4000	≥ 80	0,76
540001084800	LEDDownlightRc-P-HG R200-23W-DALI-940	CFL 2x26W	23	2530	110	≤19	4000	≥ 90	0,76
140057166	LEDDownlightRc-P-HG R200-33W-DALI-3000	CFL 2x32W	33	3560	108	≤22	3000	≥ 80	0,76
140057167	LEDDownlightRc-P-HG R200-33W-DALI-4000	CFL 2x32W	33	3630	110	≤22	4000	≥ 80	0,76

Code d'article	Désignation d'article	Equivalent (W)	Puissance (W)	Lumens	Rendement (lm/W)	UGR	CCT (K)	IRC	Poids brut (kg/pc)
Wieland GST18i2 (2x0.75mm² 0.3m) + Wieland BST14i2 (Bleu) câble de connexion (2x0.50mm² 0.3m), DALI2									
540001046100	LEDDLRc-P-HG R150-11.5W-DALI-3000-WL	CFL 1x18W	11.5	1240	108	≤19	3000	≥ 80	0,55
540001046200	LEDDLRc-P-HG R150-11.5W-DALI-4000-WL	CFL 1x18W	11.5	1265	110	≤19	4000	≥ 80	0,55
540001046300	LEDDLRc-P-HG R200-15W-DALI-3000-WL	CFL 1x26W	15	1620	108	≤19	3000	≥ 80	0,86
540001046400	LEDDLRc-P-HG R200-15W-DALI-4000-WL	CFL 1x26W	15	1650	110	≤19	4000	≥ 80	0,86
540001046500	LEDDLRc-P-HG R200-23W-DALI-3000-WL	CFL 2x26W	23	2480	108	≤19	3000	≥ 80	0,86
540001046600	LEDDLRc-P-HG R200-23W-DALI-4000-WL	CFL 2x26W	23	2530	110	≤19	4000	≥ 80	0,86
540001046700	LEDDLRc-P-HG R200-33W-DALI-3000-WL	CFL 2x32W	33	3560	108	≤22	3000	≥ 80	0,86
540001046800	LEDDLRc-P-HG R200-33W-DALI-4000-WL	CFL 2x32W	33	3630	110	≤22	4000	≥ 80	0,86
Wieland GST18i5 câble de connexion (5x0.75mm² 0.5m), DALI2									
540001050100	LEDDLRc-P-HG R150-11.5W-DALI-3000-WL5	CFL 1x18W	11.5	1240	108	≤19	3000	≥ 80	0,55
540001050200	LEDDLRc-P-HG R150-11.5W-DALI-4000-WL5	CFL 1x18W	11.5	1265	110	≤19	4000	≥ 80	0,55
540001050300	LEDDLRc-P-HG R200-15W-DALI-3000-WL5	CFL 1x26W	15	1620	108	≤19	3000	≥ 80	0,86
540001050400	LEDDLRc-P-HG R200-15W-DALI-4000-WL5	CFL 1x26W	15	1650	110	≤19	4000	≥ 80	0,86
540001050500	LEDDLRc-P-HG R200-23W-DALI-3000-WL5	CFL 2x26W	23	2480	108	≤19	3000	≥ 80	0,86
540001050600	LEDDLRc-P-HG R200-23W-DALI-4000-WL5	CFL 2x26W	23	2530	110	≤19	4000	≥ 80	0,86
540001050700	LEDDLRc-P-HG R200-33W-DALI-3000-WL5	CFL 2x32W	33	3560	108	≤22	3000	≥ 80	0,86
540001050800	LEDDLRc-P-HG R200-33W-DALI-4000-WL5	CFL 2x32W	33	3630	110	≤22	4000	≥ 80	0,86
Smart									
140063611	LEDDownlightRc-P-HG R150-11.5W-BLE-3000	CFL 1x18W	11.5	1240	108	≤19	3000	≥ 80	0,53
140063612	LEDDownlightRc-P-HG R150-11.5W-BLE-4000	CFL 1x18W	11.5	1265	110	≤19	4000	≥ 80	0,53
140063613	LEDDownlightRc-P-HG R200-15W-BLE-3000	CFL 1x26W	15	1620	108	≤19	3000	≥ 80	0,84
140063614	LEDDownlightRc-P-HG R200-15W-BLE-4000	CFL 1x26W	15	1650	110	≤19	4000	≥ 80	0,84
140063615	LEDDownlightRc-P-HG R200-23W-BLE-3000	CFL 2x26W	23	2480	108	≤19	3000	≥ 80	0,84
140063616	LEDDownlightRc-P-HG R200-23W-BLE-4000	CFL 2x26W	23	2530	110	≤19	4000	≥ 80	0,84
540001085600	LEDDownlightRc-P-HG R200-23W-BLE-940	CFL 2x26W	23	2530	110	≤19	4000	≥ 90	0,84
140063617	LEDDownlightRc-P-HG R200-33W-BLE-3000	CFL 2x32W	33	3560	108	≤22	3000	≥ 80	0,84
140063618	LEDDownlightRc-P-HG R200-33W-BLE-4000	CFL 2x32W	33	3630	110	≤22	4000	≥ 80	0,84
Wieland GST18i2 câble de connexion (2x0.75mm² 0.3m), Smart									
540001046900	LEDDLRc-P-HG R150-11.5W-BLE-3000-WL	CFL 1x18W	11.5	1240	108	≤19	3000	≥ 80	0,55
540001047000	LEDDLRc-P-HG R150-11.5W-BLE-4000-WL	CFL 1x18W	11.5	1265	110	≤19	4000	≥ 80	0,55
540001047100	LEDDLRc-P-HG R200-15W-BLE-3000-WL	CFL 1x26W	15	1620	108	≤19	3000	≥ 80	0,86
540001047200	LEDDLRc-P-HG R200-15W-BLE-4000-WL	CFL 1x26W	15	1650	110	≤19	4000	≥ 80	0,86
540001047300	LEDDLRc-P-HG R200-23W-BLE-3000-WL	CFL 2x26W	23	2480	108	≤19	3000	≥ 80	0,86
540001047400	LEDDLRc-P-HG R200-23W-BLE-4000-WL	CFL 2x26W	23	2530	110	≤19	4000	≥ 80	0,86
540001047500	LEDDLRc-P-HG R200-33W-BLE-3000-WL	CFL 2x32W	33	3560	108	≤22	3000	≥ 80	0,86
540001047600	LEDDLRc-P-HG R200-33W-BLE-4000-WL	CFL 2x32W	33	3630	110	≤22	4000	≥ 80	0,86
Eclairage dynamique en Smart Lighting									
540001184800	LEDDownlightRc-P-HG R200-25W-BLE-TW	CFL 2x26W	25	2650	106	≤19	2700-6500	≥ 80	0,92

Disponible sur demande avec Connecteur Wieland GST18, Wago WINSTA ou Euro/Schuko. Versions Dali2 compatibles avec luminaire de secours sur source centrale selon la norme EN 50172.

Accessoires

140060646
LEDDownlightRc-P-HZ-Adapter-150-175

140060647
LEDDownlightRc-P-SI-E-Adapter-200-225

140060648
LEDDownlightRc-P-SI-E-Adapter-200-250

140061242
LEDDownlightRc-P-R150-Surface-Module-WH

140061243
LEDDownlightRc-P-R200-Surface-Module-WH

549098001300
LEDDownlightRc-P EM-kit 1h

549098001400
LEDDownlightRc-P EM-kit 3h

542098000800
LEDPanelRC-SI U19 EM-kit 1h

542098000900
LEDPanelRC-SI U19 EM-kit 3h

542098030700
Junction-Box-WH

Voir annexe Aperçu des bagues d'adaptation pour les schémas de dimensions des anneaux adaptateur.

Caractéristiques	
Durée de vie (L70)	70.000 h
Durée de vie (L80)	50.000 h
Cycles marche/arrêt	100.000
Cohérence de couleur (SDCM)	3
Gradabilité	On-Off / DALI / BLE
Angle de faisceau	70°
Couleur de finition	Blanc RAL9003
IP côté utilisateur	IP44
IP partie encastrée	IP20
IK	IK02
Classe de protection	II
Groupe de risque (EN 62471)	RG0 / RG1 (23W & 33W)
Pilote inclus (Oui/Non)	Oui
Essai au fil incandescent	650°C
Taux de défaillance du pilote (les 5.000 hrs)	<1 %
Facteur de puissance	≥ 0,9

Alimentation électrique	
Fréquence	50/60 Hz
Tension	220~240 V AC
DC input voltage	Voir annexe du catalogue Connection Caractéristiques
Longueur de câble 230V	0.3 m

Propriétés mécaniques	
Structure	Aluminium
Matériau optique	Polycarbonate

Conditions d'application	
Température de fonctionnement	-10~+40°C
Température d'application	+25°C
Environnement de stockage	-25~+50°C

5 ANS DE GARANTIE

Schéma de dimensions (mm)

LEDDownlightRc-P-HG R150

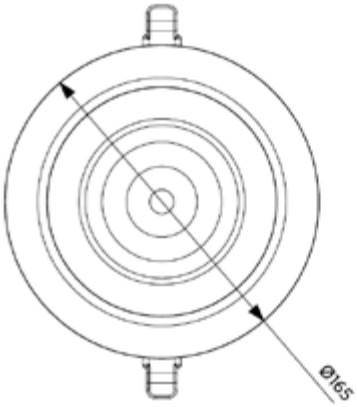

LEDDownlight
Driver

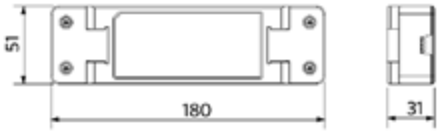

LEDDownlightRc-P-HG R200

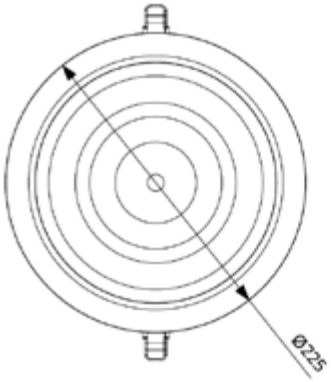

LEDDownlight
Driver Tunable White

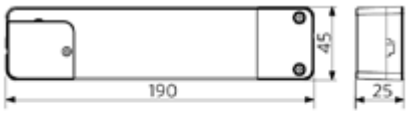

LEDDownlightRc-P-R150-Surface-Module

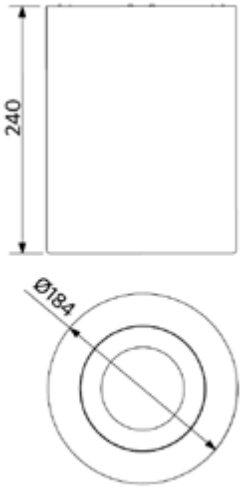

LEDDownlightRc-P-R200-Surface-Module

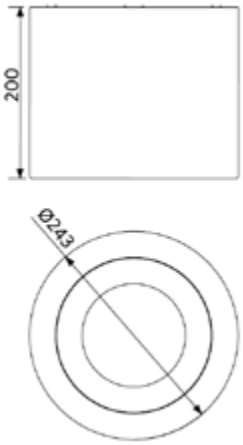

Schémas diamètre d'encastrement (mm)

LEDDownlightRc-P-HG R150
Ø150

LEDDownlightRc-P-HG R200
Ø200

OPPLE LIGHTING.

- NOUVEAU : Version haute puissance disponible (44W)
- LED downlight sophistiqué, de qualité supérieure
- Concept optique unique
- Hauteur luminaire max 73mm
- Aussi disponible en version smart avec eclairage dynamique (2700-6500K)
- Remplacement direct des lampes fluo-compactes, réduit jusqu'à 60% des coûts énergétiques
- IP44 côté utilisateur
- Film de protection a laisser durant le chantier
- Driver DALI2 compatible avec réglage de lumière 230V push & dim

IP20 ↓ ↑ IP44 · FLICKER-FREE · UGR≤19 · CRI90 · DALI 2 · TW

Caractéristiques

Code d'article	Désignation d'article	Equivalent (W)	Puissance (W)	Lumens	Rendement (lm/W)	UGR	CCT (K)	IRC	Poids brut (kg/pc)
Marche-Arrêt									
140057170	LEDDownlightRc-P-MW R150-11.5W-3000	CFL 1x18W	11.5	1240	108	≤22	3000	≥ 80	0,45
140057171	LEDDownlightRc-P-MW R150-11.5W-4000	CFL 1x18W	11.5	1265	110	≤22	4000	≥ 80	0,45
140057168	LEDDownlightRc-P-MW R200-15W-3000	CFL 1x26W	15	1620	108	≤19	3000	≥ 80	0,76
140057169	LEDDownlightRc-P-MW R200-15W-4000	CFL 1x26W	15	1650	110	≤19	4000	≥ 80	0,76
140057172	LEDDownlightRc-P-MW R200-23W-3000	CFL 2x26W	23	2480	108	≤22	3000	≥ 80	0,76
140057173	LEDDownlightRc-P-MW R200-23W-4000	CFL 2x26W	23	2530	110	≤22	4000	≥ 80	0,76
540001086400	LEDDownlightRc-P-MW R200-23W-940	CFL 2x26W	23	2530	110	≤22	4000	≥ 90	0,76
140057174	LEDDownlightRc-P-MW R200-33W-3000	CFL 2x32W	33	3560	108	≤22	3000	≥ 80	0,76
140057175	LEDDownlightRc-P-MW R200-33W-4000	CFL 2x32W	33	3630	110	≤22	4000	≥ 80	0,76
540001031800	LEDDownlightRc-P-MW R200-44W-4000	HID 70W	44	5500	106	≤22	4000	≥ 80	0,82
Wieland GST18i2 câble de connexion (2x0.75mm² 0.3m), Marche-Arrêt									
540001047700	LEDDLRc-P-MW R150-11.5W-3000-WL	CFL 1x18W	11.5	1240	11.5	≤22	3000	≥ 80	0,55
540001047800	LEDDLRc-P-MW R150-11.5W-4000-WL	CFL 1x18W	11.5	1265	110	≤22	4000	≥ 80	0,55
540001047900	LEDDLRc-P-MW R200-15W-3000-WL	CFL 1x26W	15	1620	108	≤19	3000	≥ 80	0,86
540001048000	LEDDLRc-P-MW R200-15W-4000-WL	CFL 1x26W	15	1650	110	≤19	4000	≥ 80	0,86
540001048100	LEDDLRc-P-MW R200-23W-3000-WL	CFL 2x26W	23	2480	108	≤22	3000	≥ 80	0,86
540001048200	LEDDLRc-P-MW R200-23W-4000-WL	CFL 2x26W	23	2530	110	≤22	4000	≥ 80	0,86
540001048300	LEDDLRc-P-MW R200-33W-3000-WL	CFL 2x32W	33	3560	108	≤22	3000	≥ 80	0,86
540001048400	LEDDLRc-P-MW R200-33W-4000-WL	CFL 2x32W	33	3630	110	≤22	4000	≥ 80	0,86
DALI2									
140057178	LEDDownlightRc-P-MW R150-11.5W-DALI-3000	CFL 1x18W	11.5	1240	108	≤22	3000	≥ 80	0,45
140057179	LEDDownlightRc-P-MW R150-11.5W-DALI-4000	CFL 1x18W	11.5	1265	110	≤22	4000	≥ 80	0,45
140057176	LEDDownlightRc-P-MW R200-15W-DALI-3000	CFL 1x26W	15	1620	108	≤19	3000	≥ 80	0,76
140057177	LEDDownlightRc-P-MW R200-15W-DALI-4000	CFL 1x26W	15	1650	110	≤19	4000	≥ 80	0,76
140057180	LEDDownlightRc-P-MW R200-23W-DALI-3000	CFL 2x26W	23	2480	108	≤22	3000	≥ 80	0,76
140057181	LEDDownlightRc-P-MW R200-23W-DALI-4000	CFL 2x26W	23	2530	110	≤22	4000	≥ 80	0,76
540001087200	LEDDownlightRc-P-MW R200-23W-DALI-940	CFL 2x26W	23	2530	110	≤22	4000	≥ 90	0,76
140057182	LEDDownlightRc-P-MW R200-33W-DALI-3000	CFL 2x32W	33	3560	108	≤22	3000	≥ 80	0,76
140057183	LEDDownlightRc-P-MW R200-33W-DALI-4000	CFL 2x32W	33	3630	110	≤22	4000	≥ 80	0,76

Code d'article	Désignation d'article	Equivalent (W)	Puissance (W)	Lumens	Rendement (lm/W)	UGR	CCT (K)	IRC	Poids brut (kg/pc)
Wieland GST18i2 (2x0.75mm² 0.3m) + Wieland BST14i2 (Bleu) câble de connexion (2x0.50mm² 0.3m), DALI2									
540001048500	LEDDLRc-P-MW R150-11.5W-DALI-3000-WL	CFL 1x18W	11.5	1240	108	≤22	3000	≥ 80	0,55
540001048600	LEDDLRc-P-MW R150-11.5W-DALI-4000-WL	CFL 1x18W	11.5	1265	110	≤22	4000	≥ 80	0,55
540001048700	LEDDLRc-P-MW R200-15W-DALI-3000-WL	CFL 1x26W	15	1620	108	≤19	3000	≥ 80	0,86
540001048800	LEDDLRc-P-MW R200-15W-DALI-4000-WL	CFL 1x26W	15	1650	110	≤19	4000	≥ 80	0,86
540001048900	LEDDLRc-P-MW R200-23W-DALI-3000-WL	CFL 2x26W	23	2480	108	≤22	3000	≥ 80	0,86
540001049000	LEDDLRc-P-MW R200-23W-DALI-4000-WL	CFL 2x26W	23	2530	110	≤22	4000	≥ 80	0,86
540001049100	LEDDLRc-P-MW R200-33W-DALI-3000-WL	CFL 2x32W	33	3560	108	≤22	3000	≥ 80	0,86
540001049200	LEDDLRc-P-MW R200-33W-DALI-4000-WL	CFL 2x32W	33	3630	110	≤22	4000	≥ 80	0,86
Wieland GST18i5 câble de connexion (5x0.75mm² 0.5m), DALI2									
540001050900	LEDDLRc-P-MW R150-11.5W-DALI-3000-WL5	CFL 1x18W	11.5	1240	108	≤22	3000	≥ 80	0,55
540001051000	LEDDLRc-P-MW R150-11.5W-DALI-4000-WL5	CFL 1x18W	11.5	1265	110	≤22	4000	≥ 80	0,55
540001051100	LEDDLRc-P-MW R200-15W-DALI-3000-WL5	CFL 1x26W	15	1620	108	≤19	3000	≥ 80	0,86
540001051200	LEDDLRc-P-MW R200-15W-DALI-4000-WL5	CFL 1x26W	15	1650	110	≤19	4000	≥ 80	0,86
540001051300	LEDDLRc-P-MW R200-23W-DALI-3000-WL5	CFL 2x26W	23	2480	108	≤22	3000	≥ 80	0,86
540001051400	LEDDLRc-P-MW R200-23W-DALI-4000-WL5	CFL 2x26W	23	2530	110	≤22	4000	≥ 80	0,86
540001051500	LEDDLRc-P-MW R200-33W-DALI-3000-WL5	CFL 2x32W	33	3560	108	≤22	3000	≥ 80	0,86
540001051600	LEDDLRc-P-MW R200-33W-DALI-4000-WL5	CFL 2x32W	33	3630	110	≤22	4000	≥ 80	0,86
Smart									
140063619	LEDDownlightRc-P-MW R150-11.5W-BLE-3000	CFL 1x18W	11.5	1240	108	≤22	3000	≥ 80	0,53
140063620	LEDDownlightRc-P-MW R150-11.5W-BLE-4000	CFL 1x18W	11.5	1265	110	≤22	4000	≥ 80	0,53
140063621	LEDDownlightRc-P-MW R200-15W-BLE-3000	CFL 1x26W	15	1620	108	≤19	3000	≥ 80	0,84
140063622	LEDDownlightRc-P-MW R200-15W-BLE-4000	CFL 1x26W	15	1650	110	≤19	4000	≥ 80	0,84
140063623	LEDDownlightRc-P-MW R200-23W-BLE-3000	CFL 2x26W	23	2480	108	≤22	3000	≥ 80	0,84
140063624	LEDDownlightRc-P-MW R200-23W-BLE-4000	CFL 2x26W	23	2530	110	≤22	4000	≥ 80	0,84
540001088000	LEDDownlightRc-P-MW R200-23W-BLE-940	CFL 2x26W	23	2530	110	≤22	4000	≥ 90	0,84
140063625	LEDDownlightRc-P-MW R200-33W-BLE-3000	CFL 2x32W	33	3560	108	≤22	3000	≥ 80	0,84
140063626	LEDDownlightRc-P-MW R200-33W-BLE-4000	CFL 2x32W	33	3630	110	≤22	4000	≥ 80	0,84
Wieland GST18i2 câble de connexion (2x0.75mm² 0.3m), Smart									
540001049300	LEDDLRc-P-MW R150-11.5W-BLE-3000-WL	CFL 1x18W	11.5	1240	108	≤22	3000	≥ 80	0,55
540001049400	LEDDLRc-P-MW R150-11.5W-BLE-4000-WL	CFL 1x18W	11.5	1265	110	≤22	4000	≥ 80	0,55
540001049500	LEDDLRc-P-MW R200-15W-BLE-3000-WL	CFL 1x26W	15	1620	108	≤19	3000	≥ 80	0,86
540001049600	LEDDLRc-P-MW R200-15W-BLE-4000-WL	CFL 1x26W	15	1650	110	≤19	4000	≥ 80	0,86
540001049700	LEDDLRc-P-MW R200-23W-BLE-3000-WL	CFL 2x26W	23	2480	108	≤22	3000	≥ 80	0,86
540001049800	LEDDLRc-P-MW R200-23W-BLE-4000-WL	CFL 2x26W	23	2530	110	≤22	4000	≥ 80	0,86
540001049900	LEDDLRc-P-MW R200-33W-BLE-3000-WL	CFL 2x32W	33	3560	108	≤22	3000	≥ 80	0,86
540001050000	LEDDLRc-P-MW R200-33W-BLE-4000-WL	CFL 2x32W	33	3630	110	≤22	4000	≥ 80	0,86
Eclairage dynamique en Smart Lighting									
540001184900	LEDDownlightRc-P-MW R200-25W-BLE-TW	CFL 2x26W	25	2650	106	≤22	2700-6500	≥ 80	0,92

Disponible sur demande avec Connecteur Wieland GST18, Wago WINSTA ou Euro/Schuko. Versions Dali2 compatibles avec luminaire de secours sur source centrale selon la norme EN 50172.

Accessoires

140060646
LEDDownlightRc-P-HZ-Adapter-150-175

140060647
LEDDownlightRc-P-SI-E-Adapter-200-225

140060648
LEDDownlightRc-P-SI-E-Adapter-200-250

140061242
LEDDownlightRc-P-R150-Surface-Module-WH

140061243
LEDDownlightRc-P-R200-Surface-Module-WH

549098001300
LEDDownlightRc-P EM-kit 1h

549098001400
LEDDownlightRc-P EM-kit 3h

542098000800
LEDPanelRC-SI U19 EM-kit 1h

542098000900
LEDPanelRC-SI U19 EM-kit 3h

542098030700
Junction-Box-WH

Voir annexe Aperçu des bagues d'adaptation pour les schémas de dimensions des anneaux adaptateur.

Caractéristiques	
Durée de vie (L70)	70.000 h
Durée de vie (L80)	50.000 h
Cycles marche/arrêt	100.000
Cohérence de couleur (SDCM)	3
Gradabilité	On-Off / DALI / BLE
Angle de faisceau	70°
Couleur de finition	Blanc RAL9003
IP côté utilisateur	IP44
IP partie encastrée	IP20
IK	IK02
Classe de protection	II
Groupe de risque (EN 62471)	RG0 / RG1 (23W, 33W & 44W)
Pilote inclus (Oui/Non)	Oui
Essai au fil incandescent	650°C
Taux de défaillance du pilote (les 5.000 hrs)	<1 %
Facteur de puissance	≥ 0,9

Alimentation électrique	
Fréquence	50/60 Hz
Tension	220~240 V AC
DC input voltage	Voir annexe du catalogue Connection Caractéristiques
Longueur de câble 230V	0.3 m

Propriétés mécaniques	
Structure	Aluminium
Matériau optique	Polycarbonate

Conditions d'application	
Température de fonctionnement	-10~+40°C
Température d'application	+25°C
Environnement de stockage	-25~+50°C

5 ANS DE GARANTIE

Schéma de dimensions (mm)

LEDDownlightRc-P-MW R150

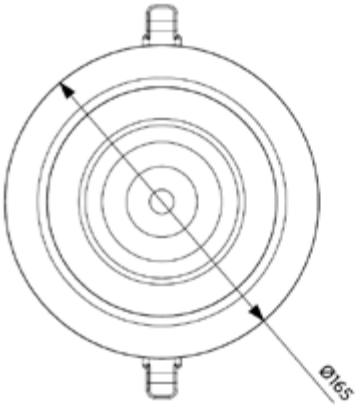

LEDDownlight
Driver

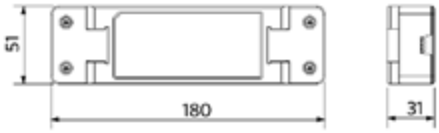

LEDDownlightRc-P-MW R200

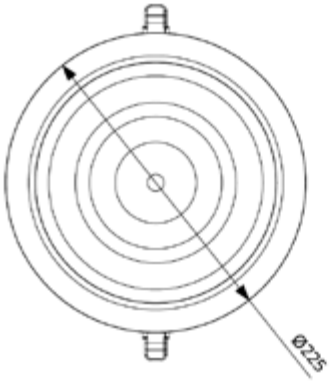

LEDDownlight
Driver Tunable White

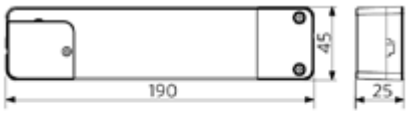

LEDDownlightRc-P-R150-Surface-Module

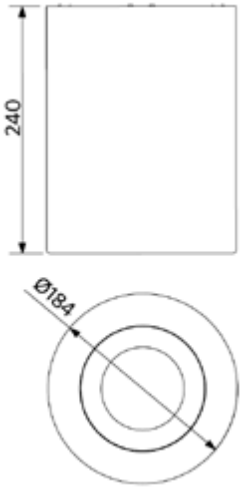

LEDDownlightRc-P-R200-Surface-Module

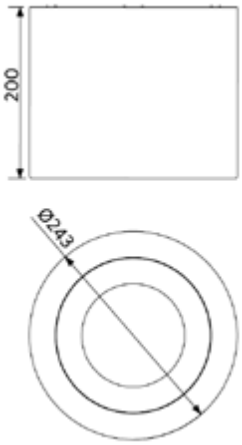

Schémas diamètre d'encastrement (mm)

LEDDownlightRc-P-MW R150
Ø150

LEDDownlightRc-P-MW R200
Ø200

Downlight Compact

- Downlight LED élégant et compact
- Boîtier robuste en métal
- Pilote intégré pour une installation plus facile
- Faible hauteur de seulement 35 mm
- Rendement élevé jusqu'à 100 lm/W
- IP44 côté utilisateur
- Gamme complète : 4 puissances et 4 tailles

Caractéristiques

Code d'article	Désignation d'article	Equivalent (W)	Puissance (W)	Lumens	Rendement (lm/W)	CCT (K)	Poids brut (kg/pc)
Marche-Arrêt							
540001290900	LEDDownlightCo-E Rd100-9W-830	CFL 1x18W	9	810	90	3000	0,12
540001291000	LEDDownlightCo-E Rd100-9W-840	CFL 1x18W	9	855	95	4000	0,12
540001291100	LEDDownlightCo-E Rd125-14W-830	CFL 1x26W	14	1190	85	3000	0,14
540001291200	LEDDownlightCo-E Rd125-14W-840	CFL 1x26W	14	1260	90	4000	0,14
540001291300	LEDDownlightCo-E Rd150-18W-830	CFL 1x26W	18	1620	90	3000	0,20
540001291400	LEDDownlightCo-E Rd150-18W-840	CFL 1x26W	18	1710	95	4000	0,20
540001291500	LEDDownlightCo-E Rd200-24W-830	CFL 2x26W	24	2280	95	3000	0,32
540001291600	LEDDownlightCo-E Rd200-24W-840	CFL 2x26W	24	2400	100	4000	0,32

Accessoires

140060650
LEDDownlightRc-HZdim-Adapter-125-150

140060652
LEDDownlightRc-HZdim-Adapter-200-225

542098030700
Junction-Box-WH

140060646
LEDDownlightRc-P-HZ-Adapter-150-175

140060649
LEDDownlightRc-HZdim-Adapter-200-250

Voir annexe Aperçu des bagues d'adaptation pour les schémas de dimensions des anneaux adaptateur.

Caractéristiques	
Durée de vie (L70)	50.000 h
Durée de vie (L80)	30.000 h
Cycles marche/arrêt	100.000
Cohérence de couleur (SDCM)	3
Gradabilité	On-Off
Angle de faisceau	100°
Couleur de finition	Blanc RAL9003
IRC	≥ 80
IP côté utilisateur	IP44
IP partie encastrée	IP20
IK	IK02
Classe de protection	II
Groupe de risque (EN 62471)	RG0
Pilote inclus (Oui/Non)	Oui
Essai au fil incandescent	650°C
Taux de défaillance du pilote (les 5.000 hrs)	<1 %
Facteur de déplacement (DF)	≥ 0.9

Alimentation électrique	
Fréquence	50/60 Hz
Tension	220~240 V AC
DC input voltage	Non
Longueur de câble 230V	0.3 m

Propriétés mécaniques	
Structure	Aluminium
Matériau optique	Polycarbonate

Conditions d'application	
Température de fonctionnement	-10~+45°C
Température d'application	+25°C
Environnement de stockage	-25~+45°C

5 ANS DE GARANTIE

CE

Schéma de dimensions (mm)

LEDDownlightCo-E Rd100

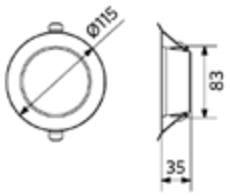

LEDDownlightCo-E Rd125

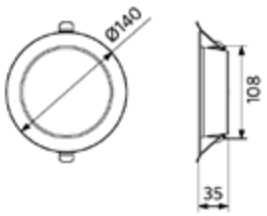

LEDDownlightCo-E Rd150

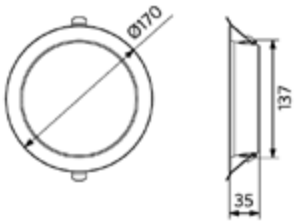

LEDDownlightCo-E Rd200

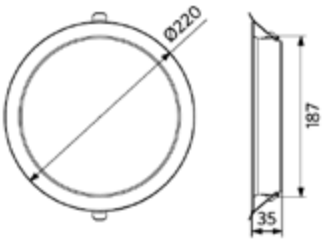

Schémas diamètre d'encastrement (mm)

LEDDownlightCo-E Rd100
Ø100

LEDDownlightCo-E Rd125
Ø125

LEDDownlightCo-E Rd150
Ø150

LEDDownlightCo-E Rd200
Ø200

- Slim LED Downlight
- Design ultra fin, seulement 34 mm d'épaisseur
- Disponible en version ronde et carrée
- Driver intégré, installation facilitée
- Deux tailles et puissances
- Efficacité élevée de 85 lm/w
- Peut-être utilisé avec un anneau adaptateur lorsque la circonférence du trou d'encastrement est supérieure à celle du downlight proposé
- IP44 côté utilisateur

Caractéristiques

Code d'article	Désignation d'article	Equivalent (W)	Puissance (W)	Lumens	Rendement (lm/W)	CCT (K)	Poids brut (kg/pc)
Marche-Arrêt							
140056557	LEDDownlightRc-SI-E Rd150-12W-3000-WH	CFL 1x18W	12	1020	85	3000	0,25
140056558	LEDDownlightRc-SI-E Rd150-12W-4000-WH	CFL 1x18W	12	1020	85	4000	0,25
140056559	LEDDownlightRc-SI-E Rd200-24W-3000-WH	CFL 2x26W	24	2040	85	3000	0,41
140056560	LEDDownlightRc-SI-E Rd200-24W-4000-WH	CFL 2x26W	24	2040	85	4000	0,41
140056563	LEDDownlightRc-SI-E Sq200-24W-3000-WH	CFL 2x26W	24	2040	85	3000	0,55
140056564	LEDDownlightRc-SI-E Sq200-24W-4000-WH	CFL 2x26W	24	2040	85	4000	0,55

Disponible sur demande avec Connecteur Wieland GST18, Wago WINSTA ou Euro/Schuko.

Accessoires

140060653
LEDDownlightRc-SI-E-Adapter-150-175

140060647
LEDDownlightRc-P-SI-E-Adapter-200-225

140060648
LEDDownlightRc-P-SI-E-Adapter-200-250

542098030700
Junction-Box-WH

Voir annexe Aperçu des bagues d'adaptation pour les schémas de dimensions des anneaux adaptateur.

Caractéristiques	
Durée de vie (L70)	40.000 h
Durée de vie (L80)	20.000 h
Cycles marche/arrêt	100.000
Cohérence de couleur (SDCM)	3
Gradabilité	On-Off
Angle de faisceau	112°
Couleur de finition	Blanc RAL9003
IRC	≥ 80
IP côté utilisateur	IP44
IP partie encastrée	IP20
IK	IK02
Classe de protection	II
Groupe de risque (EN 62471)	RG0
Pilote inclus (Oui/Non)	Oui
Essai au fil incandescent	650°C
Taux de défaillance du pilote (les 5.000 hrs)	<1 %
Facteur de puissance	≥ 0,9

Alimentation électrique	
Fréquence	50/60 Hz
Tension	220~240 V AC
DC input voltage	Non
Longueur de câble 230V	0.3 m

Propriétés mécaniques	
Structure	Matière synthétique
Matériau optique	Polycarbonate

Conditions d'application	
Température de fonctionnement	-10~+40°C
Température d'application	+25°C
Environnement de stockage	-25~+50°C

3 ANS DE GARANTIE

CE

Schéma de dimensions (mm)

LEDDownlightRc-SI-E Rd150

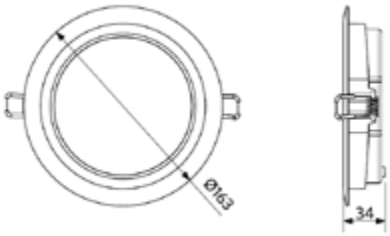

LEDDownlightRc-SI-E Rd200

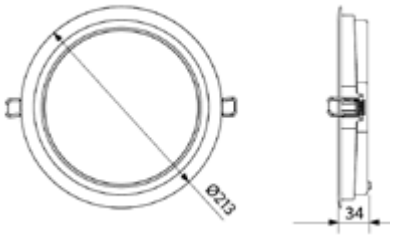

LEDDownlightRc-SI-E Sq200

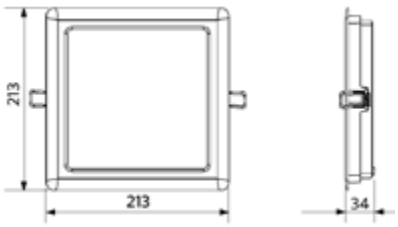

Schémas diamètre d'encastrement (mm)

LEDDownlightRc-SI-E Rd150
Ø150

LEDDownlightRc-SI-E Rd200
Ø200

LEDDownlightRc-SI-E Sq200
200 x 200

OPPLE LIGHTING.

Spot Performer 3C Compact

- Spot sur rail compact de haute qualité avec flux lumineux très efficace et répartition homogène de la lumière
- Disponible en version Smart Lighting (BLE) gradable sans fil
- Possibilité de commander des réflecteurs différents en option afin d'obtenir d'autres angles de faisceau
- S'adapte dans les rails 3C Global/Nordic Aluminium® -et d'autres types de rails 3C standards
- Faible éblouissement grâce à l'anneau anti- éblouissement noir mat
- Filtres en nid d'abeille disponibles pour une réduction supplémentaire de l'éblouissement
- Disponible en Blanc Mat (WH) et Noir mat (BL)

DIM · FLICKER-FREE · CRI90

Caractéristiques

Code d'article	Désignation d'article	Equivalent (W)	Puissance (W)	Lumens	Rendement (lm/W)	CCT (K)	Angle de faisceau	Poids brut (kg/pc)
Dimmable (Triac)								
541001069000	LEDSpot3C-C-P 12W-Dim-3000-36D-WH	Halogen 100W	12	960	80	3000	36°	0,44
541001069300	LEDSpot3C-C-P 12W-Dim-4000-36D-WH	Halogen 100W	12	1020	85	4000	36°	0,44
541001069600	LEDSpot3C-C-P 12W-Dim-3000-36D-BL	Halogen 100W	12	960	80	3000	36°	0,44
541001069900	LEDSpot3C-C-P 12W-Dim-4000-36D-BL	Halogen 100W	12	1020	85	4000	36°	0,44
Marche-Arrêt								
541001053900	LEDSpot3C-C-P 25W-3000-36D-WH	HID 35W	25	2125	85	3000	36°	0,74
541001053700	LEDSpot3C-C-P 25W-4000-36D-WH	HID 35W	25	2250	90	4000	36°	0,74
541001052700	LEDSpot3C-C-P 25W-3000-36D-BL	HID 35W	25	2125	85	3000	36°	0,94
541001053000	LEDSpot3C-C-P 25W-4000-36D-BL	HID 35W	25	2250	90	4000	36°	0,94
541001053500	LEDSpot3C-C-P 35W-3000-36D-WH	HID 50W	35	2975	85	3000	36°	0,94
541001053300	LEDSpot3C-C-P 35W-4000-36D-WH	HID 50W	35	3150	90	4000	36°	0,94
541001052800	LEDSpot3C-C-P 35W-3000-36D-BL	HID 50W	35	2975	85	3000	36°	0,94
541001052600	LEDSpot3C-C-P 35W-4000-36D-BL	HID 50W	35	3150	90	4000	36°	0,94
Smart								
541001094800	LEDSpot3C-C-P 37W-BLE-3000-36D-WH	HID 50W	37	2960	80	3000	36°	0,95
541001095000	LEDSpot3C-C-P 37W-BLE-4000-36D-WH	HID 50W	37	3145	85	4000	36°	0,95
541001095200	LEDSpot3C-C-P 37W-BLE-3000-36D-BL	HID 50W	37	2960	80	3000	36°	0,95
541001095400	LEDSpot3C-C-P 37W-BLE-4000-36D-BL	HID 50W	37	3145	85	4000	36°	0,95

Accessoires

550098001000
LEDSpot3C-C-P R65-Reflector-24D

550098000300
LEDSpot3C-C-P R85-Reflector-24D

550098000500
LEDSpot3C-C-P R100-Reflector-24D

599007083000
LEDSpot3C-C-P R65-Honeycomb

599007082900
LEDSpot3C-C-P R85-Honeycomb

599007082800
LEDSpot3C-C-P R100-Honeycomb

Version octobre 2022
Les données sont sujettes à changement

Caractéristiques	
Durée de vie (L70)	70.000 h
Durée de vie (L80)	50.000 h
Cycles marche/arrêt	100.000
Cohérence de couleur (SDCM)	4
Gradabilité	On-Off / Triac / BLE
Angle d'inclinaison maximum	85°
Couleur de finition	Blanc mat / Noir mat
IRC	≥ 90
IP	IP20
IK	IK02 (BLE) / IK03
Classe de protection	II (BLE) / I
Groupe de risque (EN 62471)	RG1
Pilote inclus (Oui/Non)	Oui
Essai au fil incandescent	650°C
Taux de défaillance du pilote (les 5.000 hrs)	<1 %
Facteur de puissance	≥ 0,9

Alimentation électrique	
Fréquence	50/60 Hz
Tension	220~240 V AC
DC input voltage	Voir annexe du catalogue Connection Caractéristiques

Propriétés mécaniques	
Structure	Aluminium
Matériau optique	Coated Polycarbonate
Matériau lentille	Polycarbonate

Conditions d'application	
Température de fonctionnement	-10~+40°C
Température d'application	+25°C
Environnement de stockage	-25~+50°C

5 ANS DE GARANTIE

Schéma de dimensions (mm)

LEDSpot3C-C-P 12W-Dim

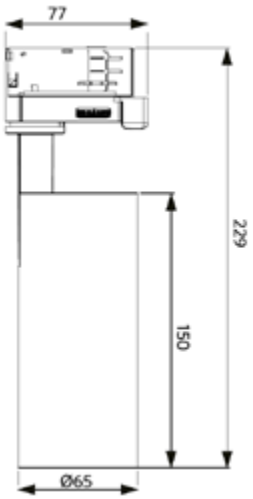

LEDSpot3C-C-P 25W

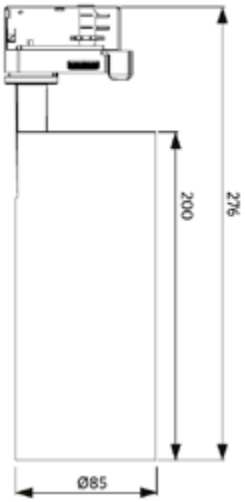

LEDSpot3C-C-P 35W

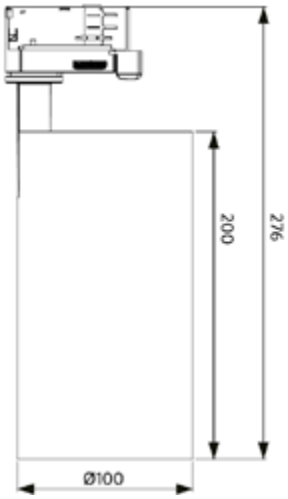

LEDSpot3C-C-P 37W-BLE

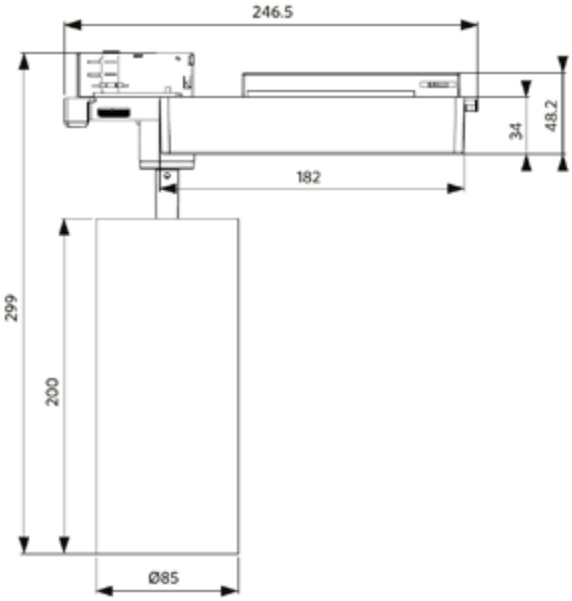

OPPLE LIGHTING.

- Spot puissant sur rail, design cylindrique classique et boîtier qui s'intègrent parfaitement à l'architecture intérieure de boutiques
- Haut rendement et haute efficacité : jusqu'à 85 lm/W et 2550 lumen
- S'adapte dans les rails 3C Global/Nordic Aluminium® -et d'autres types de rails 3C standards
- Faible éblouissement grâce à l'anneau anti- éblouissement noir mat
- Disponible en Blanc Mat (WH) et Noir mat (BL)

FLICKER-FREE CRI90

Caractéristiques

Code d'article	Désignation d'article	Equivalent (W)	Puissance (W)	Lumens	Rendement (lm/W)	CCT (K)	Angle de faisceau	Poids brut (kg/pc)
Marche-Arrêt								
140054439	LEDSpot3C-P 30W-3000-40D-WH	HID 50W	30	2400	80	3000	40°	1,20
140054447	LEDSpot3C-P 30W-4000-40D-WH	HID 50W	30	2550	85	4000	40°	1,20
140054443	LEDSpot3C-P 30W-3000-40D-BL	HID 50W	30	2400	80	3000	40°	1,20
140054451	LEDSpot3C-P 30W-4000-40D-BL	HID 50W	30	2550	85	4000	40°	1,20

Caractéristiques	
Durée de vie (L70)	50.000 h
Durée de vie (L80)	30.000 h
Cycles marche/arrêt	100.000
Cohérence de couleur (SDCM)	3
Gradabilité	On-Off
Angle d'inclinaison maximum	90°
Couleur de finition	Blanc mat / Noir mat
IRC	≥ 90
IP	IP20
IK	IK02
Classe de protection	I
Groupe de risque (EN 62471)	RG1
Pilote inclus (Oui/Non)	Oui
Essai au fil incandescent	650°C
Taux de défaillance du pilote (les 5.000 hrs)	<1 %
Facteur de puissance	≥ 0,9

Alimentation électrique	
Fréquence	50/60 Hz
Tension	220~240 V AC
DC input voltage	Voir annexe du catalogue Connection Caractéristiques

Propriétés mécaniques	
Structure	Aluminium
Matériau optique	Coated Polycarbonate
Matériau lentille	Polycarbonate

Conditions d'application	
Température de fonctionnement	-25~+40°C
Température d'application	+25°C
Environnement de stockage	-25~+50°C

5 ANS DE GARANTIE

Schéma de dimensions (mm)

LEDSpot3C-P 30W

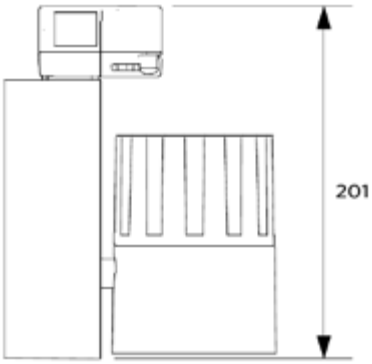

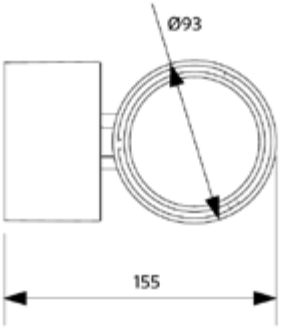

OPPLE LIGHTING.

Spot EcoMax 3C

- Spot sur rail compact de haute qualité avec flux lumineux très efficace et répartition homogène de la lumière
- Design cylindrique simple et sobre sans ailettes de refroidissement visibles
- Idéal pour les magasins, les salles d'exposition, les bureaux et la maison grâce à sa possibilité d'orientation
- S'adapte dans les rails 3C Global/Nordic Aluminium® -et d'autres types de rails 3C standards
- Disponible en versions blanc mat (WH) et en noir mat (BL)

FLICKER-FREE

Caractéristiques

Code d'article	Désignation d'article	Equivalent (W)	Puissance (W)	Lumens	Rendement (lm/W)	CCT (K)	Angle de faisceau	Poids brut (kg/pc)
Marche-Arrêt								
541001044800	LEDSpot3C-E 30W-3000-24D-WH	HID 50W	30	2550	85	3000	24°	0,47
541001045000	LEDSpot3C-E 30W-4000-24D-WH	HID 50W	30	2700	90	4000	24°	0,47
541001044900	LEDSpot3C-E 30W-3000-24D-BL	HID 50W	30	2550	85	3000	24°	0,47
541001045100	LEDSpot3C-E 30W-4000-24D-BL	HID 50W	30	2700	90	4000	24°	0,47

Caractéristiques	
Durée de vie (L70)	50.000 h
Durée de vie (L80)	30.000 h
Cycles marche/arrêt	100.000
Cohérence de couleur (SDCM)	3
Gradabilité	On-Off
Angle d'inclinaison maximum	90°
Couleur de finition	Blanc / Noir
IRC	≥ 80
IP	IP20
IK	IK02
Classe de protection	II
Groupe de risque (EN 62471)	RG0
Pilote inclus (Oui/Non)	Oui
Essai au fil incandescent	650°C
Taux de défaillance du pilote (les 5.000 hrs)	<1 %
Facteur de puissance	≥ 0,9

Alimentation électrique	
Fréquence	50/60 Hz
Tension	220~240 V AC
DC input voltage	Voir annexe du catalogue Connection Caractéristiques

Propriétés mécaniques	
Structure	Aluminium
Matériau optique	Coated Polycarbonate
Matériau lentille	Polycarbonate

Conditions d'application	
Température de fonctionnement	-10~+40°C
Température d'application	+25°C
Environnement de stockage	-25~+50°C

5 ANS DE GARANTIE

CE

Schéma de dimensions (mm)

LEDSpot3C-E 30W

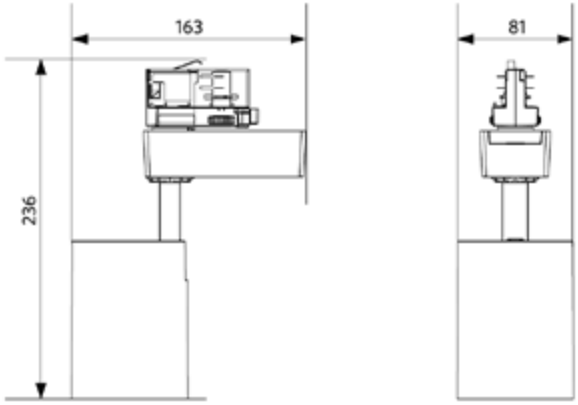

- Spot encastré orientable, pivotant et inclinable
- Design sobre et compact, idéal pour les magasins, les salles d'exposition et les environnements d'hôtellerie et de restauration
- Structure en aluminium moulé
- Rendu de couleurs excellent avec CRI 90
- Rendement élevé de 100 lm/W
- Version 35W disponible pour solutions Smart Lighting (BLE) et DALI2
- Driver DALI2 compatible avec réglage de lumière 230V push & dim

Caractéristiques

Code d'article	Désignation d'article	Equivalent (W)	Puissance (W)	Lumens	Rendement (lm/W)	CCT (K)	Angle de faisceau	Poids brut (kg/pc)
Marche-Arrêt								
541003067800	LEDSpotRS-P 20W-3000-60D-WH	HID 35W	20	1800	90	3000	60°	0,60
541003067900	LEDSpotRS-P 20W-4000-60D-WH	HID 35W	20	2000	100	4000	60°	0,60
541003068200	LEDSpotRS-P 35W-3000-60D-WH	HID 50W	35	3150	90	3000	60°	1,13
541003068300	LEDSpotRS-P 35W-4000-60D-WH	HID 50W	35	3500	100	4000	60°	1,13
DALI2								
541003101500	LEDSpotRS-P 35W-3000-60D-WH-DALI	HID 50W	35	3150	90	3000	60°	1,13
541003101600	LEDSpotRS-P 35W-4000-60D-WH-DALI	HID 50W	35	3500	100	4000	60°	1,13
Smart								
541003101900	LEDSpotRS-P 35W-3000-60D-WH-BLE	HID 50W	35	3150	90	3000	60°	1,13
541003102000	LEDSpotRS-P 35W-4000-60D-WH-BLE	HID 50W	35	3500	100	4000	60°	1,13
1-10V								
541003102300	LEDSpotRS-P 35W-3000-60D-WH-10V	HID 50W	35	3150	90	3000	60°	1,13
541003102400	LEDSpotRS-P 35W-4000-60D-WH-10V	HID 50W	35	3500	100	4000	60°	1,13

Voir annexe Aperçu des bagues d'adaptation pour les schémas de dimensions des anneaux adaptateur.

Accessoires

140060651
LEDDownlightRc-HZdim-Adapter-175-200

542098030700
Junction-Box-WH

Caractéristiques	
Durée de vie (L70)	70.000 h
Durée de vie (L80)	50.000 h
Cycles marche/arrêt	100.000
Cohérence de couleur (SDCM)	3
Gradabilité	On-Off / DALI / BLE / 1-10V
Angle d'inclinaison maximum	40°
Couleur de finition	Blanc
IRC	≥ 90
IP	IP20
IK	IK03
Classe de protection	II
Groupe de risque (EN 62471)	RG1
Pilote inclus (Oui/Non)	Oui
Essai au fil incandescent	650°C
Taux de défaillance du pilote (les 5.000 hrs)	<1 %
Facteur de puissance	≥ 0,9

Alimentation électrique	
Fréquence	50/60 Hz
Tension	220~240 V AC
DC input voltage	Voir annexe du catalogue Connection Caractéristiques
Longueur de câble 230V	0.3 m

Propriétés mécaniques	
Structure	Aluminium
Matériau optique	Coated Polycarbonate

Conditions d'application	
Température de fonctionnement	-10~+45°C
Température d'application	+25°C
Environnement de stockage	-25~+50°C

5 ANS DE GARANTIE

Schéma de dimensions (mm)

LEDSpotRS -P 20W

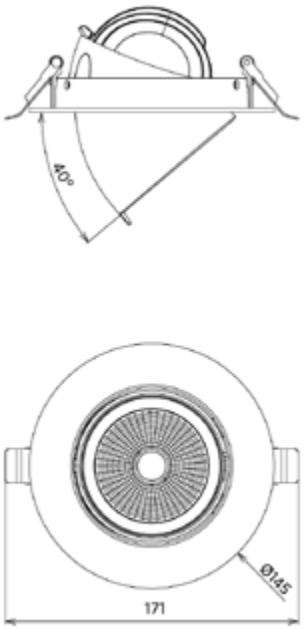

LEDSpotRS -P 35W

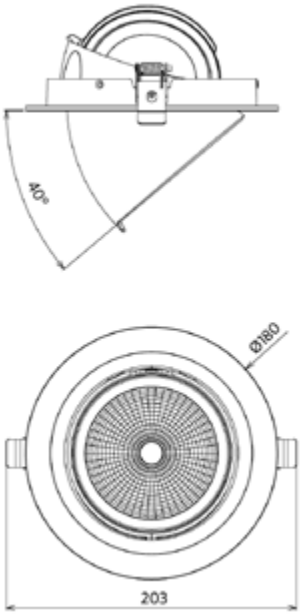

LEDSpotRS -P 20W
Driver On/Off

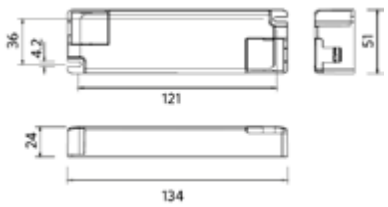

LEDSpotRS -P 35W
Driver On/Off

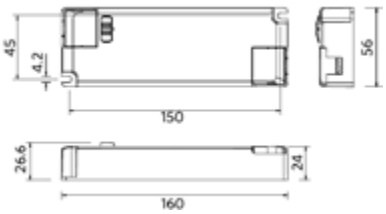

LEDSpotRS -P 35W
Driver Dim

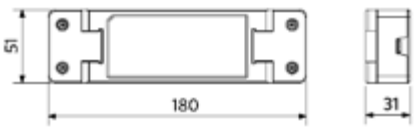

Schémas diamètre d'encastrement (mm)

LEDSpotRS -P 20W
Ø120-130

LEDSpotRS -P 35W
Ø160-175

- Beau spot orientable et dimmable avec faisceau de lumière confortable
- Réduction maximum de la consommation d'énergie de 85% par rapport aux spots halogènes
- Conception optique inédite: UGR16
- Luminaire proposant une grande flexibilité
- Solution complète IP44 (8W), y compris driver IP44 LED
- Disponible en blanc et en aluminium en température de couleur 2700, 3000 and 4000K

DIM | FLICKER-FREE | UGR≤16 | IP44

Caractéristiques

Code d'article	Désignation d'article	Equivalent (W)	Puissance (W)	Lumens	Rendement (lm/W)	CCT (K)	IP	Poids brut (kg/pc)
Dimmable (Triac)								
140061278	LEDSpotRA HQ2 8W-Dim-2700-40D-AL-IP44	Halogen 50W	8	640	80	2700	IP44	0,40
140061279	LEDSpotRA HQ2 8W-Dim-3000-40D-AL-IP44	Halogen 50W	8	640	80	3000	IP44	0,40
140061280	LEDSpotRA HQ2 8W-Dim-4000-40D-AL-IP44	Halogen 50W	8	680	85	4000	IP44	0,40
140061281	LEDSpotRA HQ2 8W-Dim-2700-40D-WH-IP44	Halogen 50W	8	640	80	2700	IP44	0,40
140061282	LEDSpotRA HQ2 8W-Dim-3000-40D-WH-IP44	Halogen 50W	8	640	80	3000	IP44	0,40
140061283	LEDSpotRA HQ2 8W-Dim-4000-40D-WH-IP44	Halogen 50W	8	680	85	4000	IP44	0,40

Accessoires

542098030700
Junction-Box-WH

Caractéristiques	
Durée de vie (L70)	50.000 h
Durée de vie (L80)	30.000 h
Cycles marche/arrêt	100.000
Cohérence de couleur (SDCM)	3.4
Gradabilité	Triac
Angle de faisceau	40°
Angle d'inclinaison maximum	23°
Couleur de finition	Blanc RAL9003 / Aluminium brossé RAL 9022
IRC	≥ 80
UGR	≤ 16
IK	IK02
Classe de protection	II
Groupe de risque (EN 62471)	RG0
Pilote inclus (Oui/Non)	Oui
Essai au fil incandescent	850°C
Taux de défaillance du pilote (les 5.000 hrs)	<1 %
Facteur de puissance	≥ 0,9

Alimentation électrique	
Fréquence	50/60 Hz
Tension	220~240 V AC
DC input voltage	Voir annexe du catalogue Connection Caractéristiques
Longueur de câble 230V	0.3 m

Propriétés mécaniques	
Structure	Aluminium + Polycarbonate
Matériau optique	Coated Polycarbonate

Conditions d'application	
Température de fonctionnement	-10~+40°C
Température d'application	+25°C
Environnement de stockage	-25~+50°C

5 ANS DE GARANTIE

Schéma de dimensions (mm)

LEDSpotRA-HQ
LEDSpotRA HQ2

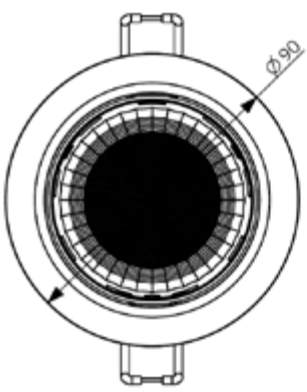

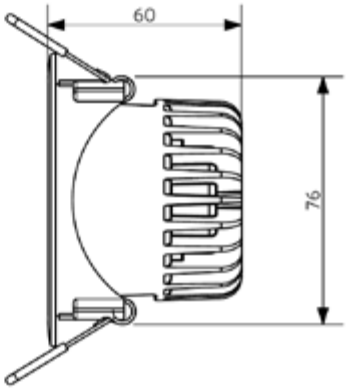

LEDSpotRA-HQ
Driver

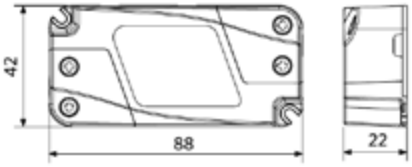

LEDSpotRA HQ2
Driver

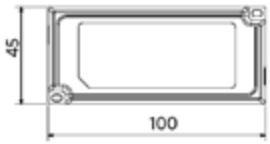

Schémas diamètre d'encastrement (mm)

LEDSpotRA-HQ
LEDSpotRA HQ2
Ø80

- NOUVEAU: Disponible en Noir (BL)
- Spot LED encastré moderne avec angle d'inclinaison de 25° pour un éclairage ciblé parfait
- Norme IP44, idéal pour une utilisation dans les environnements humides, comme les salles de bains
- Rendement amélioré jusqu'à 77 lm/W avec rendement lumineux jusqu'à 520 lm
- L'angle de faisceau de 30° offre un effet d'éclairage ciblé
- Agréable lumière blanche chaude (2700 K), idéale pour une ambiance chaleureuse
- Disponible en blanc mat (WH), noir (BL) et finition aluminium brossé (BA)

DIM · FLICKER-FREE · IP44

Caractéristiques

Code d'article	Désignation d'article	Equivalent (W)	Puissance (W)	Lumens	Rendement (lm/W)	CCT (K)	Poids brut (kg/pc)
Dimmable (Triac)							
541003207300	LEDSpotRA-Ava-E2 5W-Dim-2700-30D-BA	Halogen 35W	5	385	77	2700	0,22
541003207100	LEDSpotRA-Ava-E2 5W-Dim-2700-30D-WH	Halogen 35W	5	385	77	2700	0,22
541003538200	LEDSpotRA-Ava-E2 5W-Dim-2700-30D-BL	Halogen 35W	5	385	77	2700	0,22
541003207700	LEDSpotRA-Ava-E2 7W-Dim-2700-30D-BA	Halogen 50W	7	520	74	2700	0,22
541003207500	LEDSpotRA-Ava-E2 7W-Dim-2700-30D-WH	Halogen 50W	7	520	74	2700	0,22
541003538400	LEDSpotRA-Ava-E2 7W-Dim-2700-30D-BL	Halogen 50W	7	520	74	2700	0,22

Accessoires

542098030700
Junction-Box-WH

Caractéristiques	
Durée de vie (L70)	50.000 h
Durée de vie (L80)	30.000 h
Cycles marche/arrêt	100.000
Cohérence de couleur (SDCM)	4
Gradabilité	Triac
Angle de faisceau	30°
Angle d'inclinaison maximum	25°
Couleur de finition	Aluminium brossé / Blanc mat / Noir
IRC	≥ 80
IP	IP44
IK	IK02
Classe de protection	II
Groupe de risque (EN 62471)	RG0
Pilote inclus (Oui/Non)	Oui
Essai au fil incandescent	750°C
Taux de défaillance du pilote (les 5.000 hrs)	<0.5 %
Facteur de puissance	≥ 0,9

Alimentation électrique	
Fréquence	50/60 Hz
Tension	220~240 V AC
DC input voltage	Non
Longueur de câble 230V	0.3 m

Propriétés mécaniques	
Structure	Aluminium
Matériau optique	Polycarbonate

Conditions d'application	
Température de fonctionnement	-10~+45°C
Température d'application	+25°C
Environnement de stockage	-25~+50°C

5 ANS DE GARANTIE

CE

Schéma de dimensions (mm)

LEDSpotRA-Ava-E2

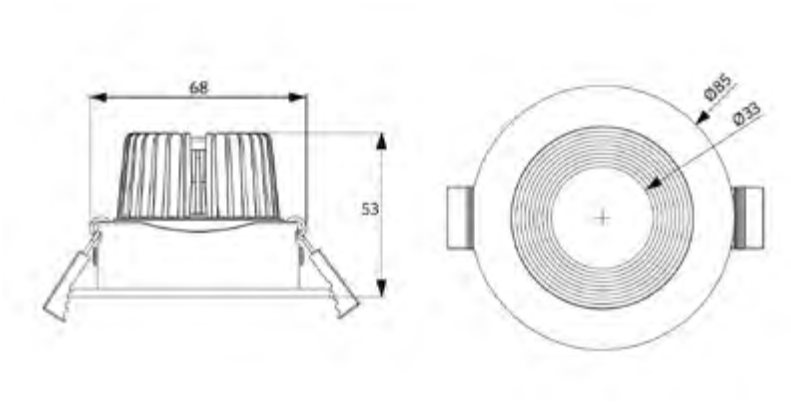

LEDSpotRA-Ava-E2
Driver

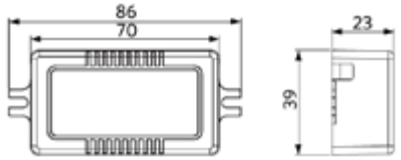

Schémas diamètre d'encastrement (mm)

LEDSpotRA-Ava-E2
Ø68-76

Spot Encastré Chiara

- Spot LED encastré avec angle d'inclinaison de 25°
- Faisceau étroit grâce au nouveau design de réflecteur à micro-facettes
- Lumière exempte d'ombres multiples pour un éclairage ciblé professionnel
- Existe en 2700, 3000 et 4000K
- Diamètre d'installation universel de 68 mm
- IP44 du côté de l'émission de la lumière
- Disponible en blanc mat (WH) et aluminium brossé (AL)
- Plus de 85% d'économies d'énergie par rapport aux halogènes 35W et 50W

FLICKER-FREE · CRI80 · IP20 ↓ IP44

Caractéristiques

Code d'article	Désignation d'article	Equivalent (W)	Puissance (W)	Lumens	Rendement (lm/W)	CCT (K)	Poids brut (kg/pc)
Marche-Arrêt							
541003410800	LEDSpotRA-Chiara-E 6W-827-36D-AL	Halogen 35W	6	450	75	2700	0,09
541003410900	LEDSpotRA-Chiara-E 6W-827-36D-WH	Halogen 35W	6	450	75	2700	0,09
541003414200	LEDSpotRA-Chiara-E 6W-830-36D-AL	Halogen 35W	6	450	75	3000	0,09
541003414300	LEDSpotRA-Chiara-E 6W-830-36D-WH	Halogen 35W	6	450	75	3000	0,09
541003411000	LEDSpotRA-Chiara-E 6W-840-36D-AL	Halogen 35W	6	480	80	4000	0,09
541003411100	LEDSpotRA-Chiara-E 6W-840-36D-WH	Halogen 35W	6	480	80	4000	0,09
541003411200	LEDSpotRA-Chiara-E 8W-827-36D-AL	Halogen 50W	8	600	75	2700	0,09
541003411300	LEDSpotRA-Chiara-E 8W-827-36D-WH	Halogen 50W	8	600	75	2700	0,09
541003414400	LEDSpotRA-Chiara-E 8W-830-36D-AL	Halogen 50W	8	600	75	3000	0,09
541003414500	LEDSpotRA-Chiara-E 8W-830-36D-WH	Halogen 50W	8	600	75	3000	0,09
541003411400	LEDSpotRA-Chiara-E 8W-840-36D-AL	Halogen 50W	8	640	80	4000	0,09
541003411500	LEDSpotRA-Chiara-E 8W-840-36D-WH	Halogen 50W	8	640	80	4000	0,09

Accessoires

542098030700
Junction-Box-WH

Caractéristiques	
Durée de vie (L70)	50.000 h
Durée de vie (L80)	30.000 h
Cycles marche/arrêt	100.000
Cohérence de couleur (SDCM)	4
Gradabilité	On-Off
Angle de faisceau	36°
Angle d'inclinaison maximum	25°
Couleur de finition	Aluminium brossé / Blanc mat
IRC	≥ 80
IP côté utilisateur	IP44
IP partie encastrée	IP20
IK	IK02
Classe de protection	II
Groupe de risque (EN 62471)	RG1
Pilote inclus (Oui/Non)	Oui
Essai au fil incandescent	650°C
Taux de défaillance du pilote (les 5.000 hrs)	<1 %
Facteur de déplacement (DF)	≥ 0.9

Alimentation électrique	
Fréquence	50/60 Hz
Tension	220~240 V AC
DC input voltage	Voir annexe du catalogue Connection Caractéristiques
Longueur de câble 230V	0.3 m

Propriétés mécaniques	
Structure	Polycarbonate
Matériau optique	Polycarbonate

Conditions d'application	
Température de fonctionnement	-10~+40°C
Température d'application	+25°C
Environnement de stockage	-25~+50°C

5 ANS DE GARANTIE

CE

Schéma de dimensions (mm)

LEDSpotRA-Chiara-E

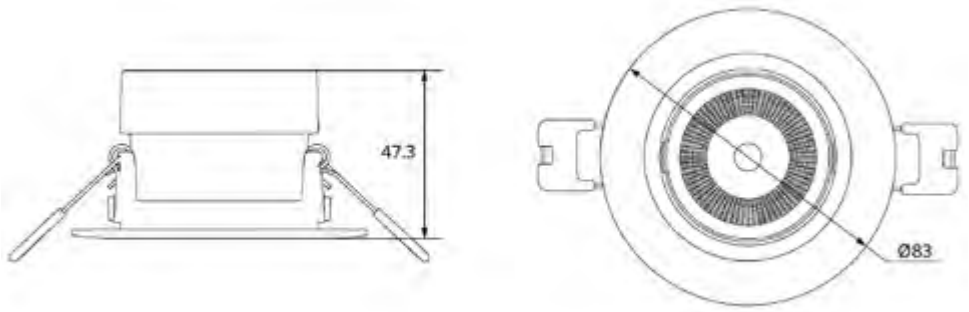

Schémas diamètre d'encastrement (mm)

LEDSpotRA-Chiara-E
Ø68-74

Wall-Mounted Performer

- Luminaire LED robuste, étanche IP65 avec protection élevée contre les chocs (IK10)
- Bonne intégration dans l'architecture avec répartition confortable de la lumière
- Gradation à 3 niveaux grâce au détecteur de mouvement et de lumière du jour intégré (versions MD, mouvement toujours nécessaire pour allumer le luminaire)
- Un Wall-Mounted avec détecteur (MD) peut contrôler jusqu'à 10 Wall-Mounted sans détecteur
- Disponible avec un éclairage de secours de 1 heure et 3 heures (EM1/EM3)
- Commutateur de lumière corrélée (CCT) pour sélection de couleur (3000K-4000K)
- Conçu pour une installation et une maintenance facile avec possibilité de câblage jusqu'à 2,5 mm2
- Convient à un usage en intérieur et en extérieur
- Économies d'énergie jusqu'à 60% par comparaison avec montures compactes pour lumière fluorescente

Caractéristiques

Code d'article	Désignation d'article	Equivalent (W)	Puissance (W)	Lumens	Rendement (lm/W)	CCT (K)	Avec détecteur IR	Poids brut (kg/pc)
1-10V								
543011000600	LEDWall-Mounted-P Rd300-15W	CFL 2x18W	15	1750	115	3000/4000	Non	1,30
543011000400	LEDWall-Mounted-P Rd300-21W	CFL 2x26W	21	2550	120	3000/4000	Non	1,32
Détection de mouvement, Détection lumière du jour								
543011000500	LEDWall-Mounted-P Rd300-16W-MD	CFL 2x18W	16	1750	110	3000/4000	Oui	1,40
543011000300	LEDWall-Mounted-P Rd300-22W-MD	CFL 2x26W	22	2550	115	3000/4000	Oui	1,42
Version secours 1 heure, 1-10V								
543011003600	LEDWall-Mounted-P Rd300-15W-EM1	CFL 2x18W	15	1750	115	3000/4000	Non	1,48
543011003800	LEDWall-Mounted-P Rd300-21W-EM1	CFL 2x26W	21	2550	120	3000/4000	Non	1,50
Version secours 1 heure, Détection de mouvement, Détection lumière du jour								
543011003700	LEDWall-Mounted-P Rd300-16W-MD-EM1	CFL 2x18W	16	1750	110	3000/4000	Oui	1,58
543011003900	LEDWall-Mounted-P Rd300-22W-MD-EM1	CFL 2x26W	22	2550	115	3000/4000	Oui	1,60
Version secours 3 heures, 1-10V								
543011003200	LEDWall-Mounted-P Rd300-15W-EM3	CFL 2x18W	15	1750	115	3000/4000	Non	1,78
543011003400	LEDWall-Mounted-P Rd300-21W-EM3	CFL 2x26W	21	2550	120	3000/4000	Non	1,80
Version secours 3 heures, Détection de mouvement, Détection lumière du jour								
543011003300	LEDWall-Mounted-P Rd300-16W-MD-EM3	CFL 2x18W	16	1750	110	3000/4000	Oui	1,88
543011003500	LEDWall-Mounted-P Rd300-22W-MD-EM3	CFL 2x26W	22	2550	115	3000/4000	Oui	1,90

Caractéristiques	
Durée de vie (L70)	50.000 h
Durée de vie (L80)	30.000 h
Cycles marche/arrêt	100.000
Cohérence de couleur (SDCM)	4
Gradabilité	1-10V
Sensor type	Non / Détection mouvement + lumière du jour (MD)
Technique de sensor	Non / Microwave
Couleur de finition	Blanc RAL9003
IRC	≥ 80
IP	IP65
IK	IK10
Classe de protection	II
Groupe de risque (EN 62471)	RG0
Pilote inclus (Oui/Non)	Oui
Essai au fil incandescent	850°C
Taux de défaillance du pilote (les 5.000 hrs)	<0.5 %
Facteur de puissance	≥ 0,9

Alimentation électrique	
Fréquence	50/60 Hz
Tension	220~240 V AC
DC input voltage	Voir annexe du catalogue Connection Caractéristiques

Propriétés mécaniques	
Structure	Polycarbonate
Matériau optique	Polycarbonate

Conditions d'application	
Température de fonctionnement	-30~+50°C
Température d'application	+25°C
Environnement de stockage	-30~+60°C

5 ANS DE GARANTIE

Schéma de dimensions (mm)

LEDWall-Mounted-P Rd300

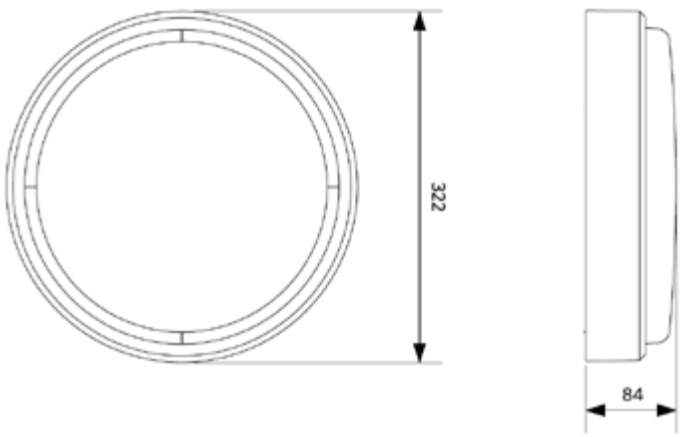

Détecteur de mouvement - Niveau de détection

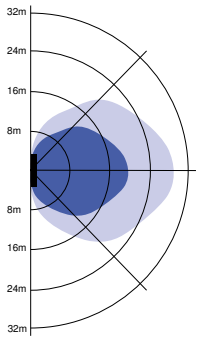

Installation - Montage mural
Hauteur d'installation conseillée 1-4m

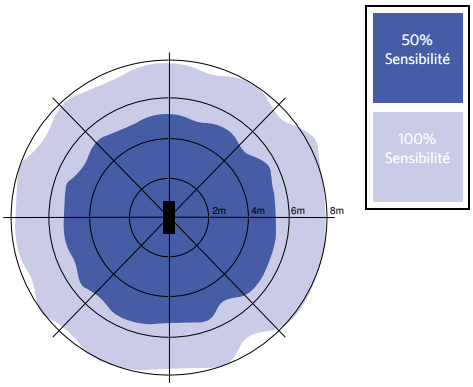

Installation - Montage plafond
Hauteur d'installation conseillée 2.5-10m

- Élégant luminaire mural compact, robuste (IP54+IK08)
- Câblage aisé avec entrée et sortie (in/out) pour mise en ligne
- Commutateur CCT pour sélection de couleur (3000K-4000K)
- Disponible avec détecteur de mouvement et de lumière du jour intégré et gradation progressive en 2 étapes (versions MD, mouvement toujours nécessaire pour allumer le luminaire)
- Éclairage secours 3h disponible avec auto-test (version EM)
- Jusqu'à 60 % d'économies d'énergie comparé aux luminaires fluorescents compacts

FLICKER-FREE IK08 IP54

Caractéristiques

Code d'article	Désignation d'article	Equivalent (W)	Puissance (W)	Lumens	Rendement (lm/W)	CCT (K)	Avec détecteur IR	Poids brut (kg/pc)
Marche-Arrêt								
522020001800	LEDWall-Mounted-E2 Rd275-14W	CFL 2x18W	14	1700	120	3000/4000	Non	0,70
522020001600	LEDWall-Mounted-E2 Rd275-22W	CFL 2x26W	22	2500	115	3000/4000	Non	0,70
Détection de mouvement, Détection lumière du jour								
522020001700	LEDWall-Mounted-E2 Rd275-14W-MD	CFL 2x18W	14	1700	120	3000/4000	Oui	0,76
522020001500	LEDWall-Mounted-E2 Rd275-22W-MD	CFL 2x26W	22	2500	115	3000/4000	Oui	0,76
Version secours 3 heures, Marche-Arrêt								
522020001400	LEDWall-Mounted-E2 Rd275-14W-EM3	CFL 2x18W	14	1700	120	3000/4000	Non	0,80
522020001200	LEDWall-Mounted-E2 Rd275-22W-EM3	CFL 2x26W	22	2500	115	3000/4000	Non	0,80
Version secours 3 heures, Détection de mouvement, Détection lumière du jour								
522020001300	LEDWall-Mounted-E2 Rd275-14W-MD-EM3	CFL 2x18W	14	1700	120	3000/4000	Oui	0,86
522020001100	LEDWall-Mounted-E2 Rd275-22W-MD-EM3	CFL 2x26W	22	2500	115	3000/4000	Oui	0,86

Caractéristiques	
Durée de vie (L70)	50.000 h
Durée de vie (L80)	30.000 h
Cycles marche/arrêt	100.000
Cohérence de couleur (SDCM)	4
Gradabilité	On-Off / Contrôlé par le capteur
Sensor type	Non / Détection mouvement + lumière du jour (MD)
Technique de sensor	Non / Microwave
Couleur de finition	Blanc RAL9016
IRC	≥ 80
IP	IP54
IK	IK08
Classe de protection	II
Pilote inclus (Oui/Non)	Oui
Essai au fil incandescent	850°C
Taux de défaillance du pilote (les 5.000 hrs)	<0.5 %
Facteur de puissance	≥ 0,9

Alimentation électrique	
Fréquence	50/60 Hz
Tension	220~240 V AC
DC input voltage	Non

Propriétés mécaniques	
Structure	Polypropylène
Matériau optique	Polypropylène

Conditions d'application	
Température de fonctionnement	-20~+45°C
Température de fonctionnement EM	0~+45°C
Température d'application	+25°C
Environnement de stockage	-20~+25°C
Storage environment EM	-20~+25°C

5 ANS DE GARANTIE

CE

Schéma de dimensions (mm)

LEDWall-Mounted-E2 Rd275

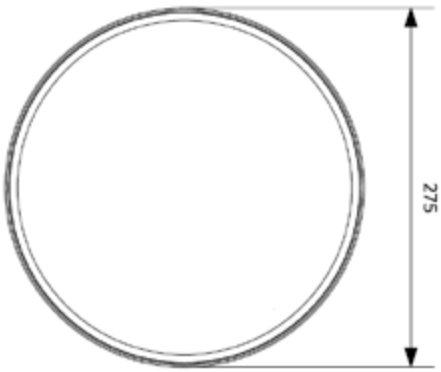

Détecteur de mouvement - Niveau de détection

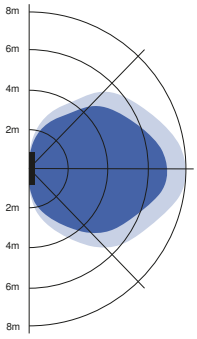

Installation - Montage mural
Hauteur d'installation conseillée 1-3m

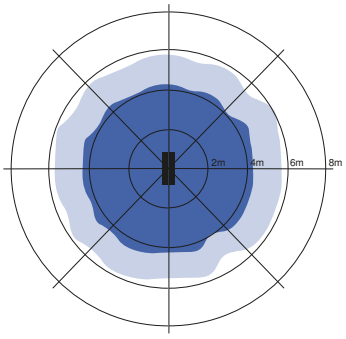

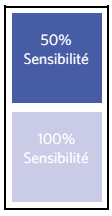

Installation - Montage plafond
Hauteur d'installation conseillée 2.5-6m

Ceiling Light Luna

IP20

FLICKER-FREE

- Luminaire de plafond élégant et compact
- Système de montage propre "twist-and-lock"
- Corps entièrement métallique de haute qualité
- Faible hauteur de seulement 46 mm
- Rendement élevé jusqu'à 95 lm/W
- Gamme complète : 4 puissances et 3 tailles
- Convient au montage au plafond et au mur
- Disponible en noir (BL) et blanc (WH)

Caractéristiques

Code d'article	Désignation d'article	Equivalent (W)	Puissance (W)	Lumens	Rendement (lm/W)	CCT (K)	Poids brut (kg/pc)
Marche-Arrêt							
540001295100	LEDCeilingLu-E Rd87-9W-830-WH	CFL 1x18W	9	810	90	3000	0,10
540001295500	LEDCeilingLu-E Rd87-9W-830-BL	CFL 1x18W	9	810	90	3000	0,10
540001296300	LEDCeilingLu-E Rd87-9W-840-WH	CFL 1x18W	9	855	95	4000	0,10
540001295600	LEDCeilingLu-E Rd87-9W-840-BL	CFL 1x18W	9	855	95	4000	0,10
540001295200	LEDCeilingLu-E Rd112-14W-830-WH	CFL 1x26W	14	1190	85	3000	0,17
540001295700	LEDCeilingLu-E Rd112-14W-830-BL	CFL 1x26W	14	1190	85	3000	0,17
540001296400	LEDCeilingLu-E Rd112-14W-840-WH	CFL 1x26W	14	1260	90	4000	0,17
540001295800	LEDCeilingLu-E Rd112-14W-840-BL	CFL 1x26W	14	1260	90	4000	0,17
540001295300	LEDCeilingLu-E Rd142-18W-830-WH	CFL 2x18W	18	1620	90	3000	0,27
540001295900	LEDCeilingLu-E Rd142-18W-830-BL	CFL 2x18W	18	1620	90	3000	0,27
540001296500	LEDCeilingLu-E Rd142-18W-840-WH	CFL 2x18W	18	1710	95	4000	0,27
540001296000	LEDCeilingLu-E Rd142-18W-840-BL	CFL 2x18W	18	1710	95	4000	0,27
540001295400	LEDCeilingLu-E Rd142-24W-830-WH	CFL 2x26W	24	2040	85	3000	0,27
540001296100	LEDCeilingLu-E Rd142-24W-830-BL	CFL 2x26W	24	2040	85	3000	0,27
540001296600	LEDCeilingLu-E Rd142-24W-840-WH	CFL 2x26W	24	2160	90	4000	0,27
540001296200	LEDCeilingLu-E Rd142-24W-840-BL	CFL 2x26W	24	2160	90	4000	0,27

Accessoires

542098030700
Junction-Box-WH

Caractéristiques	
Durée de vie (L70)	50.000 h
Durée de vie (L80)	30.000 h
Cycles marche/arrêt	100.000
Gradabilité	On-Off
Angle de faisceau	100°
Couleur de finition	Blanc RAL9003 / Noir
IRC	≥ 80
IP	IP20
IK	IK02
Classe de protection	II
Groupe de risque (EN 62471)	RG0
Pilote inclus (Oui/Non)	Oui
Facteur de déplacement (DF)	≥ 0.9

Alimentation électrique	
Fréquence	50/60 Hz
Tension	220~240 V AC
DC input voltage	Non

Propriétés mécaniques	
Structure	Aluminium
Matériau optique	Polycarbonate

Conditions d'application	
Température de fonctionnement	-10~+45°C
Température d'application	+25°C
Environnement de stockage	-25~+50°C

5 ANS DE GARANTIE

CE

Schéma de dimensions (mm)

LEDCeilingLu-E Rd87

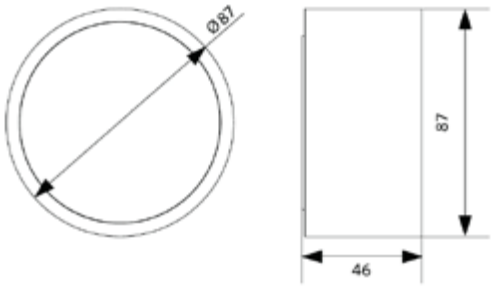

LEDCeilingLu-E Rd112

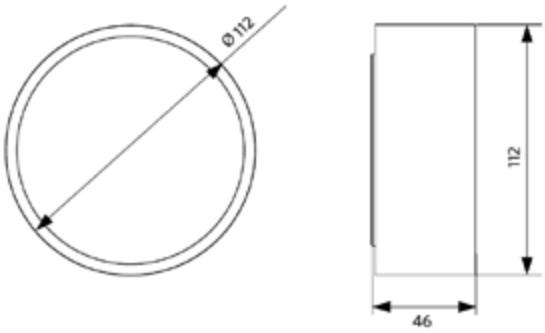

LEDCeilingLu-E Rd142

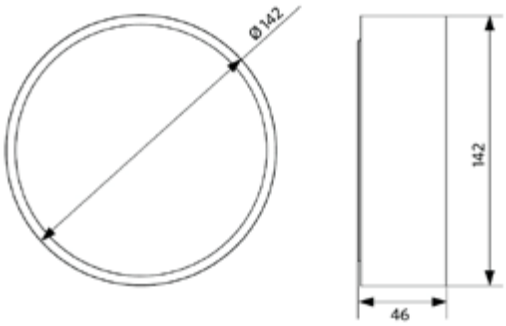

Plafonnier Apollo

DIM | FLICKER-FREE | IP44 | IP20

- Luminaire mural/de plafond professionnel avec diffusion de lumière conçue pour le confort
- Installation facile sur mur ou plafond
- Patte de fixation (accessoire) disponible pour montage facile sur installations existantes (nouveaux trous de vis superflus)
- Equipé de Module Clio G2
- Lumière uniforme créant une athmosphère agréable
- Version IP44 disponible pour usage dans les salle de bain et lieux similaires
- Economie d'énergie jusqu'à 80% comparé aux sources traditionnelles

Caractéristiques

Code d'article	Désignation d'article	Equivalent (W)	Puissance (W)	Lumens	Rendement (lm/W)	CCT (K)	IP	Poids brut (kg/pc)
Marche-Arrêt								
520020000100	LED HC300 12W 2700K Apollo III	GLS 75W	12	1150	96	2700	IP20	0,43
520020000200	LED HC300 12W 4000K Apollo III	GLS 75W	12	1250	104	4000	IP20	0,43
520021000300	LED HC350 16W 2700K IP44 Apollo III	GLS 100W	16	1450	91	2700	IP44	0,59
520021000400	LED HC350 16W 4000K IP44 Apollo III	GLS 100W	16	1580	99	4000	IP44	0,59
Dimmable (Triac)								
520021000700	LED HC350 22W DIM 2700K IP44 Apollo	GLS 100W	22	1955	89	2700	IP44	0,64
520021000800	LED HC350 22W DIM 4000K IP44 Apollo	GLS 100W	22	2040	93	4000	IP44	0,64

Accessoires

140060553
LED Module sensor CT

520098000200
LED Apollo HC300 bracket

520098001800
LED Apollo HC350 bracket

Accessoire de détection seulement pour une utilisation sans gradateur. Zone de détection: 12m.
HC300 bracket vendu par 2, HC350 bracket vendu par 3.

Caractéristiques	
Durée de vie (L70)	30.000 h
Durée de vie (L80)	20.000 h
Cycles marche/arrêt	100.000
Gradabilité	On-Off / Triac
Angle de faisceau	120°
Couleur de finition	Blanc RAL9003
IRC	≥ 80
IK	IK03
Classe de protection	I
Groupe de risque (EN 62471)	RG0
Pilote inclus (Oui/Non)	Oui

Alimentation électrique	
Fréquence	50/60 Hz
Tension	220~240 V AC
DC input voltage	Non

Propriétés mécaniques	
Structure	Acier
Matériau optique	Polycarbonate

Conditions d'application	
Température de fonctionnement	-20~+45°C
Température d'application	+25°C
Environnement de stockage	-25~+50°C

3 ANS DE GARANTIE

Schéma de dimensions (mm)

LED HC300 12W

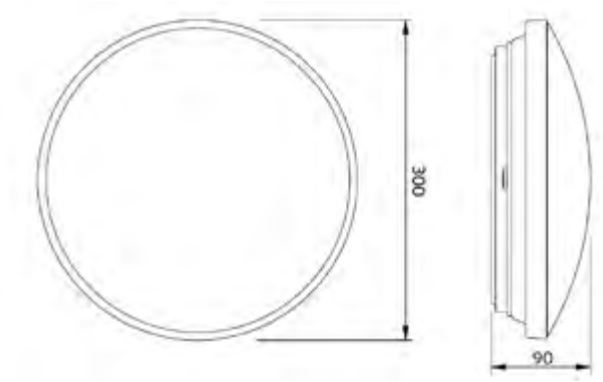

LED HC350 16W
LED HC350 22W

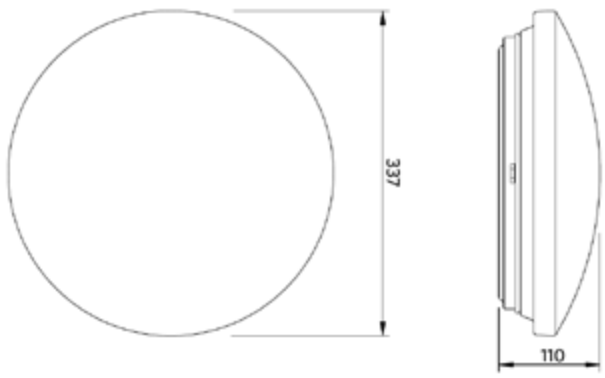

LED Module sensor CT

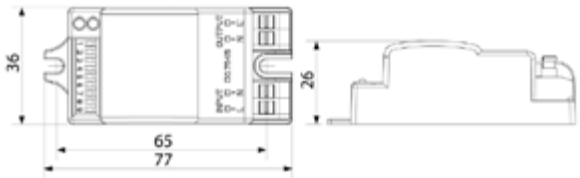

LED Apollo HC300 bracket

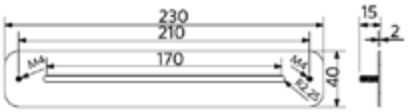

LED Apollo HC350 bracket

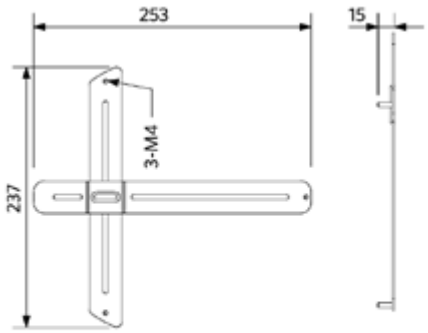

Porchlight EcoMax

- Solution simple pour le remplacement et la rénovation de solutions existantes
- IP65 et haute résistante aux chocs IK10 pour application extérieure
- Porchlight Master avec détecteur de mouvement et de lumière du jour intégré (versions MD), capable de contrôler jusqu'à 10 luminaires Porchlight non-MD
- Pour améliorer la perception de la sécurité, le Porchlight MD est toujours allumé à un niveau d'éclairage de 20 % la nuit, avec une augmentation progressive à 100 % lorsqu'un mouvement est détecté
- La gamme de détection, la détection de lumière de jour (lux) et le temps de maintien peuvent être facilement personnalisés par le biais du commutateur DIP
- Économie d'énergie jusqu'à 50% par rapport aux dispositifs à éclairage fluorescent compact

Caractéristiques

Code d'article	Désignation d'article	Equivalent (W)	Puissance (W)	Lumens	Rendement (lm/W)	CCT (K)	Avec détecteur IR	Poids brut (kg/pc)
Marche-Arrêt								
140064477	LEDPorch-E Re120-5W-3000K-WH	TL 8W	5	450	90	3000	Non	0,80
140064478	LEDPorch-E Re120-5W-4000K-WH	TL 8W	5	500	100	4000	Non	0,80
Détection de mouvement, Détection lumière du jour								
140064479	LEDPorch-E Re120-6W-3000K-MD-WH	TL 8W	6	480	80	3000	Oui	0,85
140064480	LEDPorch-E Re120-6W-4000K-MD-WH	TL 8W	6	510	85	4000	Oui	0,85
Version secours 1 heure, Marche-Arrêt								
549004004410	LEDPorch-E Re120-5W-3000K-EM1	TL 8W	5	450	90	3000	Non	1,03
549004004310	LEDPorch-E Re120-5W-4000K-EM1	TL 8W	5	500	100	4000	Non	1,03
Version secours 1 heure, Détection de mouvement, Détection lumière du jour								
549004008310	LEDPorch-E Re120-6W-3000K-MD-EM1	TL 8W	6	480	80	3000	Oui	1,07
549004008210	LEDPorch-E Re120-6W-4000K-MD-EM1	TL 8W	6	510	85	4000	Oui	1,07

Caractéristiques	
Durée de vie (L70)	50.000 h
Durée de vie (L80)	30.000 h
Cycles marche/arrêt	100.000
Cohérence de couleur (SDCM)	4
Gradabilité	On-Off / Contrôlé par le capteur
Sensor type	Non / Détection mouvement + lumière du jour (MD)
Technique de sensor	Non / Microwave
Couleur de finition	Blanc
IRC	≥ 80
IP	IP65
IK	IK10
Classe de protection	II
Groupe de risque (EN 62471)	RG0
Pilote inclus (Oui/Non)	Oui
Essai au fil incandescent	650°C
Taux de défaillance du pilote (les 5.000 hrs)	<0.5 %
Facteur de puissance	≥ 0,9

Alimentation électrique	
Fréquence	50/60 Hz
Tension	220~240 V AC
DC input voltage	Voir annexe du catalogue Connection Caractéristiques

Propriétés mécaniques	
Structure	Polycarbonate
Matériau optique	Polycarbonate

Conditions d'application	
Température de fonctionnement	-30~+50°C
Température d'application	+25°C
Environnement de stockage	-30~+60°C

5 ANS DE GARANTIE

CE

Schéma de dimensions (mm)

LEDPorch-E Re120

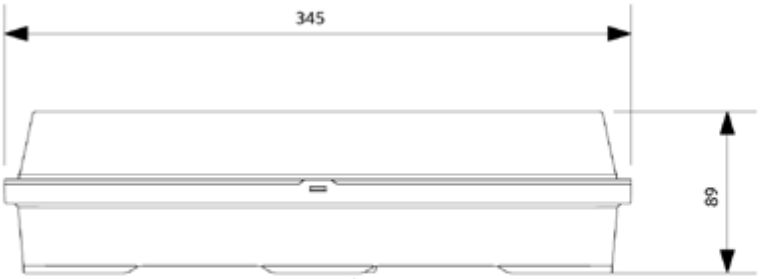

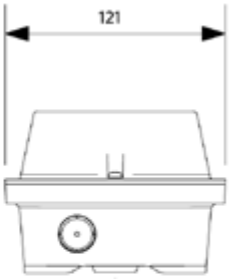

Détecteur de mouvement - Niveau de détection

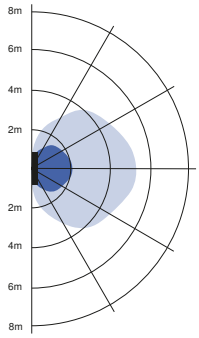

Installation - Montage mural
Hauteur d'installation conseillée 1-2m

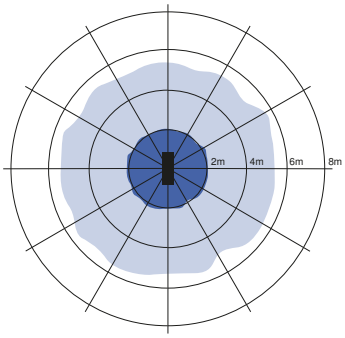

Installation - Montage plafond
Hauteur d'installation conseillée 2.5-4m

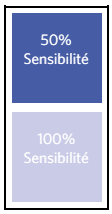

- Applique linéaire facile à installer
- Design élégant et resistant : IP44 & IK06
- Lumière confortable grâce au diffuseur opalin
- Raccordement sur le côté ou au centre du luminaire
- Accessoire: détecteur de mouvement et de lumière
- Idéal pour remplacer les équivalents TL 2X18W, 2X36W ou 2X58W

IK06 IP44

Caractéristiques

Code d'article	Désignation d'article	Equivalent (W)	Puissance (W)	Lumens	Rendement (lm/W)	CCT (K)	Poids brut (kg/pc)
Marche-Arrêt							
529001001000	LEDLinear-E CL06-20W-3000-WH	TL 2x18W	20	2100	105	3000	1,47
529001001100	LEDLinear-E CL06-20W-4000-WH	TL 2x18W	20	2300	115	4000	1,47
542005039700	LEDLinear-E CL12-40W-3000-WH	TL 2x36W	40	4320	108	3000	2,78
542005039800	LEDLinear-E CL12-40W-4000-WH	TL 2x36W	40	4720	118	4000	2,78
542005039900	LEDLinear-E CL15-53W-3000-WH	TL 2x58W	53	5930	112	3000	3,46
542005040000	LEDLinear-E CL15-53W-4000-WH	TL 2x58W	53	6360	120	4000	3,46
Version secours 1 heure, Marche-Arrêt							
549004010000	LEDLinear-E CL06-20W-3000-WH-EM1	TL 2x18W	20	2100	105	3000	1,77
549004010100	LEDLinear-E CL06-20W-4000-WH-EM1	TL 2x18W	20	2300	115	4000	1,77
549003003800	LEDLinear-E CL12-40W-3000-WH-EM1	TL 2x36W	40	4320	108	3000	3,03
549003003900	LEDLinear-E CL12-40W-4000-WH-EM1	TL 2x36W	40	4720	118	4000	3,03
549003004000	LEDLinear-E CL15-53W-3000-WH-EM1	TL 2x58W	53	5930	112	3000	3,73
549003004100	LEDLinear-E CL15-53W-4000-WH-EM1	TL 2x58W	53	6360	120	4000	3,73
Version secours 3 heures, Marche-Arrêt							
549004010200	LEDLinear-E CL06-20W-3000-WH-EM3	TL 2x18W	20	2100	105	3000	1,87
549004010300	LEDLinear-E CL06-20W-4000-WH-EM3	TL 2x18W	20	2300	115	4000	1,87
549003004200	LEDLinear-E CL12-40W-3000-WH-EM3	TL 2x36W	40	4320	108	3000	3,03
549003004300	LEDLinear-E CL12-40W-4000-WH-EM3	TL 2x36W	40	4720	118	4000	3,03
549003004400	LEDLinear-E CL15-53W-3000-WH-EM3	TL 2x58W	53	5930	112	3000	3,73
549003004500	LEDLinear-E CL15-53W-4000-WH-EM3	TL 2x58W	53	6360	120	4000	3,73

Accessoires

140060553
LED Module sensor CT

Caractéristiques	
Durée de vie (L70)	70.000 h
Durée de vie (L80)	50.000 h
Cycles marche/arrêt	100.000
Gradabilité	On-Off
Angle de faisceau	110°
Couleur de finition	Blanc RAL9003
IRC	≥ 80
IP	IP44
IK	IK06
Classe de protection	I
Groupe de risque (EN 62471)	RG0
Pilote inclus (Oui/Non)	Oui
Facteur de puissance	≥ 0,9

Alimentation électrique	
Fréquence	50/60 Hz
Tension	220~240 V AC
DC input voltage	Non

Propriétés mécaniques	
Structure	Acier
Matériau optique	Polyméthacrylate de méthyle (PMMA)

Conditions d'application	
Température de fonctionnement	-10~+40°C
Température d'application	+25°C
Environnement de stockage	-25~+50°C

5 ANS DE GARANTIE

CE

Schéma de dimensions (mm)

LEDLinear-E CL06

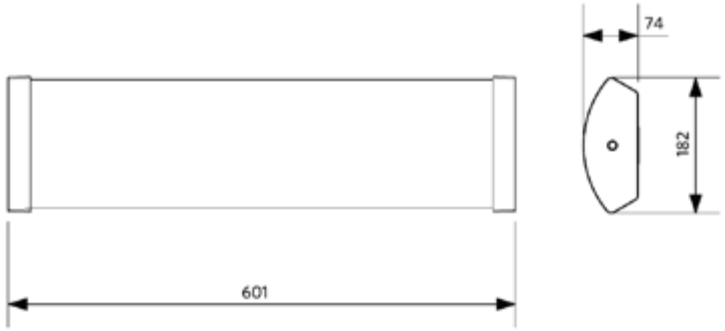

LEDLinear-E CL12

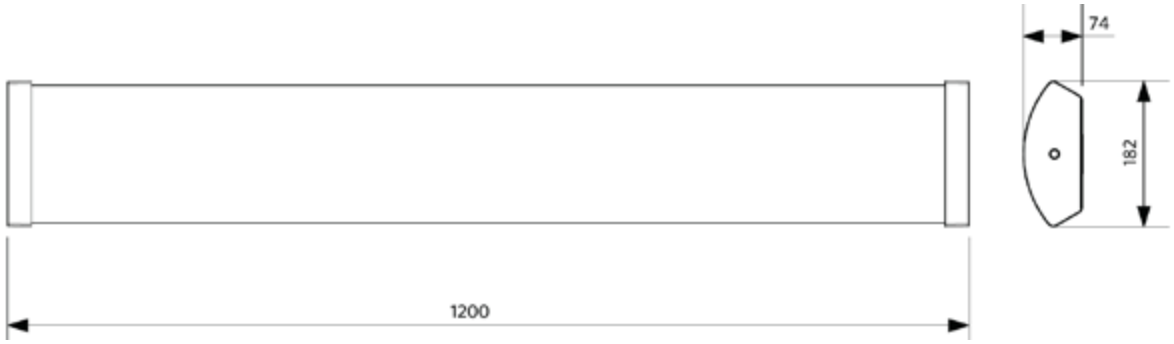

LEDLinear-E CL15

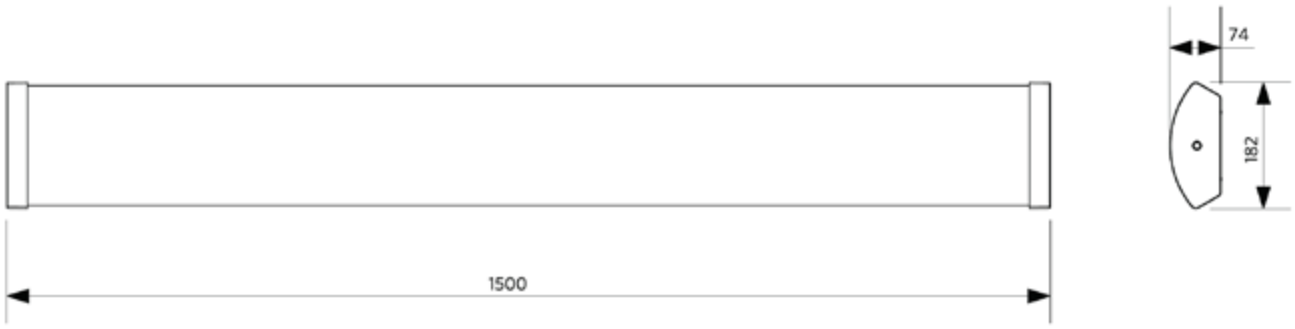

Réglette EcoMax T5

- Réglette linéaire à LED
- Lumière uniforme créant une athmosphère agréable
- Existe aussi en version dimmable
- Réduction de la consommation d'énergie jusqu'à 50%
- Connexion des réglettes jusqu'à 15 mètres
- Câble d'alimentation et pièces de raccordement (fixes & flexibles) compris
- Avec capot d'extrémité transparent
- Positionnement libre des clips de montage en acier inoxydable

DIM

1.5 M

Caractéristiques

Code d'article	Désignation d'article	Equivalent (W)	Puissance (W)	Lumens	Rendement (lm/W)	CCT (K)	Poids brut (kg/pc)
Marche-Arrêt							
140043898	LED E T5 batten 600 9W 3000K CT	TL 1x18W	9	900	100	3000	0,14
140043899	LED E T5 batten 600 9W 4000K CT	TL 1x18W	9	950	106	4000	0,14
140043900	LED E T5 batten 1200 18W 3000K CT	TL 1x36W	18	1850	103	3000	0,26
140043901	LED E T5 batten 1200 18W 4000K CT	TL 1x36W	18	1950	108	4000	0,26
Dimmable (Triac)							
140062784	LED P T5 batten 600 9W DIM 3000K CT	TL 1x18W	9	1100	122	3000	0,29
140062783	LED P T5 batten 600 9W DIM 4000K CT	TL 1x18W	9	1000	111	4000	0,29
140062786	LED P T5 batten 1200 18W DIM 3000K CT	TL 1x36W	18	2300	128	3000	0,41
140062785	LED P T5 batten 1200 18W DIM 4000K CT	TL 1x36W	18	2100	117	4000	0,41

Caractéristiques	
Durée de vie (L70)	40.000 h
Durée de vie (L80)	30.000 h
Cycles marche/arrêt	100.000
Gradabilité	On-Off / Triac
Angle de faisceau	140
Couleur de finition	Blanc
IRC	≥ 80
IP	IP20
Classe de protection	II
Groupe de risque (EN 62471)	RG0
Pilote inclus (Oui/Non)	Oui
Facteur de puissance	≥ 0,9

Alimentation électrique	
Fréquence	50/60 Hz
Tension	220~240 V AC
DC input voltage	Non
Longueur de câble 230V	1.5 m
Longueur de câble de connexion 230V	0.3 m

Propriétés mécaniques	
Structure	Polycarbonate

Conditions d'application	
Température de fonctionnement	-20~+40°C
Température d'application	+25°C
Environnement de stockage	-25~+50°C

5 ANS DE GARANTIE

Schéma de dimensions (mm)

LED E T5 batten 600
LED P T5 batten 600

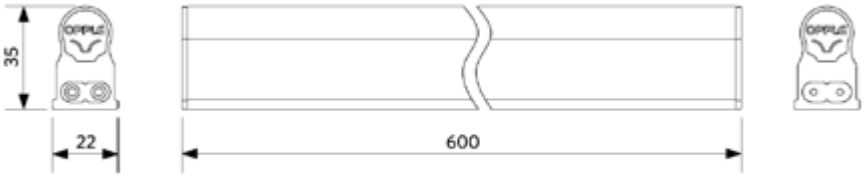

LED E T5 batten 1200
LED P T5 batten 1200

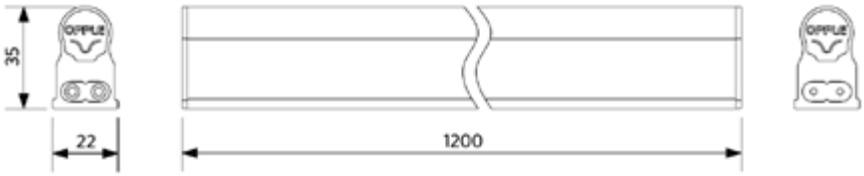

Accessoires

Accessoires inclus

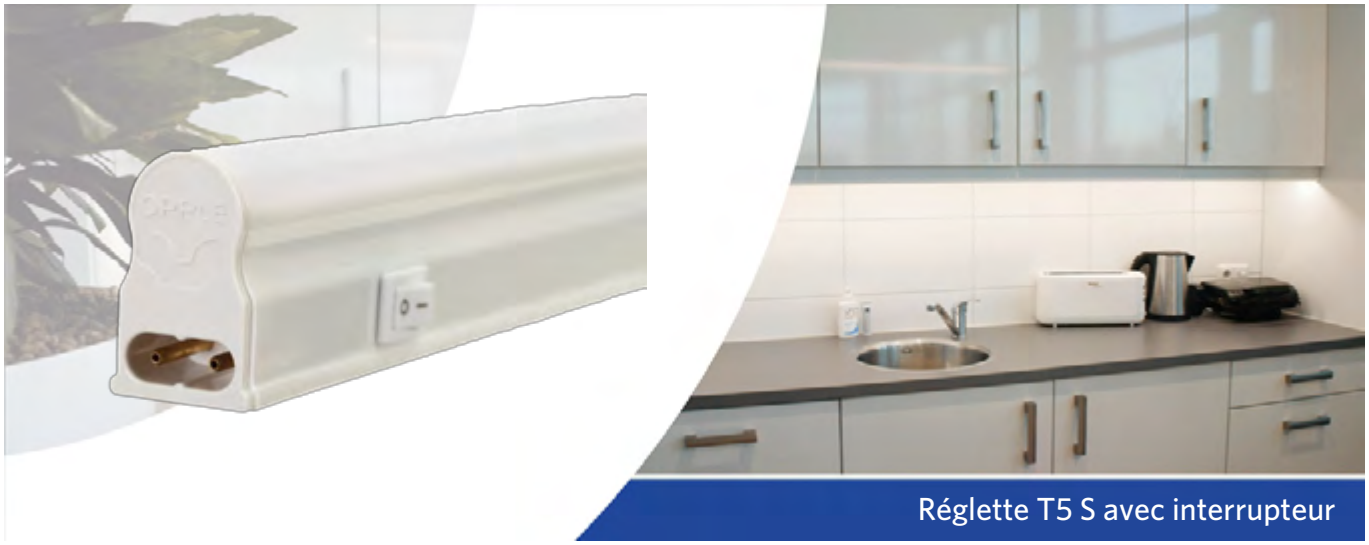

Réglette T5 S avec interrupteur

- Réglette T5 linéaire à LED avec interrupteur d'alimentation
- Lumière diffuse pour une ambiance agréable
- Existe en 300, 600, 900 et 1200 mm
- Connexion des réglettes jusqu'à 15 mètres
- Câble d'alimentation et pièces de raccordement (fixes & flexibles) compris
- Avec interrupteur
- Jusqu'à 50% d'économie d'énergie
- Positionnement libre des clips de montage en acier inoxydable

1.5 M

Caractéristiques

Code d'article	Désignation d'article	Equivalent (W)	Puissance (W)	Lumens	Rendement (lm/W)	CCT (K)	Poids brut (kg/pc)
Marche-Arrêt							
140043904	LED E T5 batten 300 4.5W S 3000K BL	TL 1x9W	4.5	450	100	3000	0,08
140044077	LED E T5 batten 300 4.5W S 4000K BL	TL 1x9W	4.5	500	111	4000	0,08
140043903	LED E T5 batten 600 9W S 3000K BL	TL 1x18W	9	900	100	3000	0,15
140044076	LED E T5 batten 600 9W S 4000K BL	TL 1x18W	9	950	106	4000	0,15
140043902	LED E T5 batten 900 11W S 3000K BL	TL 1x18W	11	1100	100	3000	0,20
140044075	LED E T5 batten 900 11W S 4000K BL	TL 1x18W	11	1200	109	4000	0,20
140044293	LED E T5 batten 1200 13W S 3000K BL	TL 1x30W	13	1300	100	3000	0,26
140044292	LED E T5 batten 1200 13W S 4000K BL	TL 1x30W	13	1400	108	4000	0,26

Caractéristiques	
Durée de vie (L70)	40.000 h
Durée de vie (L80)	30.000 h
Cycles marche/arrêt	100.000
Gradabilité	On-Off
Angle de faisceau	140
Couleur de finition	Blanc
IRC	≥ 80
IP	IP20
Classe de protection	II
Groupe de risque (EN 62471)	RG0
Pilote inclus (Oui/Non)	Oui
Facteur de puissance	≥ 0,9

Alimentation électrique	
Fréquence	50/60 Hz
Tension	220~240 V AC
DC input voltage	Non
Longueur de câble 230V	1.5 m
Longueur de câble de connexion 230V	0.3 m

Propriétés mécaniques	
Structure	Polycarbonate

Conditions d'application	
Température de fonctionnement	-20~+40°C
Température d'application	+25°C
Environnement de stockage	-25~+50°C

5 ANS DE GARANTIE

Schéma de dimensions (mm)

LED E T5 batten 300

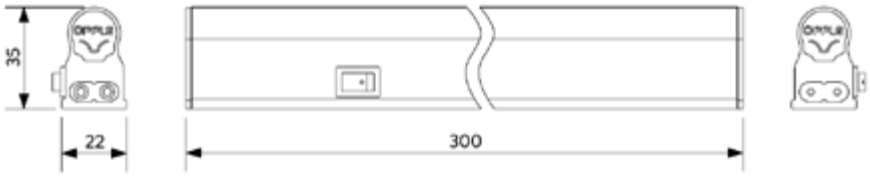

LED E T5 batten 600

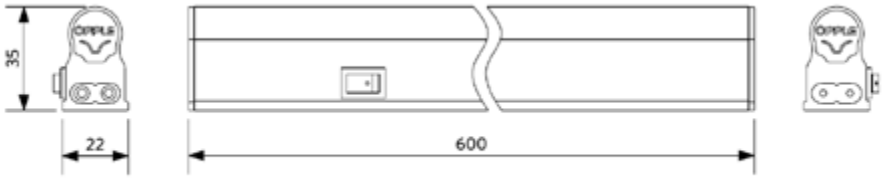

LED E T5 batten 900

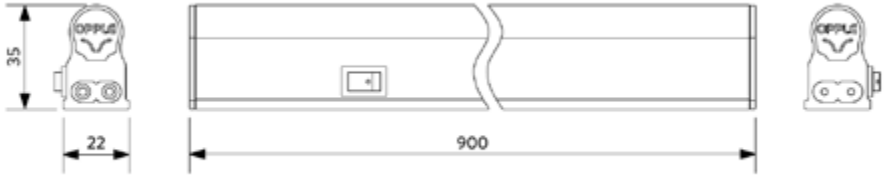

LED E T5 batten 1200

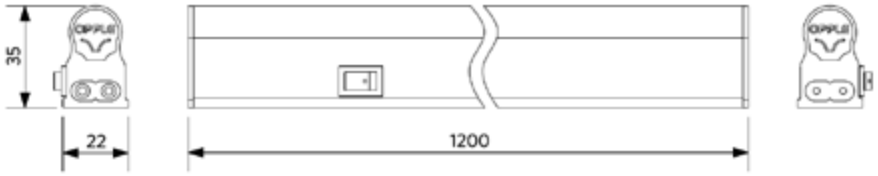

Accessoires

Accessoires inclus

OPPLE LIGHTING.

Highbay Performer G4

- Solution LED Highbay de qualité supérieure avec design ultra mince
- Très grande efficacité de 145 lm/W
- Disponible en version smart lighting (BLE), DALI2 et également disponible en version avec détection intégrée (MD)
- Solution flexible grâce à trois angles de rayonnement différents : large, moyen et asymétrique
- Quatre types de flux lumineux, jusqu'à 32.000 lm
- Équipé d'un connecteur IP68

Caractéristiques

Code d'article	Désignation d'article	Equivalent (W)	Puissance (W)	Lumens	Rendement (lm/W)	CCT (K)	Angle de faisceau	Poids brut (kg/pc)
Marche-Arrêt								
545001002600	LEDHighbay-P4 80W-4000-95D	HID 250W	80	11600	145	4000	95°	2,68
545001002500	LEDHighbay-P4 80W-4000-50D	HID 250W	80	11600	145	4000	50°	2,68
545001002700	LEDHighbay-P4 80W-4000-50x95D	HID 250W	80	11600	145	4000	50° x 95°	2,68
545001014700	LEDHighbay-P4 80W-5700-95D	HID 250W	80	11600	145	5700	95°	2,68
545001014600	LEDHighbay-P4 80W-5700-50D	HID 250W	80	11600	145	5700	50°	2,68
545001014800	LEDHighbay-P4 80W-5700-50x95D	HID 250W	80	11600	145	5700	50° x 95°	2,68
545001003200	LEDHighbay-P4 110W-4000-95D	HID 400W	110	16000	145	4000	95°	2,68
545001003100	LEDHighbay-P4 110W-4000-50D	HID 400W	110	16000	145	4000	50°	2,68
545001003300	LEDHighbay-P4 110W-4000-50x95D	HID 400W	110	16000	145	4000	50° x 95°	2,68
545001015000	LEDHighbay-P4 110W-5700-95D	HID 400W	110	16000	145	5700	95°	2,68
545001014900	LEDHighbay-P4 110W-5700-50D	HID 400W	110	16000	145	5700	50°	2,68
545001015100	LEDHighbay-P4 110W-5700-50x95D	HID 400W	110	16000	145	5700	50° x 95°	2,68
545001001200	LEDHighbay-P4 155W-4000-100D	HID 400W	155	22000	145	4000	100°	3,56
545001001100	LEDHighbay-P4 155W-4000-60D	HID 400W	155	22000	145	4000	60°	3,56
545001003700	LEDHighbay-P4 155W-4000-60x100D	HID 400W	155	22000	145	4000	60° x 100°	3,56
545001012400	LEDHighbay-P4 155W-5700-100D	HID 400W	155	22000	145	5700	100°	3,56
545001015200	LEDHighbay-P4 155W-5700-60D	HID 400W	155	22000	145	5700	60°	3,56
545001015300	LEDHighbay-P4 155W-5700-60x100D	HID 400W	155	22000	145	5700	60° x 100°	3,56
545001000900	LEDHighbay-P4 220W-4000-100D	HID 600W	220	32000	145	4000	100°	3,56
545001001000	LEDHighbay-P4 220W-4000-60D	HID 600W	220	32000	145	4000	60°	3,56
545001003900	LEDHighbay-P4 220W-4000-60x100D	HID 600W	220	32000	145	4000	60° x 100°	3,56
545001012300	LEDHighbay-P4 220W-5700-100D	HID 600W	220	32000	145	5700	100°	3,56
545001015400	LEDHighbay-P4 220W-5700-60D	HID 600W	220	32000	145	5700	60°	3,56
545001015500	LEDHighbay-P4 220W-5700-60x100D	HID 600W	220	32000	145	5700	60° x 100°	3,56
DALI2								
545001002900	LEDHighbay-P4 80W-DALI-4000-95D	HID 250W	80	11600	145	4000	95°	2,68
545001002800	LEDHighbay-P4 80W-DALI-4000-50D	HID 250W	80	11600	145	4000	50°	2,68
545001003000	LEDHighbay-P4 80W-DALI-4000-50x95D	HID 250W	80	11600	145	4000	50° x 95°	2,68
545001015700	LEDHighbay-P4 80W-DALI-5700-95D	HID 250W	80	11600	145	5700	95°	2,68
545001015600	LEDHighbay-P4 80W-DALI-5700-50D	HID 250W	80	11600	145	5700	50°	2,68
545001015800	LEDHighbay-P4 80W-DALI-5700-50x95D	HID 250W	80	11600	145	5700	50° x 95°	2,68

Code d'article	Désignation d'article	Equivalent (W)	Puissance (W)	Lumens	Rendement (lm/W)	CCT (K)	Angle de faisceau	Poids brut (kg/pc)
DALI2								
545001003500	LEDHighbay-P4 110W-DALI-4000-95D	HID 400W	110	16000	145	4000	95°	2,68
545001003400	LEDHighbay-P4 110W-DALI-4000-50D	HID 400W	110	16000	145	4000	50°	2,68
545001003600	LEDHighbay-P4 110W-DALI-4000-50x95D	HID 400W	110	16000	145	4000	50° x 95°	2,68
545001016000	LEDHighbay-P4 110W-DALI-5700-95D	HID 400W	110	16000	145	5700	95°	2,68
545001015900	LEDHighbay-P4 110W-DALI-5700-50D	HID 400W	110	16000	145	5700	50°	2,68
545001016100	LEDHighbay-P4 110W-DALI-5700-50x95D	HID 400W	110	16000	145	5700	50° x 95°	2,68
545001001400	LEDHighbay-P4 155W-DALI-4000-100D	HID 400W	155	22000	145	4000	100°	3,56
545001001300	LEDHighbay-P4 155W-DALI-4000-60D	HID 400W	155	22000	145	4000	60°	3,56
545001003800	LEDHighbay-P4 155W-DALI-4000-60x100D	HID 400W	155	22000	145	4000	60° x 100°	3,56
545001016300	LEDHighbay-P4 155W-DALI-5700-100D	HID 400W	155	22000	145	5700	100°	3,56
545001016200	LEDHighbay-P4 155W-DALI-5700-60D	HID 400W	155	22000	145	5700	60°	3,56
545001016400	LEDHighbay-P4 155W-DALI-5700-60x100D	HID 400W	155	22000	145	5700	60° x 100°	3,56
545001001600	LEDHighbay-P4 220W-DALI-4000-100D	HID 600W	220	32000	145	4000	100°	3,56
545001001500	LEDHighbay-P4 220W-DALI-4000-60D	HID 600W	220	32000	145	4000	60°	3,56
545001004000	LEDHighbay-P4 220W-DALI-4000-60x100D	HID 600W	220	32000	145	4000	60° x 100°	3,56
545001016600	LEDHighbay-P4 220W-DALI-5700-100D	HID 600W	220	32000	145	5700	100°	3,56
545001016500	LEDHighbay-P4 220W-DALI-5700-60D	HID 600W	220	32000	145	5700	60°	3,56
545001016700	LEDHighbay-P4 220W-DALI-5700-60x100D	HID 600W	220	32000	145	5700	60° x 100°	3,56
Smart								
545001009800	LEDHighbay-P4 80W-4000-W-BLE	HID 250W	80	11600	145	4000	95°	2,68
545001009700	LEDHighbay-P4 80W-4000-N-BLE	HID 250W	80	11600	145	4000	50°	2,68
545001009600	LEDHighbay-P4 80W-4000-AS-BLE	HID 250W	80	11600	145	4000	50° x 95°	2,68
545001024400	LEDHighbay-P4 80W-5700-W-BLE	HID 250W	80	11600	145	5700	95°	2,68
545001024300	LEDHighbay-P4 80W-5700-N-BLE	HID 250W	80	11600	145	5700	50°	2,68
545001024500	LEDHighbay-P4 80W-5700-AS-BLE	HID 250W	80	11600	145	5700	50° x 95°	2,68
545001009400	LEDHighbay-P4 110W-4000-W-BLE	HID 400W	110	16000	145	4000	95°	2,68
545001009500	LEDHighbay-P4 110W-4000-N-BLE	HID 400W	110	16000	145	4000	50°	2,68
545001009300	LEDHighbay-P4 110W-4000-AS-BLE	HID 400W	110	16000	145	4000	50° x 95°	2,68
545001024700	LEDHighbay-P4 110W-5700-W-BLE	HID 400W	110	16000	145	5700	95°	2,68
545001024600	LEDHighbay-P4 110W-5700-N-BLE	HID 400W	110	16000	145	5700	50°	2,68
545001024800	LEDHighbay-P4 110W-5700-AS-BLE	HID 400W	110	16000	145	5700	50° x 95°	2,68
545001009100	LEDHighbay-P4 155W-4000-W-BLE	HID 400W	155	22000	145	4000	100°	3,56
545001009200	LEDHighbay-P4 155W-4000-N-BLE	HID 400W	155	22000	145	4000	60°	3,56
545001009000	LEDHighbay-P4 155W-4000-AS-BLE	HID 400W	155	22000	145	4000	60° x 100°	3,56
545001025000	LEDHighbay-P4 155W-5700-W-BLE	HID 400W	155	22000	145	5700	100°	3,56
545001024900	LEDHighbay-P4 155W-5700-N-BLE	HID 400W	155	22000	145	5700	60°	3,56
545001025100	LEDHighbay-P4 155W-5700-AS-BLE	HID 400W	155	22000	145	5700	60° x 100°	3,56
545001008800	LEDHighbay-P4 220W-4000-W-BLE	HID 600W	220	32000	145	4000	100°	3,56
545001008900	LEDHighbay-P4 220W-4000-N-BLE	HID 600W	220	32000	145	4000	60°	3,56
545001008700	LEDHighbay-P4 220W-4000-AS-BLE	HID 600W	220	32000	145	4000	60° x 100°	3,56
545001025300	LEDHighbay-P4 220W-5700-W-BLE	HID 600W	220	32000	145	5700	100°	3,56
545001025200	LEDHighbay-P4 220W-5700-N-BLE	HID 600W	220	32000	145	5700	60°	3,56
545001025400	LEDHighbay-P4 220W-5700-AS-BLE	HID 600W	220	32000	145	5700	60° x 100°	3,56
Détection de mouvement, Détection lumière du jour								
545001010300	LEDHighbay-P4 80W-4000-W-MD	HID 250W	80	11600	145	4000	95°	2,51
545001010100	LEDHighbay-P4 80W-4000-N-MD	HID 250W	80	11600	145	4000	50°	2,51
545001010400	LEDHighbay-P4 80W-4000-AS-MD	HID 250W	80	11600	145	4000	50° x 95°	2,51
545001010200	LEDHighbay-P4 110W-4000-W-MD	HID 400W	110	16000	145	4000	95°	2,51
545001010500	LEDHighbay-P4 110W-4000-N-MD	HID 400W	110	16000	145	4000	50°	2,51
545001010600	LEDHighbay-P4 110W-4000-AS-MD	HID 400W	110	16000	145	4000	50° x 95°	2,51
545001011500	LEDHighbay-P4 155W-4000-W-MD	HID 400W	155	22000	145	4000	100°	3,54
545001010700	LEDHighbay-P4 155W-4000-N-MD	HID 400W	155	22000	145	4000	60°	3,54
545001010800	LEDHighbay-P4 155W-4000-AS-MD	HID 400W	155	22000	145	4000	60° x 100°	3,54

Versions Dali2 compatibles avec luminaire de secours sur source centrale selon la norme EN 50172. Pour plus d'informations techniques, veuillez consulter l'annexe.

Accessoires

545098000500
LEDHighbay-P4 Bracket-D330

545098003500
LEDHighbay-P4 Reflector-D330

543098021900
LEDFixture-IP68-Connector-Kit-3

543098022000
LEDFixture-IP68-Connector-Kit-5

543098024500
LEDHighbay-P4-Remote Controller

545098003200
LEDHighbay-Pole and Adapter

545098000600
LEDHighbay-P4 Bracket-D420

545098003600
LEDHighbay-P4 Reflector-D420

545098003900
LEDHighbay-Pole

Highbay Pole and Adapter (545098003200) est seulement compatible avec versions de 80W et 110W. Highbay Pole (545098003900) est seulement compatible avec versions de 155W et 220W.
La télécommande est uniquement utilisable en combinaison avec les versions avec détection. Télécommande vendue sans les 2 piles type AAA.
Pour plus d'informations techniques (la télécommande), veuillez consulter l'annexe.

Caractéristiques	
Durée de vie (L70)	70.000 h
Durée de vie (L80)	50.000 h
Cycles marche/arrêt	100.000
Cohérence de couleur (SDCM)	4
Gradabilité	On-Off / DALI / BLE / Contrôlé par le capteur
Sensor type	Non / Détection mouvement + lumière du jour (MD)
Technique de sensor	Non / Microwave
Couleur de finition	Gris Pantone 417U
IRC	≥ 80
IP	IP66
IK	IK08
Classe de protection	I
Groupe de risque (EN 62471)	RG1
Pilote inclus (Oui/Non)	Oui
Essai au fil incandescent	850°C
Taux de défaillance du pilote (les 5.000 hrs)	<0.5 %
Facteur de puissance	≥ 0,9
Surtension	4 kV

Alimentation électrique	
Fréquence	50/60 Hz
Tension	220~240 V AC
DC input voltage	Voir annexe du catalogue Connection Caractéristiques
Longueur de câble 230V	1 m

Propriétés mécaniques	
Structure	Aluminium
UV resistant	Oui
Matériau optique	Polycarbonate
Matériau cover	Polycarbonate

Conditions d'application	
Température de fonctionnement	-30~+50°C
Température d'application	+25°C
Environnement de stockage	-30~+60°C

5 ANS DE GARANTIE

Schéma de dimensions (mm)

LEDHighbay-P4
80W & 110W

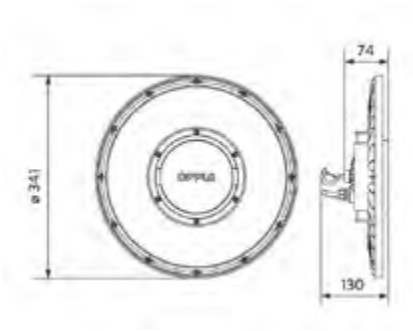

LEDHighbay-P4
80W & 110W Motion Detection

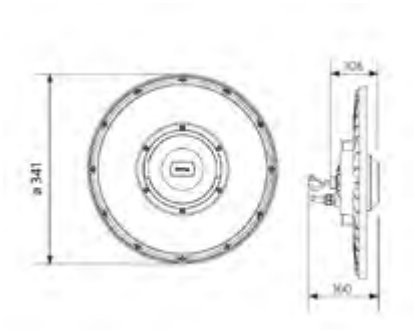

LEDHighbay-P4 Reflector-D330

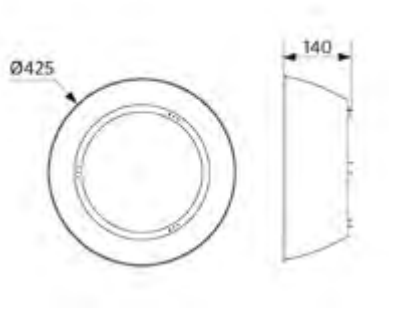

LEDHighbay-P4
155W & 220W

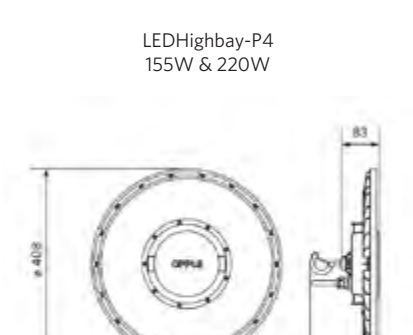

LEDHighbay-P4
155W & 220W Motion Detection

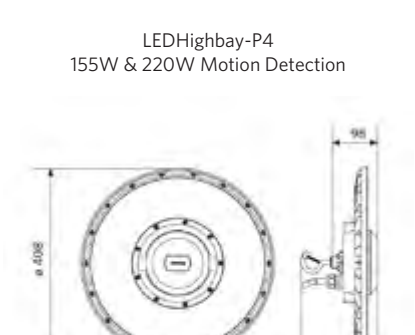

LEDHighbay-P4 Reflector-D420

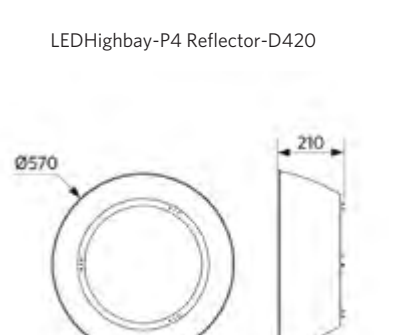

LEDHighbay-P4 Bracket-D330

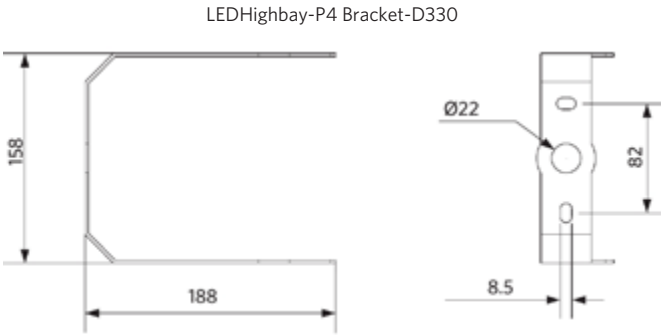

LEDHighbay-P4 Bracket-D420

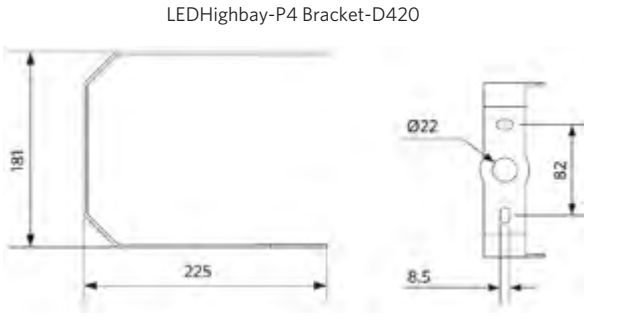

Détecteur de mouvement - Niveau de détection

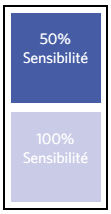

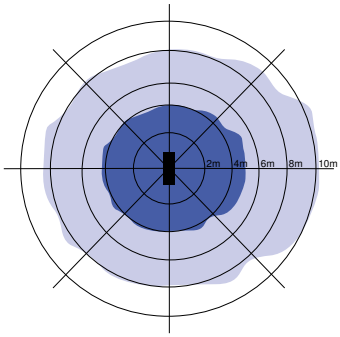

Installation - Plafond bas
Hauteur d'installation conseillée 9m

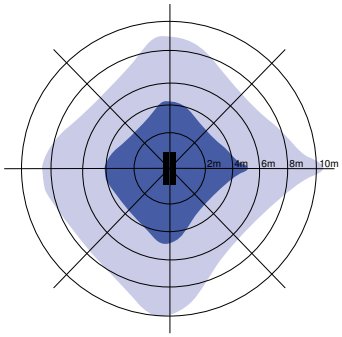

Installation - Hauteur sous plafond moyenne
Hauteur d'installation conseillée 12m

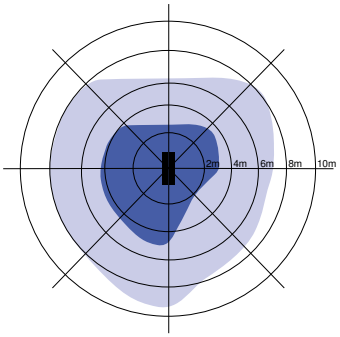

Installation - Grande hauteur
Hauteur d'installation conseillée 15m

Highbay EcoMax G2

- Solution rentable pour les grandes hauteurs
- Design élégant et fin
- Rendement amélioré jusqu'à 130 lm/W
- Cinq types de flux lumineux, jusqu'à 31.200 lm
- Versions à faisceau étroit disponibles (200+240W)
- Jusqu'à 60% d'économies d'énergie par rapport aux solutions HID
- Réflecteurs, support et connecteur IP68 disponibles en accessoire

1 M · FLICKER-FREE · IK08 · IP65

Caractéristiques

Code d'article	Désignation d'article	Equivalent (W)	Puissance (W)	Lumens	Rendement (lm/W)	CCT (K)	Angle de faisceau	Poids brut (kg/pc)
Marche-Arrêt								
545001047200	LEDHighbay-E2 80W-840-W	HID 250W	80	10400	130	4000	90°	1,74
545001047400	LEDHighbay-E2 80W-857-W	HID 250W	80	10400	130	5700	90°	1,74
545001047600	LEDHighbay-E2 120W-840-W	HID 400W	120	15600	130	4000	90°	2,41
545001047800	LEDHighbay-E2 120W-857-W	HID 400W	120	15600	130	5700	90°	2,41
545001048000	LEDHighbay-E2 150W-840-W	HID 400W	150	19500	130	4000	90°	2,41
545001048200	LEDHighbay-E2 150W-857-W	HID 400W	150	19500	130	5700	90°	2,41
545001048300	LEDHighbay-E2 200W-840-N	HID 400W HO	200	26000	130	4000	65°	3,34
545001048400	LEDHighbay-E2 200W-840-W	HID 400W HO	200	26000	130	4000	90°	3,34
545001048600	LEDHighbay-E2 200W-857-W	HID 400W HO	200	26000	130	5700	90°	3,34
545001048700	LEDHighbay-E2 240W-840-N	HID 600W	240	31200	130	4000	65°	3,34
545001048800	LEDHighbay-E2 240W-840-W	HID 600W	240	31200	130	4000	90°	3,34
545001049000	LEDHighbay-E2 240W-857-W	HID 600W	240	31200	130	5700	90°	3,34

Accessoires

545098006100
LEDHighbay-E2 Reflector-Rd407

545098006200
LEDHighbay-E2 Reflector-Rd507

545098006300
LEDHighbay-E2 Reflector-Rd602

545098006000
LEDHighbay-E2 Bracket-L249

543098021900
LEDFixture-IP68-Connector-Kit-3

Le réflecteur Rd407 (545098006100) convient aux versions 80W, le réflecteur Rd507 (545098006200) aux versions 120W et 150W et le réflecteur Rd602 (545098006300) aux versions 200W et 240W.

Caractéristiques	
Durée de vie (L70)	50.000 h
Durée de vie (L80)	30.000 h
Cycles marche/arrêt	100.000
Cohérence de couleur (SDCM)	4
Gradabilité	On-Off
Couleur de finition	Gris Pantone 417U
IRC	≥ 80
IP	IP65
IK	IK08
Classe de protection	I
Groupe de risque (EN 62471)	RG1
Pilote inclus (Oui/Non)	Oui
Essai au fil incandescent	850°C
Taux de défaillance du pilote (les 5.000 hrs)	<1 %
Facteur de puissance	≥ 0,9
Surtension	4 kV

Alimentation électrique	
Fréquence	50/60 Hz
Tension	220~240 V AC
DC input voltage	Non
Longueur de câble 230V	1 m

Propriétés mécaniques	
Structure	Aluminium
Matériau optique	Polycarbonate
Matériau cover	Polycarbonate

Conditions d'application	
Température de fonctionnement	-30~+50°C
Température d'application	+25°C
Environnement de stockage	-30~+50°C

5 ANS DE GARANTIE

Schéma de dimensions (mm)

LEDHighbay-E2 80W

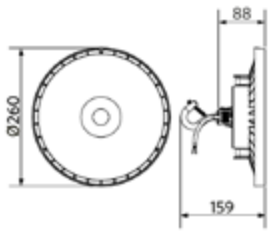

LEDHighbay-E2
120W & 150W

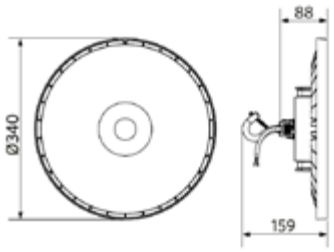

LEDHighbay-E2
200W & 240W

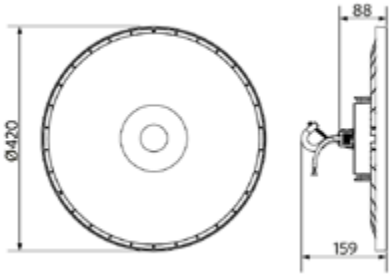

LEDHighbay-E2 Reflector-Rd407

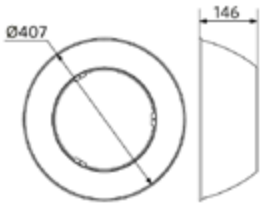

LEDHighbay-E2 Reflector-Rd507

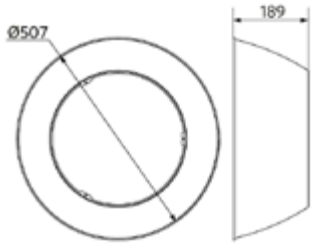

LEDHighbay-E2 Reflector-Rd602

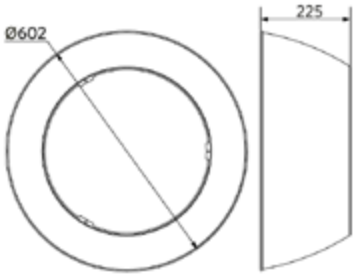

LEDHighbay-E2 Bracket-L249

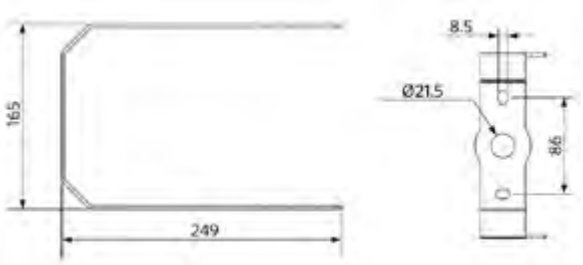

OPPLE LIGHTING.

Waterproof Special

CRI80 IP69K IP67 IK06

- Luminaire étanche avec IP de classe très élevée
- Adapté à une utilisation en extérieur grâce aux IP67/IP69K
- Résistant à l'ammonium, convient aux élevages d'animaux
- Répartition agréable et homogène de la lumière
- Installation simple grâce à des clips de fixation en acier inoxydable librement positionnables
- Rendement élevé jusqu'à 135 lm/W
- Équipé d'un câblage traversant de 3 x 2,5 mm²

Caractéristiques

Code d'article	Désignation d'article	Equivalent (W)	Puissance (W)	Lumens	Rendement (lm/W)	CCT (K)	Câblage interne (mm²)	Poids brut (kg/pc)
Marche-Arrêt								
543022021100	LEDWaterproof SE-P L1250-24W-840-IP69K	TL 1x36W	24	3240	135	4000	3x2.5	1,71
543022021200	LEDWaterproof SE-P L1250-45W-840-IP69K	TL 2x36W	45	6075	135	4000	3x2.5	1,71
543022021300	LEDWaterproof SE-P L1550-34W-840-IP69K	TL 1x58W	34	4590	135	4000	3x2.5	1,98
543022021400	LEDWaterproof SE-P L1550-54W-840-IP69K	TL 2x58W	54	7290	135	4000	3x2.5	1,98

Caractéristiques	
Durée de vie (L70)	70.000 h
Durée de vie (L80)	50.000 h
Cycles marche/arrêt	100.000
Cohérence de couleur (SDCM)	4
Gradabilité	On-Off
Angle de faisceau	120°
Couleur de finition	Gris RAL 7035
IRC	≥ 80
IP	IP67/IP69K
IK	IK06
Classe de protection	I
Groupe de risque (EN 62471)	RG0
Pilote inclus (Oui/Non)	Oui
Essai au fil incandescent	650°C
Taux de défaillance du pilote (les 5.000 hrs)	<0.5 %
Facteur de puissance	≥ 0,9
Diamètre de câble d'entrée	1mm² - 2.5mm²
Diamètre maximal du câble d'entrée (mm)	4~11 mm

Alimentation électrique	
Fréquence	50/60 Hz
Tension	220~240 V AC
DC input voltage	Voir annexe du catalogue Connection Caractéristiques

Propriétés mécaniques	
Structure	Polyméthacrylate de méthyle (PMMA)
UV resistant	Oui
Matériau optique	Polyméthacrylate de méthyle (PMMA)
Clips fixation plafond	Acier inoxydable (316)

Conditions d'application	
Température de fonctionnement	-25~+45°C
Température d'application	+25°C
Environnement de stockage	-30~+60°C

5 ANS DE GARANTIE

Schéma de dimensions (mm)

LEDWaterproof SE-P L1250

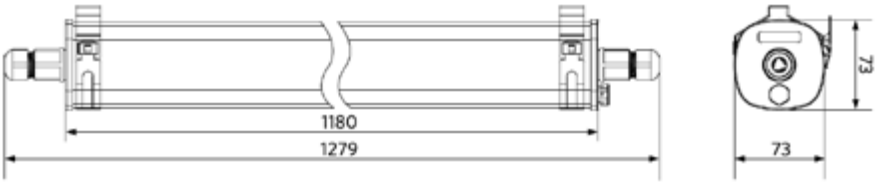

LEDWaterproof SE-P L1550

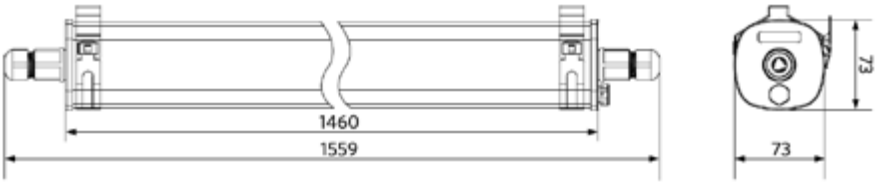

Possibilités de montage

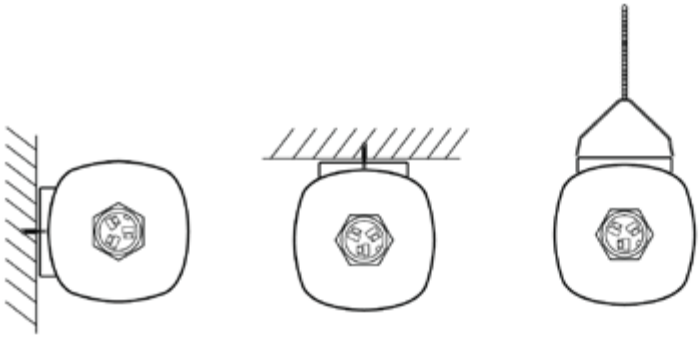

Waterproof Performer G3

- Gamme de puissants luminaires étanches, conception spécifique "étanchéité à vie"
- Haut rendement (jusqu'à 140 lm/W)
- Disponible en tant que solutions Smart Lighting (BLE) et Dali2
- Installation rapide grâce au bouchon d'extrémité sans vis
- Fourni avec clips de fixation plafond en acier inoxydable anti-vandalisme et clips de suspension
- Équipé de câblage traversant, version spéciale PLUS avec deux lignes internes de traversée supplémentaires
- Driver DALI2 compatible avec réglage de lumière 230V push & dim

IP66 HACCP FLICKER-FREE IK08 DALI2

Caractéristiques

Code d'article	Désignation d'article	Equivalent (W)	Puissance (W)	Lumens	Rendement (lm/W)	CCT (K)	Câblage interne (mm^2)	Diamètre maximal du câble d'entrée (mm)	Poids brut (kg/pc)
Marche-Arrêt									
543022015500	LEDWaterproof-P3 L710-12.5W-4000	TL 1x18W	12.5	1700	135	4000	3x2.5	7-11	0,89
543022015600	LEDWaterproof-P3 L710-24W-4000	TL 2x18W	24	3240	135	4000	3x2.5	7-11	0,89
543022015800	LEDWaterproof-P3 L1310-24W-4000	TL 1x36W	24	3360	140	4000	3x2.5	7-11	1,55
543022015700	LEDWaterproof-P3 L1310-38W-4000	TL 2x36W	38	5320	140	4000	3x2.5	7-11	1,55
543022016300	LEDWaterproof-P3 L1310-38W-4000-PLUS	TL 2x36W	38	5320	140	4000	5x2.5	8-14	1,60
543022015900	LEDWaterproof-P3 L1310-38W-6500	TL 2x36W	38	5320	140	6500	3x2.5	7-11	1,55
543022016000	LEDWaterproof-P3 L1610-31W-4000	TL 1x58W	31	4340	140	4000	3x2.5	7-11	1,71
543022016400	LEDWaterproof-P3 L1610-31W-4000-PLUS	TL 1x58W	31	4340	140	4000	5x2.5	8-14	1,77
543022016100	LEDWaterproof-P3 L1610-47W-4000	TL 2x58W	47	6580	140	4000	3x2.5	7-11	1,71
543022016200	LEDWaterproof-P3 L1610-54W-4000	TL 2x58W	54	7560	140	4000	3x2.5	7-11	1,71
543022016500	LEDWaterproof-P3 L1610-54W-4000-PLUS	TL 2x58W	54	7560	140	4000	5x2.5	8-14	1,77
543022016600	LEDWaterproof-P3 L1610-54W-6500	TL 2x58W	54	7560	140	6500	3x2.5	7-11	1,71
543022024100	LEDWaterproof-P3 L1610-75W-4000	TL 2x80W	75	9750	130	4000	3x2.5	7-11	2,44
543022024200	LEDWaterproof-P3 L1610-90W-4000	2x TLM 140W RS	90	12150	135	4000	3x2.5	7-11	2,44
DALI2									
543022018200	LEDWaterproof-P3 L710-22W-4000-DALI	TL 2x18W	22	3000	135	4000	5x2.5	8-14	0,89
543022018500	LEDWaterproof-P3 L1310-36W-4000-DALI	TL 2x36W	36	5040	140	4000	5x2.5	8-14	1,55
543022018600	LEDWaterproof-P3 L1610-31W-4000-DALI	TL 1x58W	31	4340	140	4000	5x2.5	8-14	1,71
543022018800	LEDWaterproof-P3 L1610-51W-4000-DALI	TL 2x58W	51	7140	140	4000	5x2.5	8-14	1,71
Smart									
543022019300	LEDWaterproof-P3 L1310-36W-4000-BLE	TL 2x36W	36	5040	140	4000	3x2.5	7-11	1,55
543022019600	LEDWaterproof-P3 L1610-51W-4000-BLE	TL 2x58W	51	7140	140	4000	3x2.5	7-11	1,71

Code d'article	Désignation d'article	Equivalent (W)	Puissance (W)	Lumens	Rendement (lm/W)	CCT (K)	Câblage interne (mm^2)	Diamètre maximal du câble d'entrée (mm)	Poids brut (kg/pc)
Version secours 1 heure, Marche-Arrêt									
543022021600	LEDWaterproof-P3 L710-12.5W-4000-EM1	TL 1x18W	12.5	1700	135	4000	4x2.5	7-11	0,89
543022021800	LEDWaterproof-P3 L710-24W-4000-EM1	TL 2x18W	24	3240	135	4000	4x2.5	7-11	0,89
543022022000	LEDWaterproof-P3 L1310-24W-4000-EM1	TL 1x36W	24	3360	140	4000	4x2.5	7-11	1,55
543022022200	LEDWaterproof-P3 L1310-38W-4000-EM1	TL 2x36W	38	5320	140	4000	4x2.5	7-11	1,55
543022023500	LEDWaterproof-P3 L1310-38W-4000-PLUS-EM1	TL 2x36W	38	5320	140	4000	5x2.5	8-14	1,60
543022022400	LEDWaterproof-P3 L1310-38W-6500-EM1	TL 2x36W	38	5320	140	6500	4x2.5	7-11	1,55
543022022700	LEDWaterproof-P3 L1610-31W-4000-EM1	TL 1x58W	31	4340	140	4000	4x2.5	7-11	1,71
543022023600	LEDWaterproof-P3 L1610-31W-4000-PLUS-EM1	TL 1x58W	31	4340	140	4000	5x2.5	8-14	1,77
543022022900	LEDWaterproof-P3 L1610-47W-4000-EM1	TL 2x58W	47	6580	140	4000	4x2.5	7-11	1,71
543022023100	LEDWaterproof-P3 L1610-54W-4000-EM1	TL 2x58W	54	7560	140	4000	4x2.5	7-11	1,71
543022023800	LEDWaterproof-P3 L1610-54W-4000-PLUS-EM1	TL 2x58W	54	7560	140	4000	5x2.5	8-14	1,77
543022023300	LEDWaterproof-P3 L1610-54W-6500-EM1	TL 2x58W	54	7560	140	6500	4x2.5	7-11	1,71
Version secours 3 heures, Marche-Arrêt									
543022022100	LEDWaterproof-P3 L1310-24W-4000-EM3	TL 1x36W	24	3360	140	4000	4x2.5	7-11	1,55
543022022600	LEDWaterproof-P3 L1310-38W-4000-EM3	TL 2x36W	38	5320	140	4000	4x2.5	7-11	1,55
543022022300	LEDWaterproof-P3 L1310-38W-4000-PLUS-EM3	TL 2x36W	38	5320	140	4000	5x2.5	8-14	1,60
543022022500	LEDWaterproof-P3 L1310-38W-6500-EM3	TL 2x36W	38	5320	140	6500	4x2.5	7-11	1,55
543022022800	LEDWaterproof-P3 L1610-31W-4000-EM3	TL 1x58W	31	4340	140	4000	4x2.5	7-11	1,71
543022023700	LEDWaterproof-P3 L1610-31W-4000-PLUS-EM3	TL 1x58W	31	4340	140	4000	5x2.5	8-14	1,77
543022023000	LEDWaterproof-P3 L1610-47W-4000-EM3	TL 2x58W	47	6580	140	4000	4x2.5	7-11	1,71
543022023200	LEDWaterproof-P3 L1610-54W-4000-EM3	TL 2x58W	54	7560	140	4000	4x2.5	7-11	1,71
543022023900	LEDWaterproof-P3 L1610-54W-4000-PLUS-EM3	TL 2x58W	54	7560	140	4000	5x2.5	8-14	1,77
543022023400	LEDWaterproof-P3 L1610-54W-6500-EM3	TL 2x58W	54	7560	140	6500	4x2.5	7-11	1,71

Versions Dali2 compatibles avec luminaire de secours sur source centrale selon la norme EN 50172.
Disponible sur demande avec Connecteur Wieland GST18, Wago WINSTA ou Euro/Schuko.
L'éclairage de secours disponible sur demande pour 543022024100 et pour les versions BLE/DALI.

Caractéristiques	
Durée de vie (L70)	70.000 h
Durée de vie (L80)	60.000 h
Durée de vie (L90)	50.000 h
Cycles marche/arrêt	100.000
Cohérence de couleur (SDCM)	4
Gradabilité	On-Off / DALI / BLE
Angle de faisceau	110°
Couleur de finition	Gris RAL 7035
IRC	≥ 80
IP	IP66
IK	IK08
Classe de protection	II
Groupe de risque (EN 62471)	RG0
Pilote inclus (Oui/Non)	Oui
Essai au fil incandescent	850°C
Taux de défaillance du pilote (les 5.000 hrs)	<0.5 %
Facteur de puissance	≥ 0,9
Diamètre de câble d'entrée	1mm^2 - 2.5mm^2

Alimentation électrique	
Fréquence	50/60 Hz
Tension	220~240 V AC
DC input voltage	Voir annexe du catalogue Connection Caractéristiques

Propriétés mécaniques	
Structure	Polycarbonate
UV resistant	Oui
Matériau optique	Polycarbonate
Clips fixation plafond	Acier inoxydable

Conditions d'application	
Température de fonctionnement	-25~+45°C
Température d'application	+25°C
Environnement de stockage	-25~+50°C

5 ANS DE GARANTIE

Schéma de dimensions (mm)

LEDWaterproof-P3 L710

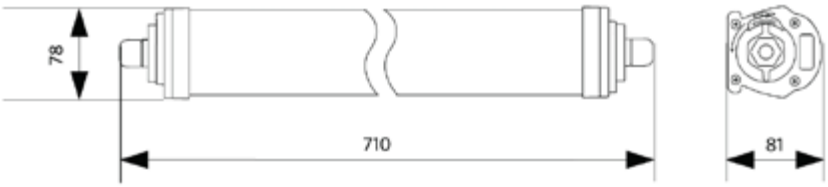

LEDWaterproof-P3 L1310

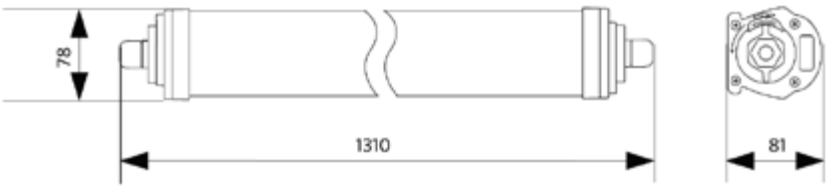

LEDWaterproof-P3 L1610

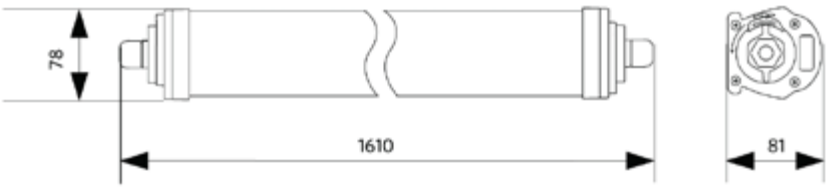

Possibilités de montage

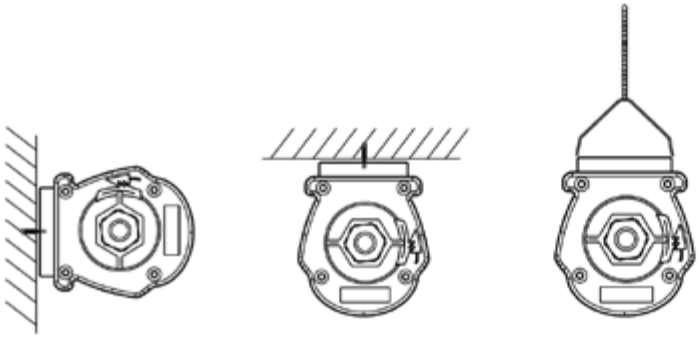

Regardez notre site web pour plus d'informations concernant nos produits et les conditions.

Waterproof Classic

- Luminaire étanche compact, avec vasque amovible
- Disponible en 3 longueurs et 4 flux lumineux, avec efficacité de 125 lm/W
- Installation flexible : câblage possible sur l'arrière et les côtés
- Disponible avec détecteur de mouvement intégré (MD), pour une mise en marche/arrêt automatique
- Compatible câbles 2,5 mm², cablâge traversant 5 fils possibles
- Clips de montage anti-vandalisme

FLICKER-FREE IK08 IP65

Caractéristiques

Code d'article	Désignation d'article	Equivalent (W)	Puissance (W)	Lumens	Rendement (lm/W)	CCT (K)	Poids brut (kg/pc)
Marche-Arrêt							
531000003000	LEDWaterproof-CLA-E L650-20W-4000	TL 2x18W	20	2500	125	4000	0,81
531000004100	LEDWaterproof-CLA-E L1250-20W-4000	TL 1x36W	20	2500	125	4000	1,49
531000004200	LEDWaterproof-CLA-E L1250-43W-4000	TL 2x36W	43	5375	125	4000	1,49
531000004300	LEDWaterproof-CLA-E L1550-29W-4000	TL 1x58W	29	3625	125	4000	1,87
531000004400	LEDWaterproof-CLA-E L1550-53W-4000	TL 2x58W	53	6625	125	4000	1,87
Détection de mouvement, Détection lumière du jour							
531000003900	LEDWaterproof-CLA-E L1250-20W-4000-MD	TL 1x36W	20	2500	125	4000	1,49
531000003800	LEDWaterproof-CLA-E L1250-43W-4000-MD	TL 2x36W	43	5375	125	4000	1,49
531000003700	LEDWaterproof-CLA-E L1550-29W-4000-MD	TL 1x58W	29	3625	125	4000	1,87
531000003600	LEDWaterproof-CLA-E L1550-53W-4000-MD	TL 2x58W	53	6625	125	4000	1,87
Version secours 1 heure, Marche-Arrêt							
549013000900	LEDWaterproof-CLA-E L650-20W-4000-EM1	TL 2x18W	20	2500	125	4000	0,99
549013001000	LEDWaterproof-CLA-E L1250-20W-4000-EM1	TL 1x36W	20	2500	125	4000	1,67
549013001100	LEDWaterproof-CLA-E L1250-43W-4000-EM1	TL 2x36W	43	5375	125	4000	1,67
549013001200	LEDWaterproof-CLA-E L1550-29W-4000-EM1	TL 1x58W	29	3625	125	4000	2,05
549013001300	LEDWaterproof-CLA-E L1550-53W-4000-EM1	TL 2x58W	53	6625	125	4000	2,05
Version secours 3 heures, Marche-Arrêt							
549013001400	LEDWaterproof-CLA-E L650-20W-4000-EM3	TL 2x18W	20	2500	125	4000	1,29
549013001500	LEDWaterproof-CLA-E L1250-20W-4000-EM3	TL 1x36W	20	2500	125	4000	1,97
549013001600	LEDWaterproof-CLA-E L1250-43W-4000-EM3	TL 2x36W	43	5375	125	4000	1,97
549013001700	LEDWaterproof-CLA-E L1550-29W-4000-EM3	TL 1x58W	29	3625	125	4000	2,35
549013001800	LEDWaterproof-CLA-E L1550-53W-4000-EM3	TL 2x58W	53	6625	125	4000	2,35

Accessoires

531098000100
LEDWaterproof-CLA-Sensor

Caractéristiques	
Durée de vie (L70)	50.000 h
Durée de vie (L80)	30.000 h
Cycles marche/arrêt	100.000
Cohérence de couleur (SDCM)	4
Gradabilité	On-Off
Sensor type	Non / Détection mouvement + lumière du jour (MD)
Technique de sensor	Non / Microwave
Angle de faisceau	120°
Couleur de finition	Gris RAL 7035
IRC	≥ 80
IP	IP65
IK	IK08
Classe de protection	I
Groupe de risque (EN 62471)	RG0
Pilote inclus (Oui/Non)	Oui
Essai au fil incandescent	850°C
Taux de défaillance du pilote (les 5.000 hrs)	<0.5 %
Facteur de puissance	≥ 0,9
Diamètre de câble d'entrée	1mm^2 - 2.5mm^2
Diamètre maximal du câble d'entrée (mm)	5~11 mm

Alimentation électrique	
Fréquence	50/60 Hz
Tension	220~240 V AC
DC input voltage	Voir annexe du catalogue Connection Caractéristiques

Propriétés mécaniques	
Structure	Polycarbonate
UV resistant	Oui
Matériau optique	Polycarbonate
Clips fixation plafond	Acier inoxydable

Conditions d'application	
Température de fonctionnement	-25~+40°C
Température d'application	+25°C
Environnement de stockage	-30~+50°C

5 ANS DE GARANTIE

Schéma de dimensions (mm)

LEDWaterproof-CLA-E L650

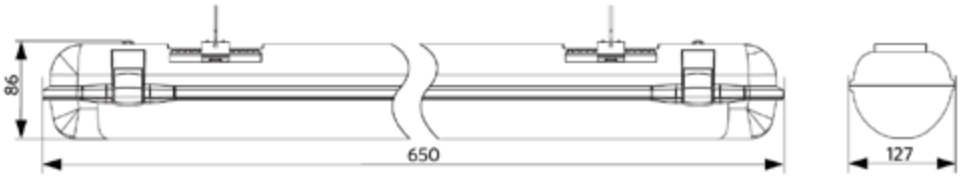

LEDWaterproof-CLA-E L1250

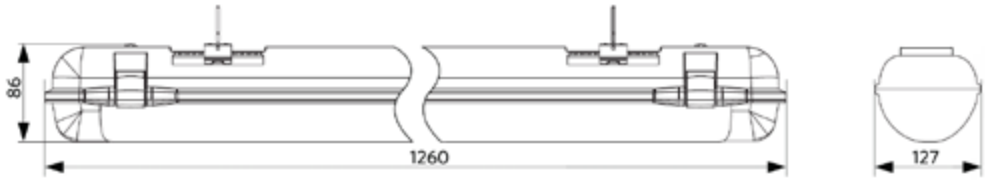

LEDWaterproof-CLA-E L1550

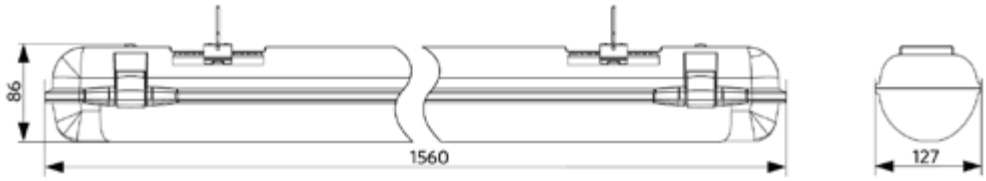

Possibilités de montage

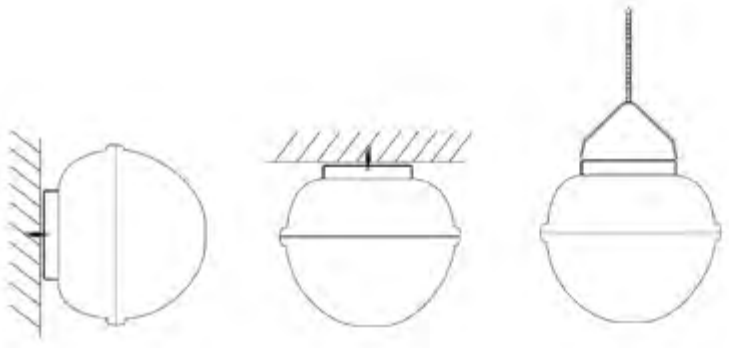

Détecteur de mouvement - Niveau de détection

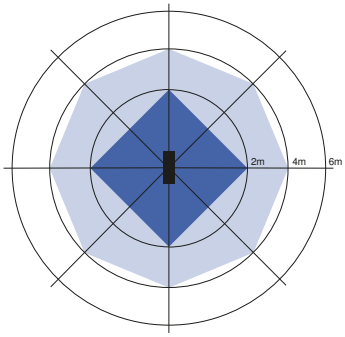

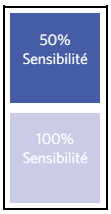

Installation - Montage plafond
Hauteur d'installation conseillée 3-4m

Regardez notre site web pour plus d'informations concernant nos produits et les conditions.

PRESCAV
MILANO

OPPLE LIGHTING.

Waterproof EcoMax G2

IP66 | FLICKER-FREE | TESTED HACCP CONFORM | IK08

- Luminaire étanche dans un concept “sealed-for-life” (scellé à vie)
- Installation rapide grâce au "bouchon" d'extrémité à ouverture facile
- Version de 3 longueurs différentes et 6 flux lumineux, avec efficacité de 130 lm/W
- Jusqu'à 50% de consommation d'énergie en moins par rapport à l'éclairage TL
- Fourni avec clips de fixation plafond en acier inoxydable anti-vandalisme et clips de suspension
- Équipé de câblage traversant de 3x2,5 mm²

Caractéristiques

Code d'article	Désignation d'article	Equivalent (W)	Puissance (W)	Lumens	Rendement (lm/W)	CCT (K)	Câblage interne (mm²)	Poids brut (kg/pc)
Marche-Arrêt								
543022012600	LEDWaterproof-E2 L680-10W-4000	TL 1x18W	10	1300	130	4000	3x2.5	0,56
543022012500	LEDWaterproof-E2 L680-20W-4000	TL 2x18W	20	2600	130	4000	3x2.5	0,65
543022012400	LEDWaterproof-E2 L1260-18W-4000	TL 1x36W	18	2340	130	4000	3x2.5	0,97
543022012300	LEDWaterproof-E2 L1260-37W-4000	TL 2x36W	37	4810	130	4000	3x2.5	0,99
543022012200	LEDWaterproof-E2 L1260-37W-6500	TL 2x36W	37	4810	130	6500	3x2.5	0,99
543022012100	LEDWaterproof-E2 L1540-27W-4000	TL 1x58W	27	3510	130	4000	3x2.5	1,16
543022012000	LEDWaterproof-E2 L1540-50W-4000	TL 2x58W	50	6500	130	4000	3x2.5	1,19
543022011900	LEDWaterproof-E2 L1540-50W-6500	TL 2x58W	50	6500	130	6500	3x2.5	1,19

Caractéristiques	
Durée de vie (L70)	50.000 h
Durée de vie (L80)	30.000 h
Cycles marche/arrêt	100.000
Cohérence de couleur (SDCM)	4
Gradabilité	On-Off
Angle de faisceau	120°
Couleur de finition	Gris RAL 7035
IRC	≥ 80
IP	IP66
IK	IK08
Classe de protection	II
Groupe de risque (EN 62471)	RG0
Pilote inclus (Oui/Non)	Oui
Essai au fil incandescent	850°C
Taux de défaillance du pilote (les 5.000 hrs)	<0.5 %
Facteur de puissance	≥ 0,9
Diamètre de câble d'entrée	1mm² - 2.5mm²
Diamètre maximal du câble d'entrée (mm)	7~11.5 mm

Alimentation électrique	
Fréquence	50/60 Hz
Tension	220~240 V AC
DC input voltage	Non

Propriétés mécaniques	
Structure	Polycarbonate
UV resistant	Oui
Matériau optique	Polycarbonate
Clips fixation plafond	Acier inoxydable

Conditions d'application	
Température de fonctionnement	-20~+45°C
Température d'application	+25°C
Environnement de stockage	-30~+50°C

5 ANS DE GARANTIE

CE D

Schéma de dimensions (mm)

LEDWaterproof-E2 L680

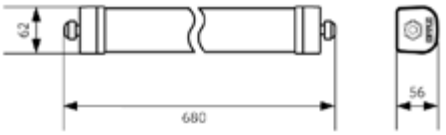

LEDWaterproof-E2 L1260

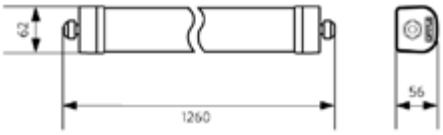

LEDWaterproof-E2 L1540

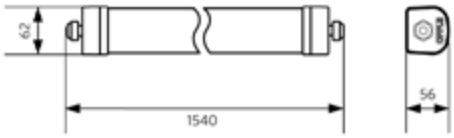

Possibilités de montage

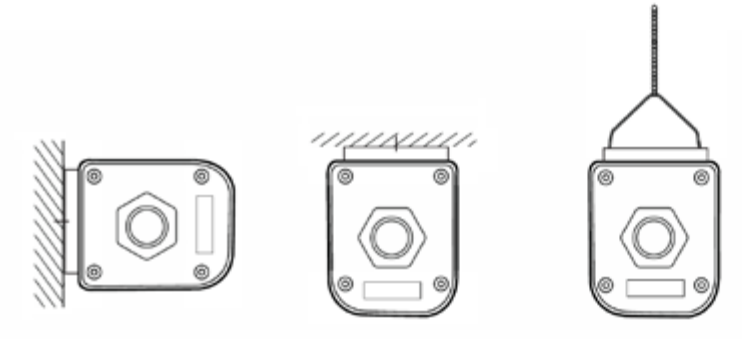

OPPLE LIGHTING.

Waterproof Basic

- Luminaire étanche "scellé à vie" d'un bon rapport coût efficacité
- Efficacité élevée de 125 lm/w
- Disponible avec cablâge traversant (WT) pour installation plus rapide
- Disponible dans 2 couleurs de température : 4000K & 6000K
- Jusqu'à 60% de consommation énergétique en moins par rapport à l'éclairage fluorescent traditionnel
- Installation rapide grâce à la coiffe d'extrémité facile à ouvrir
- Livré avec des attaches de plafond et de suspension en acier inoxydable

HACCP IP65 IK08

Caractéristiques

Code d'article	Désignation d'article	Equivalent (W)	Puissance (W)	Lumens	Rendement (lm/W)	CCT (K)	Cablâge traversant	Câblage interne (mm^2)	Poids brut (kg/pc)
Marche-Arrêt									
543022006400	LEDWaterproof-B L1150-36W-4000	TL 2x36W	36	4500	125	4000	Non	2x1.5	1,40
543022017500	LEDWaterproof-B L1150-36W-4000-WT	TL 2x36W	36	4500	125	4000	Oui	2x1.5	0,98
543022017900	LEDWaterproof-B L1150-36W-6500	TL 2x36W	36	4500	125	6500	Non	2x1.5	0,86
543022017700	LEDWaterproof-B L1150-36W-6500-WT	TL 2x36W	36	4500	125	6500	Oui	2x1.5	0,98
543022006500	LEDWaterproof-B L1450-50W-4000	TL 2x58W	50	6250	125	4000	Non	2x1.5	1,70
543022017600	LEDWaterproof-B L1450-50W-4000-WT	TL 2x58W	50	6250	125	4000	Oui	2x1.5	1,16
543022018000	LEDWaterproof-B L1450-50W-6500	TL 2x58W	50	6250	125	6500	Non	2x1.5	1,04
543022017800	LEDWaterproof-B L1450-50W-6500-WT	TL 2x58W	50	6250	125	6500	Oui	2x1.5	1,16

Caractéristiques	
Durée de vie (L70)	30.000 h
Durée de vie (L80)	20.000 h
Cycles marche/arrêt	100.000
Cohérence de couleur (SDCM)	4
Gradabilité	On-Off
Angle de faisceau	110°
Couleur de finition	Gris RAL 7035
IRC	≥ 80
IP	IP65
IK	IK08
Classe de protection	II
Groupe de risque (EN 62471)	RG0
Pilote inclus (Oui/Non)	Oui
Essai au fil incandescent	850°C
Taux de défaillance du pilote (les 5.000 hrs)	<0.5 %
Facteur de puissance	≥ 0,9
Diamètre maximal du câble d'entrée (mm)	7~9 mm

Alimentation électrique	
Fréquence	50/60 Hz
Tension	220~240 V AC
DC input voltage	Non

Propriétés mécaniques	
Structure	Polycarbonate
UV resistant	Oui
Matériau optique	Polycarbonate
Clips fixation plafond	Acier inoxydable

Conditions d'application	
Température de fonctionnement	-20~+45°C
Température d'application	+25°C
Environnement de stockage	-25~+50°C

3 ANS DE GARANTIE

CE

Schéma de dimensions (mm)

LEDWaterproof-B L1150

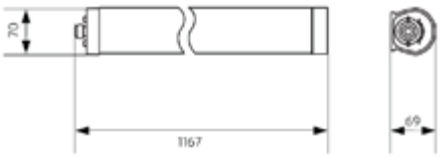

LEDWaterproof-B L1450

LEDWaterproof-B L1150
-WT

LEDWaterproof-B L1450
-WT

Possibilités de montage

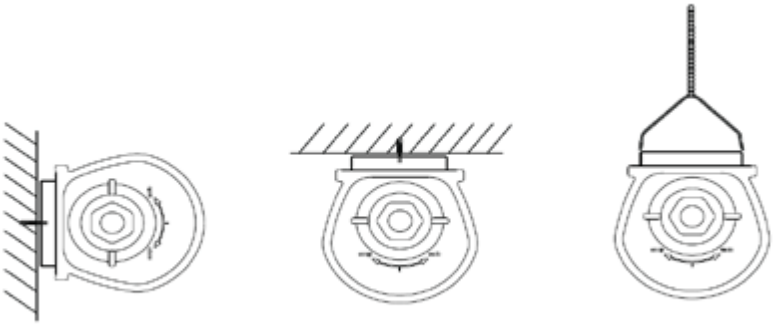

Trunking

- Solution de ligne lumineuse LED professionnelle
- Installation simple avec fixation à enclenchement de modules LED et rails précâblés
- Énormes économies d'énergie (jusqu'à 65%) par rapport à l'éclairage TL traditionnel
- Très grande efficacité de 160 lm/W
- Différents angles de diffusion (60°, 90°, 120° et double asymetrique (=BW = Batwing)) et différentes puissances disponibles
- Économie d'énergie supplémentaire grâce à l'utilisation de modules LED dimmables DALI ainsi que de détecteurs DALI personnalisables
- Intégration des 3C Spots possible avec l'accessoire 3C Track Module

Trunking Configurator
trunkingconfigurator.opple.com

Caractéristiques

Code d'article	Désignation d'article	Equivalent (W)	Puissance (W)	Lumens	Rendement (lm/W)	CCT (K)	Angle de faisceau	Poids brut (kg/pc)
Marche-Arrêt								
542005008200	LEDTrunking Module L15-35W-4000-120	TL 2x58W	35	5600	160	4000	120°	1,64
542005006000	LEDTrunking Module L15-50W-4000-60	TL 2x80W	50	8000	160	4000	60°	1,64
542005005900	LEDTrunking Module L15-50W-4000-90	TL 2x80W	50	8000	160	4000	90°	1,64
542005005800	LEDTrunking Module L15-50W-4000-120	TL 2x80W	50	8000	160	4000	120°	1,64
542005006100	LEDTrunking Module L15-50W-4000-BW	TL 2x80W	50	8000	160	4000	Batwing	1,64
542005006400	LEDTrunking Module L15-70W-4000-60	2x TLM 140W RS	70	11200	160	4000	60°	1,71
542005006300	LEDTrunking Module L15-70W-4000-90	2x TLM 140W RS	70	11200	160	4000	90°	1,71
542005006200	LEDTrunking Module L15-70W-4000-120	2x TLM 140W RS	70	11200	160	4000	120°	1,71
542005006500	LEDTrunking Module L15-70W-4000-BW	2x TLM 140W RS	70	11200	160	4000	Batwing	1,71
DALI								
542005008600	LEDTrunking Module L15-35W-4000-120-DALI	TL 2x58W	35	5600	160	4000	120°	1,64
542005006800	LEDTrunking Module L15-50W-4000-60-DALI	TL 2x80W	50	8000	160	4000	60°	1,64
542005006700	LEDTrunking Module L15-50W-4000-90-DALI	TL 2x80W	50	8000	160	4000	90°	1,64
542005006600	LEDTrunking Module L15-50W-4000-120-DALI	TL 2x80W	50	8000	160	4000	120°	1,64
542005006900	LEDTrunking Module L15-50W-4000-BW-DALI	TL 2x80W	50	8000	160	4000	Batwing	1,64
542005007200	LEDTrunking Module L15-70W-4000-60-DALI	2x TLM 140W RS	70	11200	160	4000	60°	1,71
542005007100	LEDTrunking Module L15-70W-4000-90-DALI	2x TLM 140W RS	70	11200	160	4000	90°	1,71
542005007000	LEDTrunking Module L15-70W-4000-120-DALI	2x TLM 140W RS	70	11200	160	4000	120°	1,71
542005007300	LEDTrunking Module L15-70W-4000-BW-DALI	2x TLM 140W RS	70	11200	160	4000	Batwing	1,71
Version secours 1 heure, Marche-Arrêt								
549004007010	LEDTrunk Mod L15-35W-4000-120-EM1	TL 2x58W	35	5600	160	4000	120°	1,94
549004007210	LEDTrunk Mod L15-50W-4000-60-EM1	TL 2x80W	50	8000	160	4000	60°	1,94
549004007610	LEDTrunk Mod L15-50W-4000-90-EM1	TL 2x80W	50	8000	160	4000	90°	1,94
549004005510	LEDTrunk Mod L15-50W-4000-120-EM1	TL 2x80W	50	8000	160	4000	120°	1,94
549004004110	LEDTrunk Mod L15-50W-4000-BW-EM1	TL 2x80W	50	8000	160	4000	Batwing	1,94
549004007410	LEDTrunk Mod L15-70W-4000-60-EM1	2x TLM 140W RS	70	11200	160	4000	60°	2,01
549004007510	LEDTrunk Mod L15-70W-4000-90-EM1	2x TLM 140W RS	70	11200	160	4000	90°	2,01
549004007310	LEDTrunk Mod L15-70W-4000-120-EM1	2x TLM 140W RS	70	11200	160	4000	120°	2,01
549004008010	LEDTrunk Mod L15-70W-4000-BW-EM1	2x TLM 140W RS	70	11200	160	4000	Batwing	2,01

Code d'article	Désignation d'article	Equivalent (W)	Puissance (W)	Lumens	Rendement (lm/W)	CCT (K)	Angle de faisceau	Poids brut (kg/pc)
Version secours 1 heure, DALI								
549004006910	LEDTrunk Mod L15-35W-4000-120-DALI-EM1	TL 2x58W	35	5600	160	4000	120°	1,94
549004005610	LEDTrunk Mod L15-50W-4000-60-DALI-EM1	TL 2x80W	50	8000	160	4000	60°	1,94
549004006310	LEDTrunk Mod L15-50W-4000-90-DALI-EM1	TL 2x80W	50	8000	160	4000	90°	1,94
549004007110	LEDTrunk Mod L15-50W-4000-120-DALI-EM1	TL 2x80W	50	8000	160	4000	120°	1,94
549004004210	LEDTrunk Mod L15-50W-4000-BW-DALI-EM1	TL 2x80W	50	8000	160	4000	Batwing	1,94
549004006410	LEDTrunk Mod L15-70W-4000-60-DALI-EM1	2x TLM 140W RS	70	11200	160	4000	60°	2,01
549004006210	LEDTrunk Mod L15-70W-4000-90-DALI-EM1	2x TLM 140W RS	70	11200	160	4000	90°	2,01
549004006510	LEDTrunk Mod L15-70W-4000-120-DALI-EM1	2x TLM 140W RS	70	11200	160	4000	120°	2,01
549004006110	LEDTrunk Mod L15-70W-4000-BW-DALI-EM1	2x TLM 140W RS	70	11200	160	4000	Batwing	2,01
Version secours 3 heures, Marche-Arrêt								
549004004610	LEDTrunk Mod L15-35W-4000-120-EM3	TL 2x58W	35	5600	160	4000	120°	2,04
549004005910	LEDTrunk Mod L15-50W-4000-60-EM3	TL 2x80W	50	8000	160	4000	60°	2,04
549004005710	LEDTrunk Mod L15-50W-4000-90-EM3	TL 2x80W	50	8000	160	4000	90°	2,04
549004006810	LEDTrunk Mod L15-50W-4000-120-EM3	TL 2x80W	50	8000	160	4000	120°	2,04
549004005810	LEDTrunk Mod L15-50W-4000-BW-EM3	TL 2x80W	50	8000	160	4000	Batwing	2,04
549004004810	LEDTrunk Mod L15-70W-4000-60-EM3	2x TLM 140W RS	70	11200	160	4000	60°	2,11
549004006710	LEDTrunk Mod L15-70W-4000-90-EM3	2x TLM 140W RS	70	11200	160	4000	90°	2,11
549004006010	LEDTrunk Mod L15-70W-4000-120-EM3	2x TLM 140W RS	70	11200	160	4000	120°	2,11
549004004010	LEDTrunk Mod L15-70W-4000-BW-EM3	2x TLM 140W RS	70	11200	160	4000	Batwing	2,11
Version secours 3 heures, DALI								
549004004510	LEDTrunk Mod L15-35W-4000-120-DALI-EM3	TL 2x58W	35	5600	160	4000	120°	2,04
549004005310	LEDTrunk Mod L15-50W-4000-60-DALI-EM3	TL 2x80W	50	8000	160	4000	60°	2,04
549004005410	LEDTrunk Mod L15-50W-4000-90-DALI-EM3	TL 2x80W	50	8000	160	4000	90°	2,04
549004006610	LEDTrunk Mod L15-50W-4000-120-DALI-EM3	TL 2x80W	50	8000	160	4000	120°	2,04
549004005210	LEDTrunk Mod L15-50W-4000-BW-DALI-EM3	TL 2x80W	50	8000	160	4000	Batwing	2,04
549004004910	LEDTrunk Mod L15-70W-4000-60-DALI-EM3	2x TLM 140W RS	70	11200	160	4000	60°	2,11
549004005010	LEDTrunk Mod L15-70W-4000-90-DALI-EM3	2x TLM 140W RS	70	11200	160	4000	90°	2,11
549004005110	LEDTrunk Mod L15-70W-4000-120-DALI-EM3	2x TLM 140W RS	70	11200	160	4000	120°	2,11
549004004710	LEDTrunk Mod L15-70W-4000-BW-DALI-EM3	2x TLM 140W RS	70	11200	160	4000	Batwing	2,11
Rails								
542098002100	LEDTrunking Trunk 8 L15							1,75
542098002200	LEDTrunking Trunk 8 L15 End Part							1,42
542098002300	LEDTrunking Trunk 8 L30							3,20
542098002400	LEDTrunking Trunk 8 L30 End Part							3,00

Versions Dali compatibles avec luminaire de secours sur source centrale selon la norme EN 50172.
Pour plus d'informations techniques, veuillez consulter l'annexe.

Accessoires

542098001300
LEDTrunking Feed-in Box 8

542098011200
LEDTrunking Feed-out Box 8

542098001500
LEDTrunking Feed-in Connector 8

542098003000
LEDTrunking Cable Gland

542098004600
LEDTrunking Sensor Probe L

542098004700
LEDTrunking Sensor Probe H

542098001100
LEDTrunking Sensor Cover L15

542098001000
LEDTrunking DALI Power Supply

542098001700
LEDTrunking End Cap

542098001800
LEDTrunking Cover L15

542098011000
LEDTrunking Cover End Cap

542098012700
LEDTrunking 3C Track Module

542098001900
LEDTrunking Mounting Clip Chain

542098002000
LEDTrunking Cord-3m

542098002900
LEDTrunking Mounting Clip

Caractéristiques	
Durée de vie (L70)	70.000 h
Durée de vie (L80)	60.000 h
Durée de vie (L90)	50.000 h
Cycles marche/arrêt	100.000
Gradabilité	On-Off / DALI
Couleur de finition	Blanc
IRC	≥ 80
IP	IP20
IK	IK02
Classe de protection	I
Groupe de risque (EN 62471)	RG0
Pilote inclus (Oui/Non)	Oui
Facteur de puissance	≥ 0,9

Alimentation électrique	
Fréquence	50/60 Hz
Tension	220~240 V AC
DC input voltage	Voir annexe du catalogue Connection Caractéristiques

Propriétés mécaniques	
Structure	Acier

Conditions d'application	
Température de fonctionnement	-25~+40°C
Température d'application	+25°C
Environnement de stockage	-25~+50°C

5 ANS DE GARANTIE

Schéma de dimensions (mm)

LEDTrunking Mod

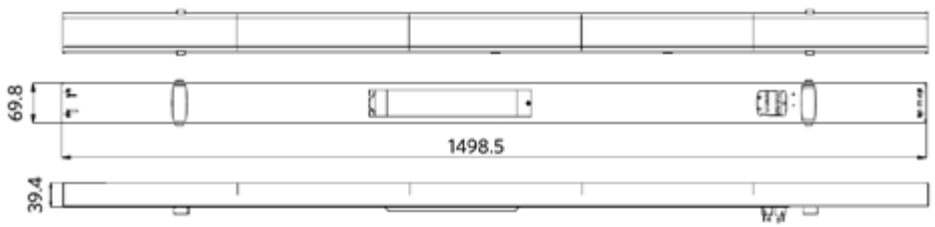

LEDTrunking Trunk 8

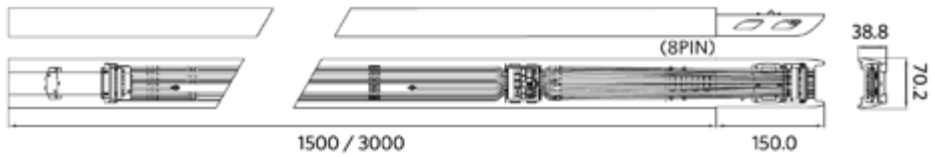

LEDTrunking Trunk 8
End part

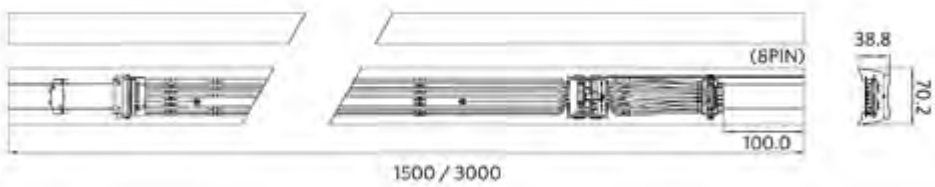

Détecteur de mouvement - Niveau de détection

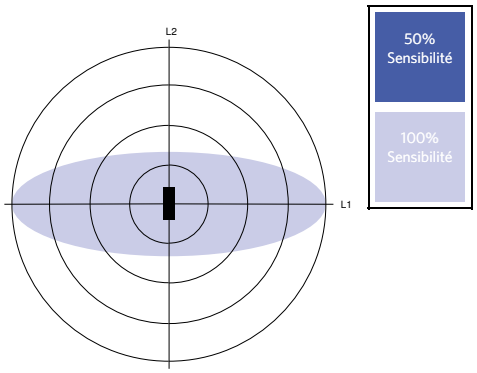

Installation - Ceiling Mounted

Hauteur de montage (m)	Sensor Probe L (m) (L1xL2)	Sensor Probe H (m) (L1xL2)
3	5.0x2.2	-
4	4.5x2.2	6.7x2.9
5	4.0x2.1	8.4x3.6
6	-	10.0x4.4
7	-	9.0x3.9
8	-	8.0x3.6
9	-	7.0x3.2
10	-	6.0x2.8

Regardez notre site web pour plus d'informations concernant nos produits et les conditions.

Smart 12
Intérieur 30
Extérieur 120
Lampes & Outils 150
Données techniques 164
Glossaire 182

OPPLE LIGHTING.

Roadlight Stratus

- Solution d'éclairage routier contemporain avec conception optique avancée
- Famille complète de Roadlight de 60W à 150W
- Versions DALI2 avec gradation à minuit (module de configuration nécessaire)
- Disponible avec le pilote D4i et le connecteur Zhaga pour une intégration facile dans les systèmes de contrôle des villes intelligentes
- Installation et maintenance aisées grâce au compartiment driver ouvrable
- Connecteur de poteau flexible et réglable (60 mm et 76 mm) pour une entrée latérale ou un montage du poteau (à commander séparément)

Ø 48-76 MM FLICKER-FREE IK08 IP66 DALI 2 Zhaga D4i

Caractéristiques

Code d'article	Désignation d'article	Equivalent (W)	Puissance (W)	Lumens	Rendement (lm/W)	CCT (K)	Poids brut (kg/pc)	Adaptateur de poteau obligatoire
Marche-Arrêt								
705000067400	LEDRoad-St-P2 Re489-60W-730	HID 100W	60	9000	150	3000	4,90	
705000068800	LEDRoad-St-P2 Re489-60W-740	HID 100W	60	9000	150	4000	4,90	
705000066800	LEDRoad-St-P2 Re489-80W-730	HID 150W	80	12000	150	3000	4,90	
705000068000	LEDRoad-St-P2 Re489-80W-740	HID 150W	80	12000	150	4000	4,90	
705000068200	LEDRoad-St-P2 Re588-120W-730	HID 150W	120	18000	150	3000	7,30	
705000066600	LEDRoad-St-P2 Re588-120W-740	HID 150W	120	18000	150	4000	7,30	
705000067700	LEDRoad-St-P2 Re588-150W-730	HID 250W	150	22500	150	3000	7,30	
705000068100	LEDRoad-St-P2 Re588-150W-740	HID 250W	150	22500	150	4000	7,30	
DALI2, D4i								
705000068600	LEDRoad-St-P2 Re489-60W-DALI-730	HID 100W	60	9000	150	3000	4,90	705098008300 Pole Adapter-Road-St-P2-60mm
705000067000	LEDRoad-St-P2 Re489-60W-DALI-740	HID 100W	60	9000	150	4000	4,90	
705000067900	LEDRoad-St-P2 Re489-80W-DALI-730	HID 150W	80	12000	150	3000	4,90	
705000067300	LEDRoad-St-P2 Re489-80W-DALI-740	HID 150W	80	12000	150	4000	4,90	
705000067800	LEDRoad-St-P2 Re588-120W-DALI-730	HID 150W	120	18000	150	3000	7,30	ou
705000068300	LEDRoad-St-P2 Re588-120W-DALI-740	HID 150W	120	18000	150	4000	7,30	
705000067200	LEDRoad-St-P2 Re588-150W-DALI-730	HID 250W	150	22500	150	3000	7,30	
705000067600	LEDRoad-St-P2 Re588-150W-DALI-740	HID 250W	150	22500	150	4000	7,30	
DALI2, D4i, Zhaga								
705000066900	LEDRoad-St-P2 Re489-60W-DALI-730-ZH	HID 100W	60	9000	150	3000	4,90	
705000067500	LEDRoad-St-P2 Re489-60W-DALI-740-ZH	HID 100W	60	9000	150	4000	4,90	
705000066700	LEDRoad-St-P2 Re489-80W-DALI-730-ZH	HID 150W	80	12000	150	3000	4,90	705098008400 Pole Adapter-Road-St-P2-76mm
705000068700	LEDRoad-St-P2 Re489-80W-DALI-740-ZH	HID 150W	80	12000	150	4000	4,90	
705000068500	LEDRoad-St-P2 Re588-120W-DALI-730-ZH	HID 150W	120	18000	150	3000	7,30	
705000068400	LEDRoad-St-P2 Re588-120W-DALI-740-ZH	HID 150W	120	18000	150	4000	7,30	
705000067100	LEDRoad-St-P2 Re588-150W-DALI-730-ZH	HID 250W	150	22500	150	3000	7,30	
705000068900	LEDRoad-St-P2 Re588-150W-DALI-740-ZH	HID 250W	150	22500	150	4000	7,30	

Pour plus d'informations techniques, veuillez consulter l'annexe.

Accessoires

Obligatoire ou **Obligatoire**

705098008300
Pole Adapter-Road-St-P2-60mm

705098008400
Pole Adapter-Road-St-P2-76mm

705098003600
LEDStreetlight Wall-Bracket-60

705098003700
LEDStreetlight Pole-Top-60-Adapter-60

705098003400
LEDStreetlight Pole-Top-76-Adapter-60

705098005500
LEDStreetlight Pole-Top-60-Adapter-2x60

Caractéristiques	
Durée de vie (L80)	100.000 h
Cycles marche/arrêt	100.000
Cohérence de couleur (SDCM)	5
Gradabilité	On-Off / DALI2
Angle de faisceau	143° x 70°
Angle d'inclinaison maximum	-15~+15°
Couleur de finition	Gris RAL 870-3
IRC	≥ 70
IP	IP66
IK	IK08
Classe de protection	II
Groupe de risque (EN 62471)	RG0
Pilote inclus (Oui/Non)	Oui
Essai au fil incandescent	850°C
Taux de défaillance du pilote (les 5.000 hrs)	<0.5 %
Facteur de puissance	≥ 0,9
Surtension	10 kV

Alimentation électrique	
Fréquence	50/60 Hz
Tension	220~240 V AC
DC input voltage	Voir annexe du catalogue Connection Caractéristiques

Propriétés mécaniques	
Structure	Aluminium
Matériau optique	Polycarbonate
Compatible poteau Ø	48-76 mm
Charge de vent efficace	1300 cm² / 1800 cm²
Résistant à la corrosion côtière	Oui

Conditions d'application	
Température de fonctionnement	-25~+45°C
Température d'application	+25°C
Environnement de stockage	-40~+60°C

5 ANS DE GARANTIE

Schéma de dimensions (mm)

LEDRoad-St-P2 Re489
On-Off & DALI2

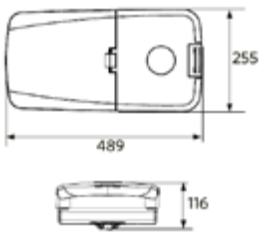

LEDRoad-St-P2 Re489
Zhaga

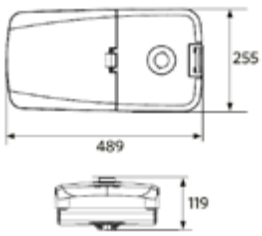

LEDRoad-St-P2 Re588
On-Off & DALI2

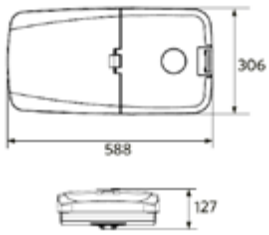

LEDRoad-St-P2 Re588
Zhaga

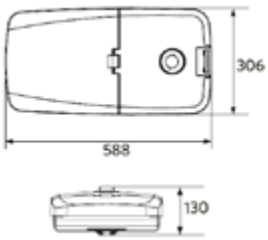

Pole Adapter-Road-St-P2-60mm

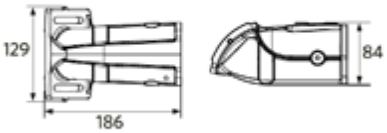

Pole Adapter-Road-St-P2-76mm

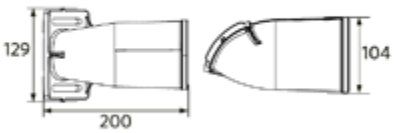

- Solution élégante et compacte pour l'éclairage routier
- Jusqu'à 60 % d'économie énergétique comparé aux luminaires routiers conventionnels
- Conception optique avancée optimisée pour éclairage routier
- Haut rendement attteignant 125 lm/W
- Accessoires disponibles pour de nombreux types de mâts et connexions
- Corps robuste en aluminium moulé sous pression
- IP66, adapté aux applications côtières

1 M | CRI80 | FLICKER-FREE | IK08 | IP66 | Ø 42-60 MM

Caractéristiques

Code d'article	Désignation d'article	Equivalent (W)	Puissance (W)	Lumens	Rendement (lm/W)	CCT (K)	Poids brut (kg/pc)
Marche-Arrêt							
705000021300	LEDRoadlight-E 80W-3000	HID 150W	80	9500	118	3000	3,27
705000021800	LEDRoadlight-E 80W-4000	HID 150W	80	10000	125	4000	3,27
705000021400	LEDRoadlight-E 100W-3000	HID 150W	100	11600	116	3000	3,27
705000021900	LEDRoadlight-E 100W-4000	HID 150W	100	12500	125	4000	3,27

Pour plus d'informations techniques, veuillez consulter l'annexe.

Accessoires

705098003600
LEDStreetlight Wall-Bracket-60

705098003500
LEDStreetlight 76-Adapter-60

705098003700
LEDStreetlight Pole-Top-60-Adapter-60

705098003400
LEDStreetlight Pole-Top-76-Adapter-60

705098005500
LEDStreetlight Pole-Top-60-Adapter-2x60

599000004600
LEDStreet-SE-ExtensionCable-6m

543098021900
LEDFixture-IP68-Connector-Kit-3

Caractéristiques	
Durée de vie (L70)	70.000 h
Durée de vie (L80)	50.000 h
Cycles marche/arrêt	100.000
Cohérence de couleur (SDCM)	4
Gradabilité	On-Off
Angle de faisceau	150° x 80°
Couleur de finition	Gris RAL 870-3
IRC	≥ 80
IP	IP66
IK	IK08
Classe de protection	I
Groupe de risque (EN 62471)	RG1
Pilote inclus (Oui/Non)	Oui
Essai au fil incandescent	850°C
Taux de défaillance du pilote (les 5.000 hrs)	<0.5 %
Facteur de puissance	≥ 0,9
Surtension	6 kV

Alimentation électrique	
Fréquence	50/60 Hz
Tension	220~240 V AC
DC input voltage	Voir annexe du catalogue Connection Caractéristiques
Longueur de câble 230V	1 m

Propriétés mécaniques	
Structure	Aluminium
Matériau optique	Polycarbonate
Compatible poteau Ø	42~60 mm
Charge de vent efficace	900 cm²
Résistant à la corrosion côtière	Oui

Conditions d'application	
Température de fonctionnement	-40~+50°C
Température d'application	+25°C
Environnement de stockage	-30~+60°C

5 ANS DE GARANTIE

Schéma de dimensions (mm)

LEDRoadlight-E

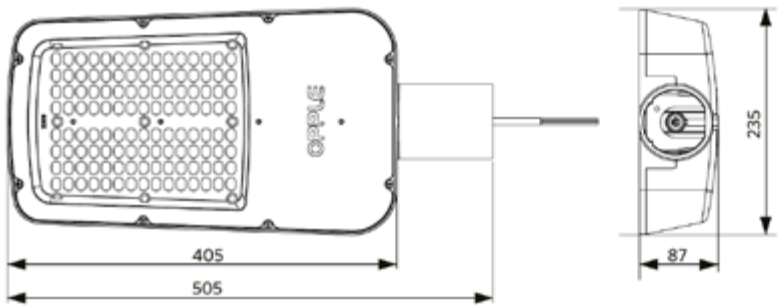

- Éclairage public avec une configuration optique optimisée
- Jusqu'à 60 % d'économie énergétique comparé aux luminaires urbains conventionnels
- Haut rendement attteignant 125 lm/W
- Disponible également avec détection de la lumière du jour (DD, 4000K)
- Accessoires disponibles pour de nombreux types de mâts et connexions
- IP66, adapté aux applications côtières
- Maintenant avec entrée de mât de 42 à 60 mm

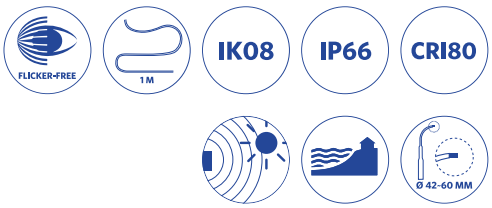

Caractéristiques

Code d'article	Désignation d'article	Equivalent (W)	Puissance (W)	Lumens	Rendement (lm/W)	CCT (K)	Poids brut (kg/pc)
Marche-Arrêt							
705000021000	LEDStreetlight-E2 20W-3000	HID 50W	20	2300	115	3000	1,27
705000021500	LEDStreetlight-E2 20W-4000	HID 50W	20	2500	125	4000	1,27
705000021100	LEDStreetlight-E2 40W-3000	HID 70W	40	4700	118	3000	1,27
705000021600	LEDStreetlight-E2 40W-4000	HID 70W	40	5000	125	4000	1,27
705000021200	LEDStreetlight-E2 60W-3000	HID 100W	60	7100	118	3000	1,27
705000021700	LEDStreetlight-E2 60W-4000	HID 100W	60	7500	125	4000	1,27
Détection lumière du jour							
705000022000	LEDStreetlight-E2 20W-4000-DD	HID 50W	20	2500	125	4000	1,32
705000022100	LEDStreetlight-E2 40W-4000-DD	HID 70W	40	5000	125	4000	1,32
705000022200	LEDStreetlight-E2 60W-4000-DD	HID 100W	60	7500	125	4000	1,32

Pour plus d'informations techniques, veuillez consulter l'annexe.

Accessoires

705098003600
LEDStreetlight Wall-Bracket-60

705098003500
LEDStreetlight 76-Adapter-60

705098003700
LEDStreetlight Pole-Top-60-Adapter-60

705098003400
LEDStreetlight Pole-Top-76-Adapter-60

705098005500
LEDStreetlight Pole-Top-60-Adapter-2x60

543098021900
LEDFixture-IP68-Connector-Kit-3

599000004600
LEDStreet-SE-ExtensionCable-6m

Caractéristiques	
Durée de vie (L70)	70.000 h
Durée de vie (L80)	50.000 h
Cycles marche/arrêt	100.000
Cohérence de couleur (SDCM)	4
Gradabilité	On-Off
Sensor type	Non / Détection lumière du jour (DD)
Technique de sensor	Non / Capteur d'illumination
Angle de faisceau	145° x 80°
Couleur de finition	Gris RAL 870-3
IRC	≥ 80
IP	IP66
IK	IK08
Classe de protection	I
Groupe de risque (EN 62471)	RG1
Pilote inclus (Oui/Non)	Oui
Essai au fil incandescent	850°C
Taux de défaillance du pilote (les 5.000 hrs)	<0.5 %
Facteur de puissance	≥ 0,9
Surtension	4 kV

Alimentation électrique	
Fréquence	50/60 Hz
Tension	220~240 V AC
DC input voltage	Voir annexe du catalogue Connection Caractéristiques
Longueur de câble 230V	1 m

Propriétés mécaniques	
Structure	Aluminium
Matériau optique	Polycarbonate
Compatible poteau Ø	42-60 mm
Charge de vent efficace	400 cm²
Résistant à la corrosion côtière	Oui

Conditions d'application	
Température de fonctionnement	-40~+50°C
Température d'application	+25°C
Environnement de stockage	-30~+60°C

5 ANS DE GARANTIE

Schéma de dimensions (mm)

LEDStreetlight-E2

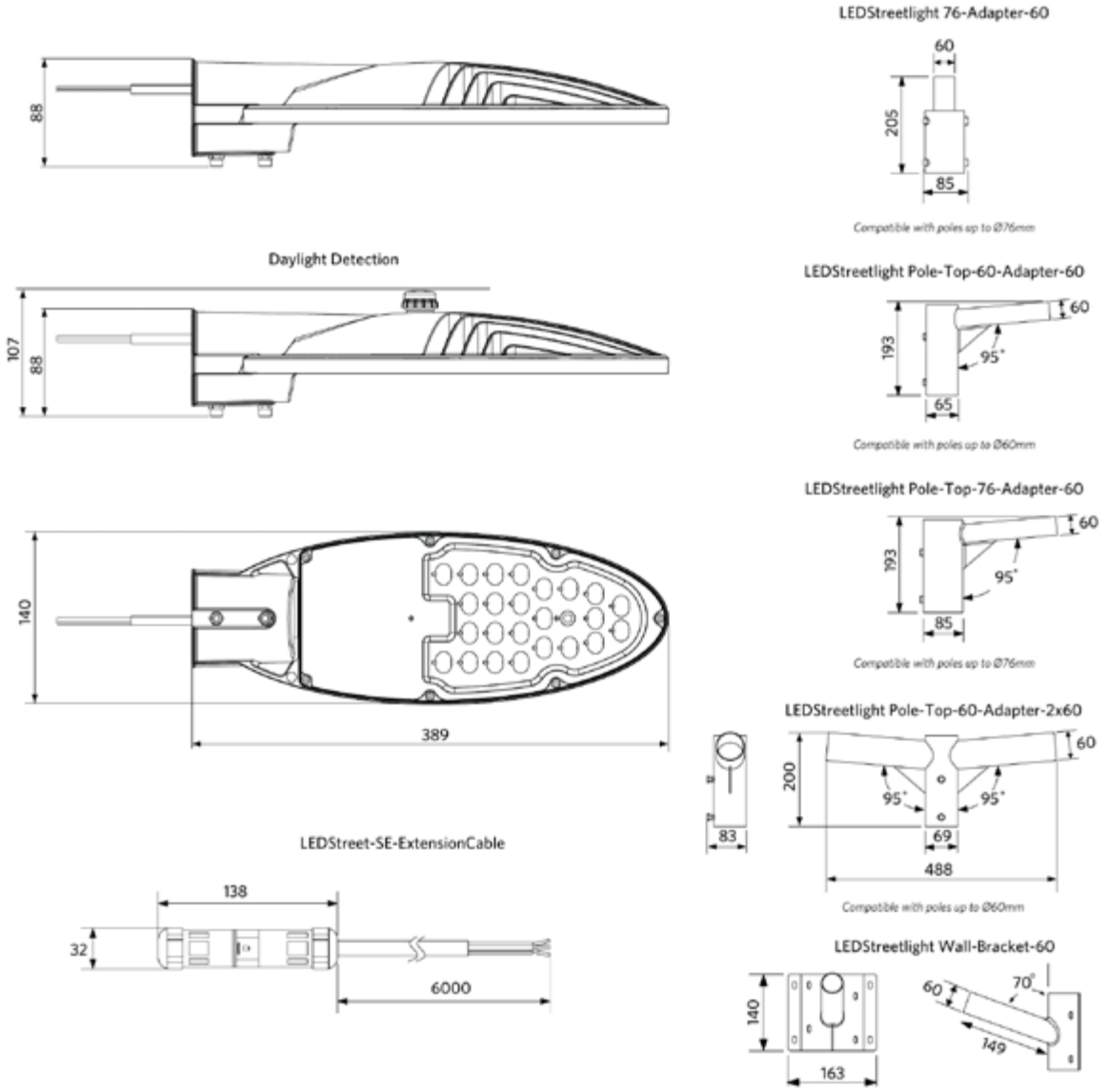

OPPLE LIGHTING.

- NOUVEAU : versions DALI2 disponibles pour le 33W et 50W
- Luminaire Post-Top proposant une solution d'éclairage Optimale
- Design contemporain qui s'intègre aisément dans tous les environnements
- Différentes optiques (large et asymétrique) pour s'adapter à l'application et réduire l'éblouissement
- Corps en fonte d'aluminium pour optimaliser la dissipation de la chaleur
- Disponible pour têtes de mats de 60 mm et 76mm pour plus de flexibilité d'application
- IP66, adapté aux applications côtières

IP68 CONNECTOR · FLICKER-FREE · IP66 · IK08 · DALI 2

Caractéristiques

Code d'article	Désignation d'article	Equivalent (W)	Puissance (W)	Lumens	Rendement (lm/W)	CCT (K)	Angle de faisceau	Compatible poteau Ø (mm)	Poids brut (kg/pc)
Marche-Arrêt									
543016006000	LEDPostTop-P 33W-3000-W	HID 50W	33	4300	130	3000	160°	60 mm	7,68
708000000400	LEDPostTop-P 33W-3000-W-D76	HID 50W	33	4300	130	3000	160°	76 mm	7,68
543016005700	LEDPostTop-P 33W-3000-AS	HID 50W	33	4000	120	3000	45° x 150°	60 mm	7,68
708000000100	LEDPostTop-P 33W-3000-AS-D76	HID 50W	33	4000	120	3000	45° x 150°	76 mm	7,68
543016006600	LEDPostTop-P 33W-4000-W	HID 50W	33	4500	135	4000	160°	60 mm	7,68
708000001000	LEDPostTop-P 33W-4000-W-D76	HID 50W	33	4500	135	4000	160°	76 mm	7,68
543016006300	LEDPostTop-P 33W-4000-AS	HID 50W	33	4100	125	4000	50° x 150°	60 mm	7,68
708000000700	LEDPostTop-P 33W-4000-AS-D76	HID 50W	33	4100	125	4000	50° x 150°	76 mm	7,68
543016006100	LEDPostTop-P 50W-3000-W	HID 70W	50	6500	130	3000	155°	60 mm	7,72
708000000500	LEDPostTop-P 50W-3000-W-D76	HID 70W	50	6500	130	3000	155°	76 mm	7,72
543016005800	LEDPostTop-P 50W-3000-AS	HID 70W	50	6000	120	3000	40° x 150°	60 mm	7,72
708000000200	LEDPostTop-P 50W-3000-AS-D76	HID 70W	50	6000	120	3000	40° x 150°	76 mm	7,72
543016006700	LEDPostTop-P 50W-4000-W	HID 70W	50	6800	135	4000	155°	60 mm	7,72
708000001100	LEDPostTop-P 50W-4000-W-D76	HID 70W	50	6800	135	4000	155°	76 mm	7,72
543016006400	LEDPostTop-P 50W-4000-AS	HID 70W	50	6300	125	4000	40° x 150°	60 mm	7,72
708000000800	LEDPostTop-P 50W-4000-AS-D76	HID 70W	50	6300	125	4000	40° x 150°	76 mm	7,72
543016006200	LEDPostTop-P 68W-3000-W	HID 100W	68	8800	130	3000	155°	60 mm	7,91
708000000600	LEDPostTop-P 68W-3000-W-D76	HID 100W	68	8800	130	3000	155°	76 mm	7,91
543016005900	LEDPostTop-P 68W-3000-AS	HID 100W	68	8200	120	3000	40° x 150°	60 mm	7,91
708000000300	LEDPostTop-P 68W-3000-AS-D76	HID 100W	68	8200	120	3000	40° x 150°	76 mm	7,91
543016006800	LEDPostTop-P 68W-4000-W	HID 100W	68	9200	135	4000	155°	60 mm	7,91
708000001200	LEDPostTop-P 68W-4000-W-D76	HID 100W	68	9200	135	4000	155°	76 mm	7,91
543016006500	LEDPostTop-P 68W-4000-AS	HID 100W	68	8500	125	4000	40° x 150°	60 mm	7,91
708000000900	LEDPostTop-P 68W-4000-AS-D76	HID 100W	68	8500	125	4000	40° x 150°	76 mm	7,91
DALI2									
708000003900	LEDPostTop-P 33W-DALI-730-W	HID 50W	33	4300	130	3000	160°	60 mm	7,68
708000004000	LEDPostTop-P 33W-DALI-730-W-D76	HID 50W	33	4300	130	3000	160°	76 mm	7,68
708000005300	LEDPostTop-P 33W-DALI-730-AS	HID 50W	33	4000	120	3000	50° x 150°	60 mm	7,68
708000003800	LEDPostTop-P 33W-DALI-730-AS-D76	HID 50W	33	4000	120	3000	50° x 150°	76 mm	7,68
708000004200	LEDPostTop-P 33W-DALI-740-W	HID 50W	33	4500	135	4000	160°	60 mm	7,68
708000004300	LEDPostTop-P 33W-DALI-740-W-D76	HID 50W	33	4500	135	4000	160°	76 mm	7,68
708000005200	LEDPostTop-P 33W-DALI-740-AS	HID 50W	33	4100	125	4000	50° x 150°	60 mm	7,68
708000004100	LEDPostTop-P 33W-DALI-740-AS-D76	HID 50W	33	4100	125	4000	50° x 150°	76 mm	7,68

Version octobre 2022
Les données sont sujettes à changement

Code d'article	Désignation d'article	Equivalent (W)	Puissance (W)	Lumens	Rendement (lm/W)	CCT (K)	Angle de faisceau	Compatible poteau Ø (mm)	Poids brut (kg/pc)
DALI2									
708000004600	LEDPostTop-P 50W-DALI-730-W	HID 70W	50	6500	130	3000	155°	60 mm	7,72
708000004700	LEDPostTop-P 50W-DALI-730-W-D76	HID 70W	50	6500	130	3000	155°	76 mm	7,72
708000004400	LEDPostTop-P 50W-DALI-730-AS	HID 70W	50	6000	120	3000	40° x 150°	60 mm	7,72
708000004500	LEDPostTop-P 50W-DALI-730-AS-D76	HID 70W	50	6000	120	3000	40° x 150°	76 mm	7,72
708000005000	LEDPostTop-P 50W-DALI-740-W	HID 70W	50	6800	135	4000	155°	60 mm	7,72
708000005100	LEDPostTop-P 50W-DALI-740-W-D76	HID 70W	50	6800	135	4000	155°	76 mm	7,72
708000004800	LEDPostTop-P 50W-DALI-740-AS	HID 70W	50	6300	125	4000	40° x 150°	60 mm	7,72
708000004900	LEDPostTop-P 50W-DALI-740-AS-D76	HID 70W	50	6300	125	4000	40° x 150°	76 mm	7,72

Pour plus d'informations techniques, veuillez consulter l'annexe.

Accessoires

599000004600
LEDStreet-SE-ExtensionCable-6m

Caractéristiques	
Durée de vie (L70)	100.000 h
Durée de vie (L80)	70.000 h
Cycles marche/arrêt	100.000
Cohérence de couleur (SDCM)	5
Gradabilité	On-Off / DALI2
Couleur de finition	Gris RAL 870-3
IRC	≥ 70
IP	IP66
IK	IK08
Classe de protection	I
Groupe de risque (EN 62471)	RG0
Pilote inclus (Oui/Non)	Oui
Essai au fil incandescent	850°C
Taux de défaillance du pilote (les 5.000 hrs)	<0.5 %
Facteur de puissance	≥ 0,9
Surtension	10 kV

Alimentation électrique	
Fréquence	50/60 Hz
Tension	220~240 V AC
DC input voltage	Voir annexe du catalogue Connection Caractéristiques

Propriétés mécaniques	
Structure	Aluminium
Matériau optique	Polycarbonate
Matériau cover	Verre trempé
Charge de vent efficace	1590 cm²
Résistant à la corrosion côtière	Oui

Conditions d'application	
Température de fonctionnement	-30~+50°C
Température d'application	+25°C
Environnement de stockage	-40~+60°C

5 ANS DE GARANTIE

Schéma de dimensions (mm)

LEDPostTop-P
D60

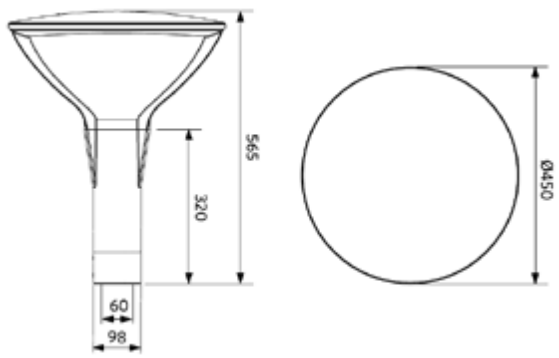

LEDPostTop-P
D76

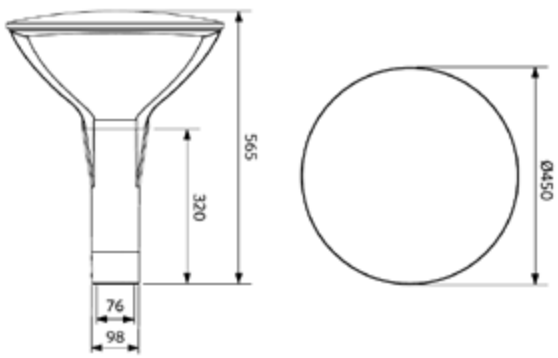

Bollard Performer

- Luminaire Professionnel d'éclairage Urbain au design discret
- Optique spécifique orientant la lumière vers le sol afin d'obtenir un éclairage optimal en limitant l'éblouissement des piétons
- Disponible en 2 hauteurs : 60cm et 90cm
- Corps en fonte d'aluminium pour optimaliser la dissipation de la chaleur
- Installation sécurisée grâce aux vis anti-vandales
- Facile à installer grâce au socle sur lequel le luminaire vient se visser de manière extrêmement simple grâce à un filetage
- Adapté aux applications côtières

IP68 CONNECTOR · FLICKER-FREE · IP65 · IK08

Caractéristiques

Code d'article	Désignation d'article	Equivalent (W)	Puissance (W)	Lumens	Rendement (lm/W)	CCT (K)	Poids brut (kg/pc)
Marche-Arrêt							
543012002500	LEDBollard-P L600-10.5W-3000-W	CFL 1x32W	10.5	900	85	3000	2,95
543012002900	LEDBollard-P L600-10.5W-4000-W	CFL 1x32W	10.5	1000	95	4000	2,95
543012002600	LEDBollard-P L900-10.5W-3000-W	CFL 1x32W	10.5	900	85	3000	3,74
543012003000	LEDBollard-P L900-10.5W-4000-W	CFL 1x32W	10.5	1000	95	4000	3,74

Accessoires

703098000100
LEDBollard Concrete-Mounting-Kit

599000004600
LEDStreet-SE-ExtensionCable-6m

Caractéristiques	
Durée de vie (L70)	50.000 h
Durée de vie (L80)	35.000 h
Cycles marche/arrêt	100.000
Cohérence de couleur (SDCM)	4
Gradabilité	On-Off
Angle de faisceau	230°
Couleur de finition	Gris RAL 870-3
IRC	≥ 80
IP	IP65
IK	IK08
Classe de protection	I
Groupe de risque (EN 62471)	RG0
Pilote inclus (Oui/Non)	Oui
Essai au fil incandescent	850°C
Taux de défaillance du pilote (les 5.000 hrs)	<0.5 %
Facteur de puissance	≥ 0,9
Surtension	4 kV

Alimentation électrique	
Fréquence	50/60 Hz
Tension	220~240 V AC
DC input voltage	Voir annexe du catalogue Connection Caractéristiques

Propriétés mécaniques	
Structure	Aluminium
Matériau optique	Polycarbonate
Résistant à la corrosion côtière	Oui

Conditions d'application	
Température de fonctionnement	-20~+45°C
Température d'application	+25°C
Environnement de stockage	-40~+60°C

5 ANS DE GARANTIE

Schéma de dimensions (mm)

LEDBollard-P L600

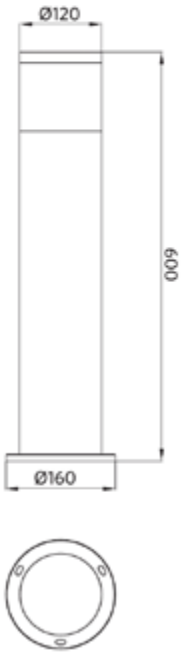

LEDBollard-P L900

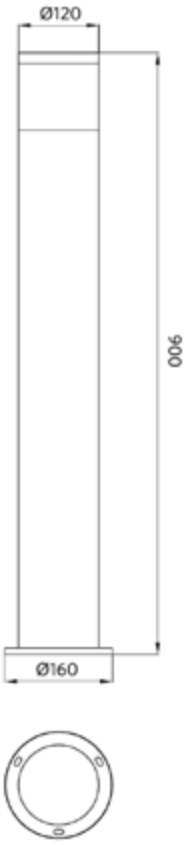

LEDBollard Concrete-Mounting-Kit

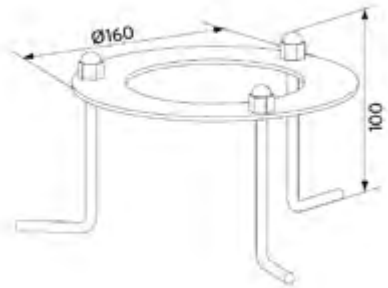

OPPLE LIGHTING.

- Luminaire architectural de paysage urbain pour applications extérieures
- Design moderne des modules LED, avec un cercle lumineux orienté vers le bas
- Disponible en 2 hauteurs : 500cm et 1000cm
- IP65 et IK10, adapté aux applications côtières
- Accessoire pour couvercle supérieur inclus de série
- Connecteur étanche IP68 inclus pour un câblage facile

FLICKER-FREE IP68 CONNECTOR IK10 IP65

Caractéristiques

Code d'article	Désignation d'article	Equivalent (W)	Puissance (W)	Lumens	Rendement (lm/W)	CCT (K)	Poids brut (kg/pc)
Marche-Arrêt							
703000003100	LEDBollard-Luke-E L500-8W-830-BL	Halogen 60W	8	600	75	3000	1,72
703000003200	LEDBollard-Luke-E L500-8W-840-BL	Halogen 60W	8	650	80	4000	1,72
703000003300	LEDBollard-Luke-E L1000-8W-830-BL	Halogen 60W	8	600	75	3000	2,72
703000003400	LEDBollard-Luke-E L1000-8W-840-BL	Halogen 60W	8	650	80	4000	2,72

Accessoires

703098000300
LEDBollard-Luke-E Concrete-Mounting-Kit

599000004600
LEDStreet-SE-ExtensionCable-6m

Caractéristiques	
Durée de vie (L70)	50.000 h
Durée de vie (L80)	30.000 h
Cycles marche/arrêt	100.000
Cohérence de couleur (SDCM)	4
Gradabilité	On-Off
Angle de faisceau	120°
Couleur de finition	Noir RAL 9005
IRC	≥ 80
IP	IP65
IK	IK10
Classe de protection	I
Groupe de risque (EN 62471)	RG1
Pilote inclus (Oui/Non)	Oui
Essai au fil incandescent	850°C
Taux de défaillance du pilote (les 5.000 hrs)	<1 %
Facteur de puissance	≥ 0,9
Surtension	1 kV

Alimentation électrique	
Fréquence	50/60 Hz
Tension	220~240 V AC
DC input voltage	Voir annexe du catalogue Connection Caractéristiques

Propriétés mécaniques	
Structure	Aluminium
Matériau optique	Polycarbonate
Résistant à la corrosion côtière	Oui

Conditions d'application	
Température de fonctionnement	-20~+45°C
Température d'application	+25°C
Environnement de stockage	-20~+60°C

5 ANS DE GARANTIE

CE

Schéma de dimensions (mm)

LEDBollard-Luke-E L500-8W

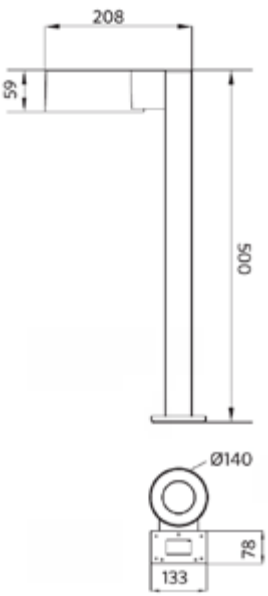

LEDBollard-Luke-E L1000-8W

LEDBollard-Luke-E Concrete-Mounting-Kit

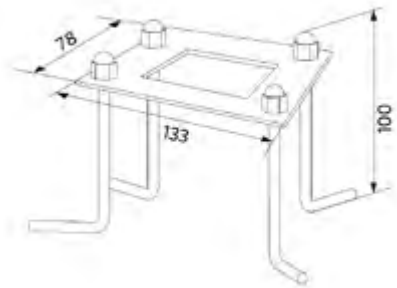

- Élégant spot d'extérieur
- Design sobre primé
- Convient à l'éclairage des murs et à la signalisation ou à l'éclairage dans les parcs et jardins
- Étanchéité IP66 et protection contre les chocs IK07
- Angle d'inclinaison réglable de 180°
- Boîtier en fonte d'aluminium
- Câble de 1,5 mètre pour un raccordement facile
- Piquet de sol disponible en accessoire

FLICKER-FREE | 1.5 M | IK07 | IP66 | CRI80

Caractéristiques

Code d'article	Désignation d'article	Equivalent (W)	Puissance (W)	Lumens	Rendement (lm/W)	CCT (K)	Angle de faisceau	Poids brut (kg/pc)
Marche-Arrêt								
709000027000	LEDSpotProjector-E Rd82-8W-830-36D	Halogen 50W	8	600	75	3000	36°	0,72
709000027200	LEDSpotProjector-E Rd82-8W-840-36D	Halogen 50W	8	600	75	4000	36°	0,72
709000027400	LEDSpotProjector-E Rd127-15W-830-36D	Halogen 75W	15	1200	80	3000	36°	0,95
709000027600	LEDSpotProjector-E Rd127-15W-840-36D	Halogen 75W	15	1200	80	4000	36°	0,95

Accessoires

709098000200
LEDProjector-Spike

543098021900
LEDFixture-IP68-Connector-Kit-3

Caractéristiques	
Durée de vie (L70)	50.000 h
Durée de vie (L80)	30.000 h
Cycles marche/arrêt	100.000
Cohérence de couleur (SDCM)	4
Gradabilité	On-Off
Couleur de finition	Noir
IRC	≥ 80
IP	IP66
IK	IK07
Classe de protection	I
Groupe de risque (EN 62471)	RG1
Pilote inclus (Oui/Non)	Oui
Essai au fil incandescent	850°C
Taux de défaillance du pilote (les 5.000 hrs)	<1 %
Facteur de puissance	0,5
Surtension	2.5 kV

Alimentation électrique	
Fréquence	50/60 Hz
Tension	220~240 V AC
DC input voltage	Voir annexe du catalogue Connection Caractéristiques

Propriétés mécaniques	
Structure	Aluminium
Matériau optique	Polycarbonate

Conditions d'application	
Température de fonctionnement	-30~+50°C
Température d'application	+25°C
Environnement de stockage	-30~+60°C

5 ANS DE GARANTIE

CE

Schéma de dimensions (mm)

LEDSpotProjector-E Rd82

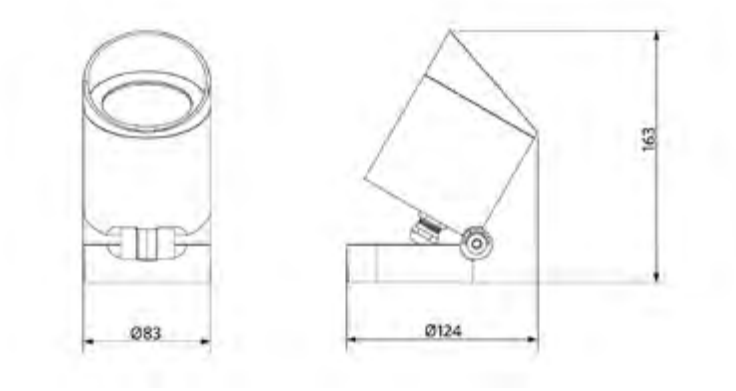

LEDSpotProjector-E Spike

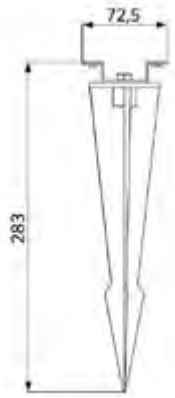

LEDSpotProjector-E Rd127

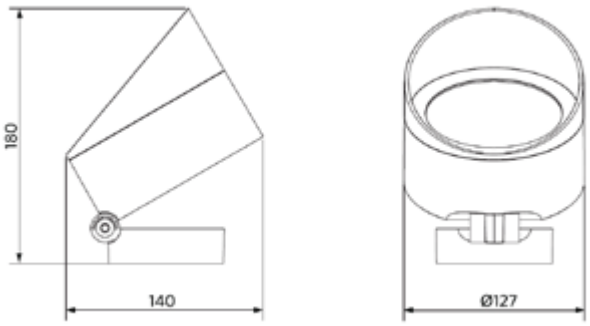

- Éclairage orienté vers le haut et le bas pour architecture moderne
- Résistance à l'eau IP65 et protection contre les chocs IK06
- Boîtier en fonte d'aluminium résistant à la corrosion, sans vis apparentes (acier inoxydable)
- Installation simple grâce à une boucle d'entrée et une boucle de sortie
- Différents angles de faisceaux possibles avec réflecteurs interchangeables
- Large éventail d'applications, des zones d'activité aux quartiers résidentiels
- IP65, adapté aux applications côtières

IK06 FLICKER-FREE IP65 CRI80

Caractéristiques

Code d'article	Désignation d'article	Equivalent (W)	Puissance (W)	Lumens	Rendement (lm/W)	CCT (K)	Angle de faisceau	Poids brut (kg/pc)
Marche-Arrêt								
715000003100	LEDWallSpot-E Rd60-10W-830-24D-WH	Halogen 75W	10	750	75	3000	24°	0,60
715000002900	LEDWallSpot-E Rd60-10W-840-24D-WH	Halogen 75W	10	800	80	4000	24°	0,60
715000002800	LEDWallSpot-E Rd60-10W-830-24D-BL	Halogen 75W	10	750	75	3000	24°	0,60
715000002600	LEDWallSpot-E Rd60-10W-840-24D-BL	Halogen 75W	10	800	80	4000	24°	0,60
715000004000	LEDWallSpot-E Rd76-20W-830-36D-WH	HID 35W	20	2000	100	3000	36°	0,90
715000004100	LEDWallSpot-E Rd76-20W-840-36D-WH	HID 35W	20	2100	105	4000	36°	0,90
715000004200	LEDWallSpot-E Rd76-20W-830-36D-BL	HID 35W	20	2000	100	3000	36°	0,90
715000004300	LEDWallSpot-E Rd76-20W-840-36D-BL	HID 35W	20	2100	105	4000	36°	0,90

Accessoires

715000002700
LEDWallSpot-Rd60-Reflector-60D

715000003000
LEDWallSpot-Rd60-Reflector-15D

715000003200
LEDWallSpot-Rd76-Reflector-60D

715000003300
LEDWallSpot-Rd76-Reflector-15D

Caractéristiques	
Durée de vie (L70)	50.000 h
Durée de vie (L80)	30.000 h
Cycles marche/arrêt	100.000
Cohérence de couleur (SDCM)	4
Gradabilité	On-Off
Couleur de finition	Blanc / Noir
IRC	≥ 80
IP	IP65
IK	IK06
Classe de protection	I
Groupe de risque (EN 62471)	RG1
Pilote inclus (Oui/Non)	Oui
Essai au fil incandescent	650°C
Taux de défaillance du pilote (les 5.000 hrs)	<1 %
Facteur de déplacement (DF)	≥ 0.9

Alimentation électrique	
Fréquence	50/60 Hz
Tension	220~240 V AC
DC input voltage	Voir annexe du catalogue Connection Caractéristiques

Propriétés mécaniques	
Structure	Aluminium
Matériau optique	Polycarbonate
Résistant à la corrosion côtière	Oui

Conditions d'application	
Température de fonctionnement	-30~+45°C
Température d'application	+25°C
Environnement de stockage	-30~+60°C

5 ANS DE GARANTIE

Schéma de dimensions (mm)

LEDWallSpot-E Rd60

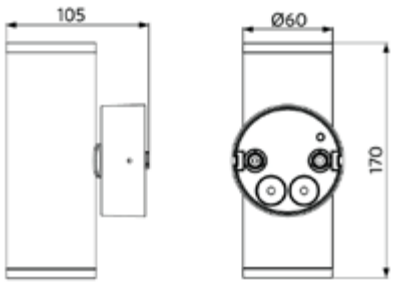

LEDWallSpot-E Rd76

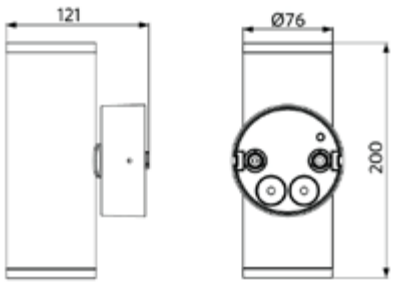

OPPLE LIGHTING.

Wall Light Lucia

IK08 IP65 CRI80

- Applique murale élégante, compacte et robuste pour les applications extérieures
- Ultra-mince avec seulement 30 mm d'épaisseur
- Effet d'éclairage haut/bas esthétique
- Design élégant du corps moulé sous pression sans vis apparentes
- Installation simple grâce à une boucle d'entrée et une boucle de sortie
- IP65, adapté aux applications côtières

Caractéristiques

Code d'article	Désignation d'article	Equivalent (W)	Puissance (W)	Lumens	Rendement (lm/W)	CCT (K)	Poids brut (kg/pc)
Marche-Arrêt							
715000006700	LEDWall-Lucia-E Re135-6W-830-WH	Halogen 60W	6	570	95	3000	0,47
715000006500	LEDWall-Lucia-E Re135-6W-840-WH	Halogen 60W	6	600	100	4000	0,47
715000006300	LEDWall-Lucia-E Re135-6W-830-BL	Halogen 60W	6	570	95	3000	0,47
715000006100	LEDWall-Lucia-E Re135-6W-840-BL	Halogen 60W	6	600	100	4000	0,47
715000006800	LEDWall-Lucia-E Re175-10W-830-WH	Halogen 80W	10	950	95	3000	0,57
715000006600	LEDWall-Lucia-E Re175-10W-840-WH	Halogen 80W	10	1000	100	4000	0,57
715000006400	LEDWall-Lucia-E Re175-10W-830-BL	Halogen 80W	10	950	95	3000	0,57
715000006200	LEDWall-Lucia-E Re175-10W-840-BL	Halogen 80W	10	1000	100	4000	0,57

Caractéristiques	
Durée de vie (L70)	50.000 h
Durée de vie (L80)	30.000 h
Cycles marche/arrêt	100.000
Cohérence de couleur (SDCM)	4
Gradabilité	On-Off
Angle de faisceau	30° x 80°
Couleur de finition	Blanc / Noir
IRC	≥ 80
IP	IP65
IK	IK08
Classe de protection	I
Groupe de risque (EN 62471)	RG1
Pilote inclus (Oui/Non)	Oui
Essai au fil incandescent	850°C
Taux de défaillance du pilote (les 5.000 hrs)	<1 %
Facteur de puissance	≥ 0,9

Alimentation électrique	
Fréquence	50/60 Hz
Tension	220~240 V AC
DC input voltage	Non

Propriétés mécaniques	
Structure	Aluminium
Matériau optique	Polycarbonate
Résistant à la corrosion côtière	Oui

Conditions d'application	
Température de fonctionnement	-20~+45°C
Température d'application	+25°C
Environnement de stockage	-20~+60°C

5 ANS DE GARANTIE

CE

Schéma de dimensions (mm)

LEDWall-Lucia-E Re135-6W

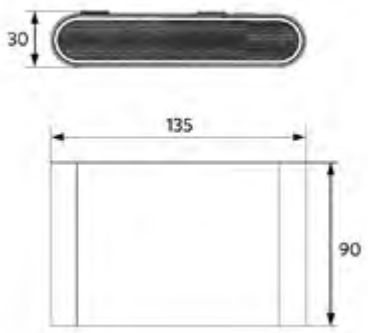

LEDWall-Lucia-E Re175-10W

- Luminaire professionnel équipé d'éléments optiques spéciaux pour espaces sportifs ou industriels de grande envergure
- Connecteur IP68 inclus facilitant le raccordement
- Jusqu'à 40% d'économie d'énergie par rapport aux solutions HID
- Différents éléments optiques pour illuminer les terrains de sport (Classe II/III EN 12193:2018) et les espaces ouverts
- Conception robuste: IP66 et protection IK08
- Équipé d'un gradateur 1-10V ou DALI (sur demande) pour économie d'énergie supplémentaire
- Dissipateur thermique en aluminium anodisé, adapté aux environnements côtiers

IP68 CONNECTOR · FLICKER-FREE · IP66 · IK08 · 1 M · DALI · 1-10 V

Caractéristiques

Code d'article	Désignation d'article	Equivalent (W)	Puissance (W)	Lumens	Rendement (lm/W)	CCT (K)	Angle de faisceau	Charge de vent efficace	Poids brut (kg/pc)
1-10V									
543017043300	LEDFloodHO-P-310W-4000-W	HID 500W	310	40000	130	4000	120° x 30°	1110 cm²	13,47
543017045600	LEDFloodHO-P-310W-4000-N	HID 500W	310	40000	130	4000	60°	1110 cm²	13,47
543017045400	LEDFloodHO-P-310W-4000-XN	HID 500W	310	40000	130	4000	25°	1110 cm²	13,47
543017045000	LEDFloodHO-P-620W-4000-W	HID 1000W	620	80000	130	4000	120° x 30°	2331 cm²	17,64
543017045100	LEDFloodHO-P-620W-4000-N	HID 1000W	620	80000	130	4000	60°	2331 cm²	17,64
543017045300	LEDFloodHO-P-620W-4000-XN	HID 1000W	620	80000	130	4000	25°	2331 cm²	17,64
543017013300	LEDFloodHO-P-310W-5700-W	HID 500W	310	40000	130	5700	120° x 30°	1110 cm²	13,47
543017013200	LEDFloodHO-P-310W-5700-N	HID 500W	310	40000	130	5700	60°	1110 cm²	13,47
543017013100	LEDFloodHO-P-310W-5700-XN	HID 500W	310	40000	130	5700	25°	1110 cm²	13,47
543017012700	LEDFloodHO-P-620W-5700-W	HID 1000W	620	80000	130	5700	120° x 30°	2331 cm²	17,64
543017012600	LEDFloodHO-P-620W-5700-N	HID 1000W	620	80000	130	5700	60°	2331 cm²	17,64
543017012500	LEDFloodHO-P-620W-5700-XN	HID 1000W	620	80000	130	5700	25°	2331 cm²	17,64

Dimmable 1-10 Volt par défaut. Disponible sur demande en version DALI.
Version 620W standard sans l'étrier de fixation. Versions 1240W disponibles en combinant deux modules 620W et l'accessoire mounting kit-4mod.
Commandez les bras de fixation separément pour les Flood HO. 2 modules (=620W) et 4 modules (=2x 620W).
Pour plus d'informations techniques, veuillez consulter l'annexe.

Accessoires

543098006000
LEDFloodHO-P-MountingKit-2Mod

543098005800
LEDFloodHO-P-MountingKit-4Mod

543098005900
LEDFloodHO-P-SafetyCable

Caractéristiques	
Durée de vie (L70)	100.000 h
Durée de vie (L80)	70.000 h
Cycles marche/arrêt	100.000
Cohérence de couleur (SDCM)	6
Gradabilité	1-10V
Couleur de finition	Noir
IRC	≥ 70
IP	IP66
IK	IK08
Classe de protection	I
Groupe de risque (EN 62471)	RG0
Pilote inclus (Oui/Non)	Oui
Essai au fil incandescent	850°C
Taux de défaillance du pilote (les 5.000 hrs)	<0.5 %
Facteur de puissance	≥ 0,9
Surtension	6 kV

Alimentation électrique	
Fréquence	50/60 Hz
Tension	220~240 V AC
DC input voltage	Voir annexe du catalogue Connection Caractéristiques
Longueur de câble 230V	1 m

Propriétés mécaniques	
Structure	Aluminium
Matériau optique	Polycarbonate
Matériau cover	Polycarbonate
Résistant à la corrosion côtière	Oui

Conditions d'application	
Température de fonctionnement	-30~+50°C
Température d'application	+25°C
Environnement de stockage	-30~+60°C

5 ANS DE GARANTIE

Schéma de dimensions (mm)

LEDFloodHO-P-310W

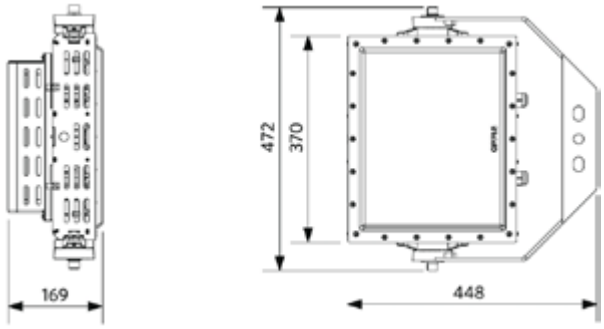

LEDFloodHO-P-620W
(+MountingKit-2Mod)

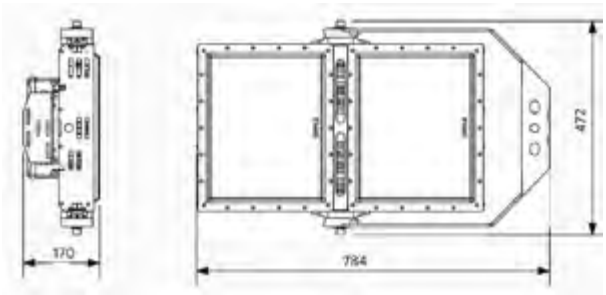

LEDFloodHO-P-620W
(x2 +MountingKit-4Mod)

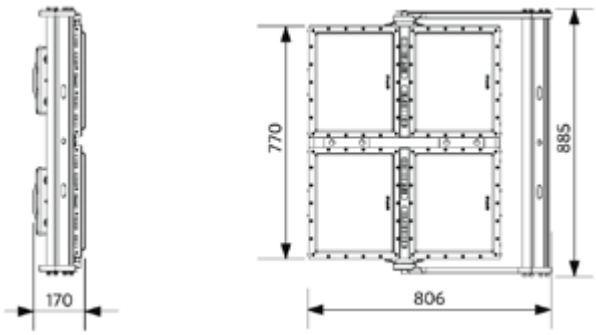

Floodlight Performer

- Conception optique précise pour l'éclairage d'espaces extérieurs et de façades
- Corps de luminaire fin avec refroidisseur thermique, glace de protection sans clips
- Très haut rendement, jusqu'à 145 lm/W
- Économie d'énergie élevée (jusqu'à 65%) par rapport à des lampes halogènes et à haute pression de sodium
- Angles de diffusion disponibles : Wide/large (W), Asymmetric/asymétrique (AS) et Narrow/étroit (N)
- Conception robuste avec haute protection contre l'eau et la poussière
- Équipé d'aération GORE servant à réguler les différences de pression
- Également disponible en version 32,000 lumens High Power (haute puissance)

FLICKER-FREE IP66 IK08 1 M

Caractéristiques

Code d'article	Désignation d'article	Equivalent (W)	Puissance (W)	Lumens	Rendement (lm/W)	CCT (K)	Angle de faisceau	IRC	Surtension	Poids brut (kg/pc)
Marche-Arrêt										
140062030	LEDFlood-P Re440-90W-4000-W-BL	HID 250W	90	11250	125	4000	100°	≥ 80	4 kV	6,41
140062031	LEDFlood-P Re440-90W-4000-AS-BL	HID 250W	90	11250	125	4000	55° x 115°	≥ 80	4 kV	6,41
140062032	LEDFlood-P Re440-125W-4000-W-BL	HID 400W	125	15625	125	4000	100°	≥ 80	4 kV	6,41
140062033	LEDFlood-P Re440-125W-4000-AS-BL	HID 400W	125	15625	125	4000	55° x 115°	≥ 80	4 kV	6,41
140062034	LEDFlood-P Re440-160W-4000-W-BL	HID 400W	160	20000	125	4000	100°	≥ 80	4 kV	6,41
140062035	LEDFlood-P Re440-160W-4000-AS-BL	HID 400W	160	20000	125	4000	55° x 115°	≥ 80	4 kV	6,41
543017041100	LEDFlood-P Re440-220W-4000-N-BL	HID 500W	220	32000	145	4000	50°	≥ 70	10 kV	6,41
543017026200	LEDFlood-P Re440-220W-4000-AS-BL	HID 500W	220	32000	145	4000	55° x 115°	≥ 70	10 kV	6,41
543017041200	LEDFlood-P Re440-220W-5700-N-BL	HID 500W	220	32000	145	5700	50°	≥ 70	10 kV	6,41
543017026400	LEDFlood-P Re440-220W-5700-AS-BL	HID 500W	220	32000	145	5700	55° x 115°	≥ 70	10 kV	6,41

Accessoires

543098021900
LEDFixture-IP68-Connector-Kit-3

599000004600
LEDStreet-SE-ExtensionCable-6m

Caractéristiques	
Durée de vie (L70)	70.000 h
Durée de vie (L80)	50.000 h
Cycles marche/arrêt	100.000
Cohérence de couleur (SDCM)	4
Gradabilité	On-Off
Couleur de finition	Noir
IP	IP66
IK	IK08
Classe de protection	I
Groupe de risque (EN 62471)	RG1
Pilote inclus (Oui/Non)	Oui
Essai au fil incandescent	650°C
Taux de défaillance du pilote (les 5.000 hrs)	<0.5 %
Facteur de puissance	≥ 0,9

Alimentation électrique	
Fréquence	50/60 Hz
Tension	220~240 V AC
DC input voltage	Voir annexe du catalogue Connection Caractéristiques
Longueur de câble 230V	1 m

Propriétés mécaniques	
Structure	Aluminium
Matériau optique	Polycarbonate
Matériau cover	Verre trempé

Conditions d'application	
Température de fonctionnement	-25~+50°C
Température d'application	+25°C
Environnement de stockage	-30~+60°C

5 ANS DE GARANTIE

Schéma de dimensions (mm)

LEDFlood-P Re440

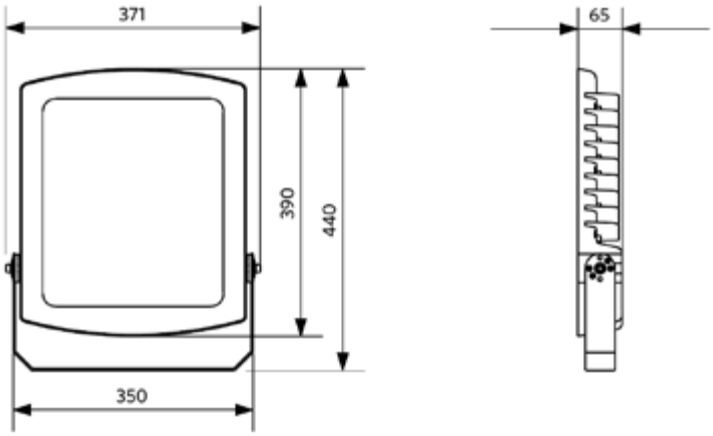

OPPLE LIGHTING.

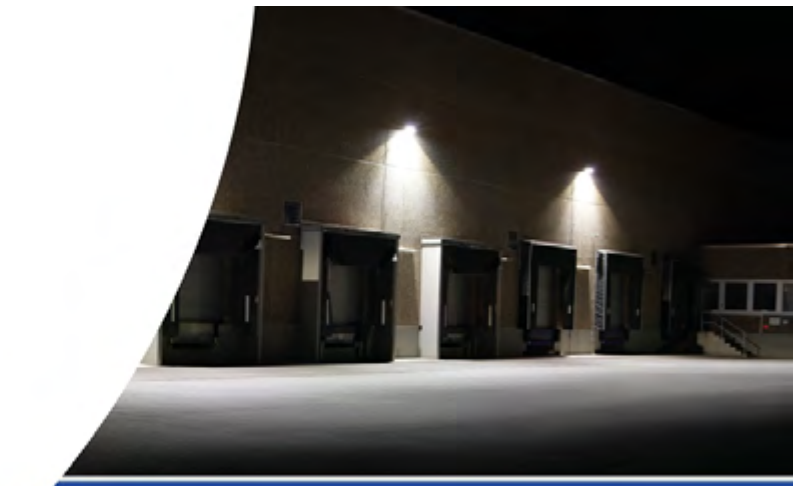

Floodlight Modulo Performer

- Conception optique modulaire précise pour l'éclairage de zones, d'objets et de façades
- Corps en aluminium super mince avec dissipateur thermique intégré
- Efficacité très élevée, jusqu'à 140 lm/W
- Angles de faisceau asymétrique (AS) et étroit (N) standard disponibles
- Conception robuste avec une protection élevée contre l'eau et la poussière
- Disponible dans une large gamme de 9 800 à 42 000 lumens
- Économie d'énergie élevée, jusqu'à 65 %, par rapport aux lampes halogènes et aux lampes à vapeur de sodium à haute pression
- IP66, adapté aux applications côtières

FLICKER-FREE 1 M IK08 IP66

Caractéristiques

Code d'article	Désignation d'article	Equivalent (W)	Puissance (W)	Lumens	Rendement (lm/W)	CCT (K)	Angle de faisceau	Surtension	Poids brut (kg/pc)
Marche-Arrêt									
709000056900	LEDFloodMo-P Re340-70W-840-AS	HID 150W	70	9800	140	4000	40° x 100°	10 kV	4,40
709000057500	LEDFloodMo-P Re340-100W-840-AS	HID 250W	100	14000	140	4000	40° x 100°	10 kV	4,40
709000058100	LEDFloodMo-P Re450-150W-840-AS	HID 400W	150	21000	140	4000	40° x 100°	6 kV	5,70
709000058500	LEDFloodMo-P Re450-200W-840-N	HID 400W	200	28000	140	4000	45°	6 kV	5,70
709000058700	LEDFloodMo-P Re450-200W-840-AS	HID 400W	200	28000	140	4000	40° x 100°	6 kV	5,70
709000058800	LEDFloodMo-P Re450-200W-857-N	HID 400W	200	28000	140	5700	45°	6 kV	5,70
709000059000	LEDFloodMo-P Re450-200W-857-AS	HID 400W	200	28000	140	5700	40° x 100°	6 kV	5,70
709000059100	LEDFloodMo-P Re570-250W-840-N	HID 2x250W	250	35000	140	4000	45°	10 kV	7,67
709000059300	LEDFloodMo-P Re570-250W-840-AS	HID 2x250W	250	35000	140	4000	40° x 100°	10 kV	7,67
709000059400	LEDFloodMo-P Re570-250W-857-N	HID 2x250W	250	35000	140	5700	45°	10 kV	7,67
709000059600	LEDFloodMo-P Re570-250W-857-AS	HID 2x250W	250	35000	140	5700	40° x 100°	10 kV	7,67
709000059700	LEDFloodMo-P Re570-300W-840-N	HID 2x400W	300	42000	140	4000	45°	10 kV	7,67
709000059900	LEDFloodMo-P Re570-300W-840-AS	HID 2x400W	300	42000	140	4000	40° x 100°	10 kV	7,67
709000060000	LEDFloodMo-P Re570-300W-857-N	HID 2x400W	300	42000	140	5700	45°	10 kV	7,67
709000060200	LEDFloodMo-P Re570-300W-857-AS	HID 2x400W	300	42000	140	5700	40° x 100°	10 kV	7,67

Accessoires

543098021900
LEDFixture-IP68-Connector-Kit-3

599000004600
LEDStreet-SE-ExtensionCable-6m

Caractéristiques	
Durée de vie (L70)	100.000 h
Durée de vie (L80)	70.000 h
Cycles marche/arrêt	100.000
Cohérence de couleur (SDCM)	4
Gradabilité	On-Off
Couleur de finition	Gris RAL 870-3
IRC	≥ 80
IP	IP66
IK	IK08
Classe de protection	I
Groupe de risque (EN 62471)	RG1
Pilote inclus (Oui/Non)	Oui
Essai au fil incandescent	850°C
Taux de défaillance du pilote (les 5.000 hrs)	<1 %
Facteur de puissance	≥ 0,9

Alimentation électrique	
Fréquence	50/60 Hz
Tension	220~240 V AC
DC input voltage	Voir annexe du catalogue Connection Caractéristiques
Longueur de câble 230V	1 m

Propriétés mécaniques	
Structure	Aluminium
Matériau optique	Polycarbonate
Matériau cover	Polycarbonate
Résistant à la corrosion côtière	Oui

Conditions d'application	
Température de fonctionnement	-40~+50°C
Température d'application	+25°C
Environnement de stockage	-40~+50°C

5 ANS DE GARANTIE

Schéma de dimensions (mm)

LEDFloodMo-P Re340

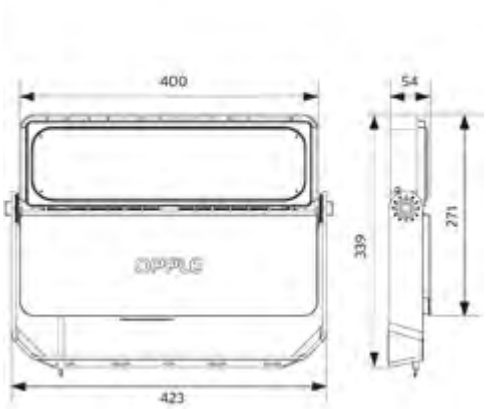

LEDFloodMo-P Re450

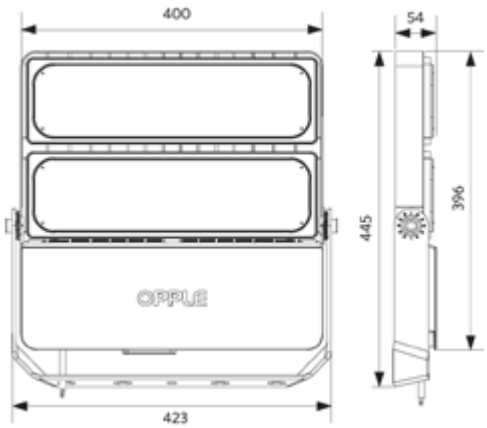

LEDFloodMo-P Re570

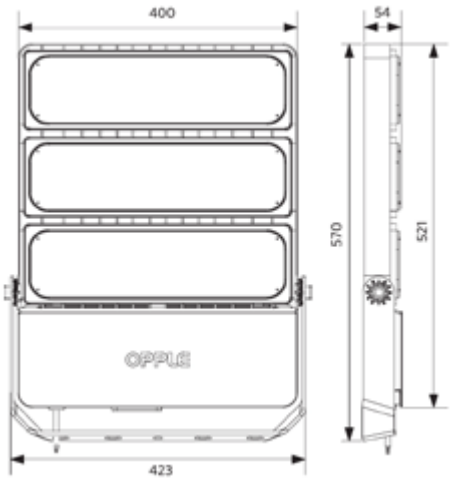

Floodlight EcoMax G2 Medium Power

IP65 IK07

- Corps de luminaire fin avec refroidisseur thermique, glace de protection sans clips
- Robuste et étanche à l'eau et à la poussière
- Haute efficacité de 120 lm/W
- Haute économie d'énergie comparé à des lampes halogènes et haute pression sodium
- Large gamme de 3.300 à 8400 lumen
- Disponible en 3000K et 4000K
- Supports compatibles, piquets de terre et autres accessoires d'installation disponibles
- Accessoire: Détecteur de Lumière et de mouvement IP65

Caractéristiques

Code d'article	Désignation d'article	Equivalent (W)	Puissance (W)	Lumens	Rendement (lm/W)	CCT (K)	Angle de faisceau	Poids brut (kg/pc)
Marche-Arrêt								
543017012100	LEDFlood-E2 Re199-30W-3000-BL	HID 50W	30	3300	110	3000	110°	0,97
543017011800	LEDFlood-E2 Re199-30W-4000-BL	HID 50W	30	3600	120	4000	110°	0,97
543017012000	LEDFlood-E2 Re253-50W-3000-BL	HID 70W	50	5500	110	3000	110°	1,42
543017011700	LEDFlood-E2 Re253-50W-4000-BL	HID 70W	50	6000	120	4000	110°	1,42
543017011600	LEDFlood-E2 Re283-70W-4000-BL	HID 150W	70	8400	120	4000	110°	2,09

Accessoires

543098021900
LEDFixture-IP68-Connector-Kit-3

140065060
LEDFlood-E-Motion-Daylight-Sensor

599000004600
LEDStreet-SE-ExtensionCable-6m

Caractéristiques	
Durée de vie (L70)	50.000 h
Durée de vie (L80)	30.000 h
Cycles marche/arrêt	100.000
Cohérence de couleur (SDCM)	4
Gradabilité	On-Off
Couleur de finition	Noir
IRC	≥ 80
IP	IP65
IK	IK07
Classe de protection	I
Groupe de risque (EN 62471)	RG1
Pilote inclus (Oui/Non)	Oui
Essai au fil incandescent	650°C
Taux de défaillance du pilote (les 5.000 hrs)	<0.5 %
Facteur de puissance	≥ 0,9
Surtension	2 kV

Alimentation électrique	
Fréquence	50/60 Hz
Tension	220~240 V AC
DC input voltage	Voir annexe du catalogue Connection Caractéristiques
Longueur de câble 230V	1 m

Propriétés mécaniques	
Structure	Aluminium
Matériau optique	Polycarbonate
Matériau cover	Verre trempé

Conditions d'application	
Température de fonctionnement	-30~+50°C
Température d'application	+25°C
Environnement de stockage	-30~+60°C

5 ANS DE GARANTIE

CE

Schéma de dimensions (mm)

LEDFlood-E2 Re199

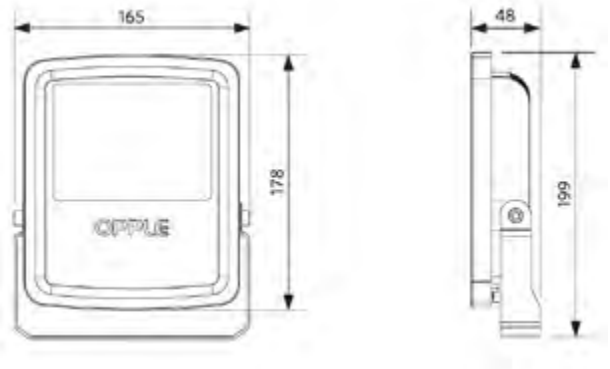

LEDFlood-E2 Re253

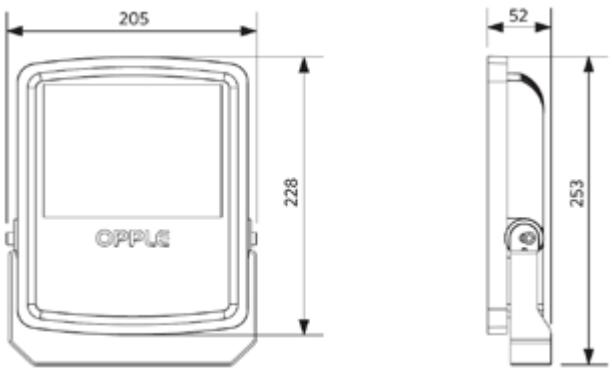

LEDFlood-E2 Re283

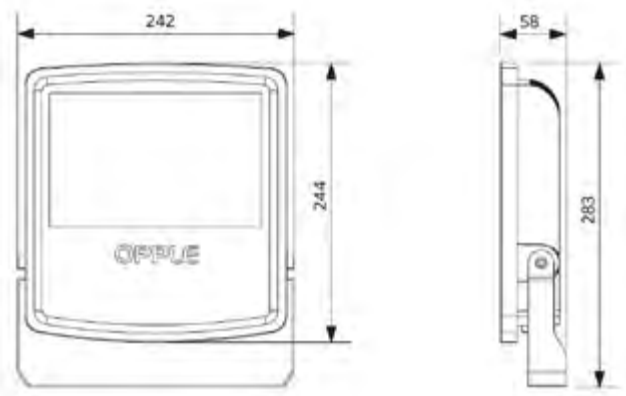

LEDFlood-E
Sensor

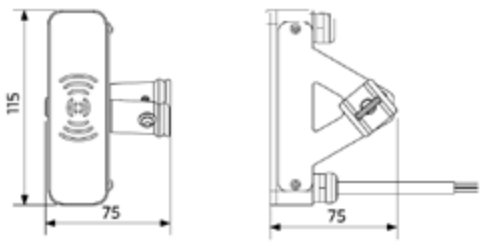

Floodlight EcoMax G2 Low Power

IP66 IK07 1M

- Design compact en aluminium, glace de protection sans clips
- Niveau de protection IP66 contre l'eau et la poussière
- Haute économie d'énergie comparé à des lampes halogènes et haute pression sodium
- Disponible en Blanc (WH) et Noir (BL)
- Disponible en 3000K et 4000K
- Supports et piquets compatibles disponibles
- Accessoire: Détecteur de Lumière et de mouvement IP65

Caractéristiques

Code d'article	Désignation d'article	Equivalent (W)	Puissance (W)	Lumens	Rendement (lm/W)	CCT (K)	Angle de faisceau	Poids brut (kg/pc)
Marche-Arrêt								
543017020400	LEDFlood-E2 Re113-10W-3000-BL	Halogen 50W	10	1050	105	3000	100°	0,25
543006000600	LEDFlood-E2 Re113-10W-4000-BL	Halogen 50W	10	1050	105	4000	100°	0,25
543006000700	LEDFlood-E2 Re127-19W-3000-BL	Halogen 100W	19	1900	100	3000	100°	0,30
543006000800	LEDFlood-E2 Re127-19W-4000-BL	Halogen 100W	19	1900	100	4000	100°	0,30
543017020500	LEDFlood-E2 Re113-10W-3000-WH	Halogen 50W	10	1050	105	3000	100°	0,25
543006000900	LEDFlood-E2 Re113-10W-4000-WH	Halogen 50W	10	1050	105	4000	100°	0,25
543006001000	LEDFlood-E2 Re127-19W-3000-WH	Halogen 100W	19	1900	100	3000	100°	0,30
543006001100	LEDFlood-E2 Re127-19W-4000-WH	Halogen 100W	19	1900	100	4000	100°	0,30

Accessoires

543098021900
LEDFixture-IP68-Connector-Kit-3

140065060
LEDFlood-E-Motion-Daylight-Sensor

599000004600
LEDStreet-SE-ExtensionCable-6m

Caractéristiques	
Durée de vie (L70)	50.000 h
Durée de vie (L80)	30.000 h
Cycles marche/arrêt	100.000
Cohérence de couleur (SDCM)	4
Gradabilité	On-Off
Couleur de finition	Blanc / Noir
IRC	≥ 80
IP	IP66
IK	IK07
Classe de protection	I
Groupe de risque (EN 62471)	RG1
Pilote inclus (Oui/Non)	Oui
Essai au fil incandescent	850°C
Taux de défaillance du pilote (les 5.000 hrs)	<0.5 %
Facteur de puissance	≥ 0,9
Surtension	2.5 kV

Alimentation électrique	
Fréquence	50/60 Hz
Tension	220~240 V AC
DC input voltage	Voir annexe du catalogue Connection Caractéristiques
Longueur de câble 230V	1 m

Propriétés mécaniques	
Structure	Aluminium
Matériau optique	Polycarbonate
Matériau cover	Polycarbonate

Conditions d'application	
Température de fonctionnement	-30~+50°C
Température d'application	+25°C
Environnement de stockage	-30~+60°C

5 ANS DE GARANTIE

CE

Schéma de dimensions (mm)

LEDFlood-E2 Re113

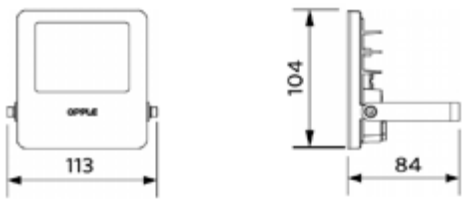

LEDFlood-E2 Re127

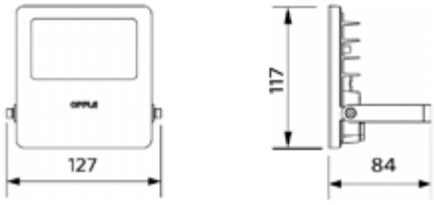

LEDFlood-E
Sensor

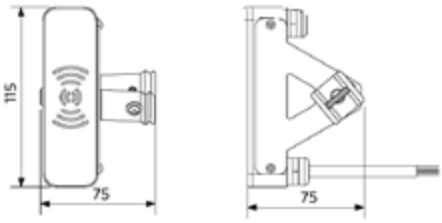

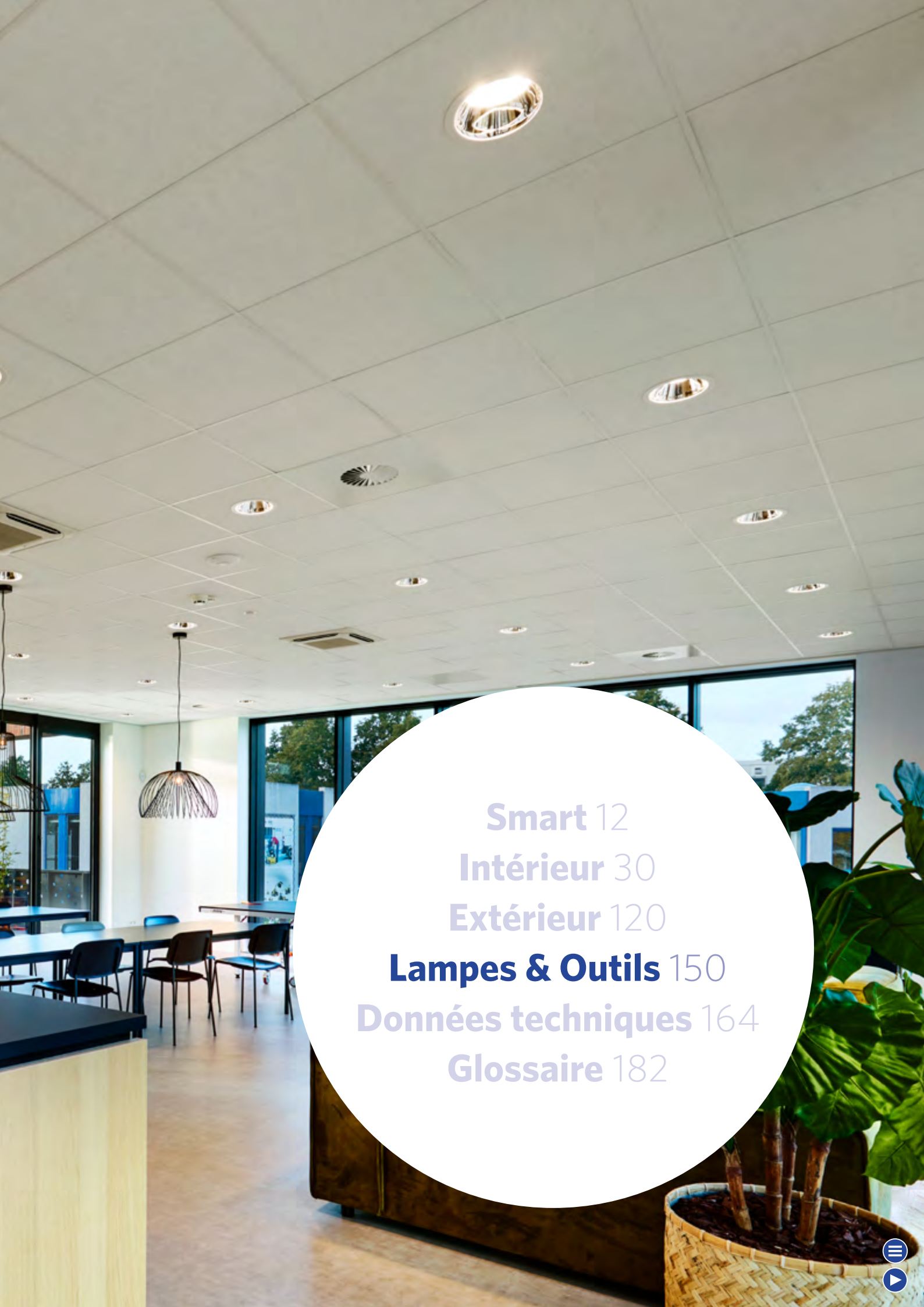

Smart 12
Intérieur 30
Extérieur 120
Lampes & Outils 150
Données techniques 164
Glossaire 182

- Ressemble à une lampe classique pour un remplacement aisé
- Pas de préchauffage, éclairage instantané à 100% lors de l'allumage
- Pas de rayonnement UV/IR ce qui réduit les risques d'effets néfastes ou de dommages aux marchandises
- Consommation d'énergie jusqu'à 86% par rapport aux lampes classiques

DIM FLICKER-FREE

Caractéristiques

Code d'article	Désignation d'article	Equivalent (W)	Puissance (W)	Lumens	Rendement (lm/W)	CCT (K)	Poids brut (kg/pc)
A60, Marche-Arrêt							
500010001400	LED-E-A60-FILA-E27-4W-2700K-CL	GLS 40W	4	470	118	2700	0,03
500010001500	LED-E-A60-FILA-E27-7W-2700K-CL	GLS 60W	7	806	115	2700	0,03
A60, Dimmable (Triac)							
500010001100	LED-E-A60-FILA-E27-4.5W-DIM-2700K-CL	GLS 40W	4.5	470	104	2700	0,03
500010001900	LED-E-A60-FILA-E27-4.5W-DIM-2700K-FR	GLS 40W	4.5	470	104	2700	0,03
500010001300	LED-E-A60-FILA-E27-4.5W-DIM-4000K-FR	GLS 40W	4.5	470	104	4000	0,03
500010001000	LED-E-A60-FILA-E27-7W-DIM-2700K-CL	GLS 60W	7	806	115	2700	0,03
500010001200	LED-E-A60-FILA-E27-7W-DIM-2700K-FR	GLS 60W	7	806	115	2700	0,04
500010000400	LED-E-A60-FILA-E27-7W-DIM-4000K-FR	GLS 60W	7	806	115	4000	0,04
B35, Marche-Arrêt							
500011000500	LED-E-B35-FILA-E14-2.8W-2700K-CL	GLS 25W	2.8	250	89	2700	0,01
500011000300	LED-E-B35-FILA-E14-4W-2700K-CL	GLS 40W	4	470	118	2700	0,01
B35, Dimmable (Triac)							
500011000400	LED-E-B35-FILA-E14-2.8W-DIM-2700K-FR	GLS 25W	2.8	250	89	2700	0,01
500011000200	LED-E-B35-FILA-E14-4.5W-DIM-2700K-CL	GLS 40W	4.5	470	104	2700	0,01
500011000100	LED-E-B35-FILA-E14-4.5W-DIM-2700K-FR	GLS 40W	4.5	470	104	2700	0,02
Mini Globe (P, G45), Marche-Arrêt							
500010000600	LED-E-P45-FILA-E14-2.8W-2700K-CL	GLS 25W	2.8	250	89	2700	0,01
500010001800	LED-E-P45-FILA-E14-4W-2700K-CL	GLS 40W	4	470	118	2700	0,01
500010002000	LED-E-G45-FILA-E27-2.8W-2700K-CL	GLS 25W	2.8	250	89	2700	0,02
Mini Globe (P, G45), Dimmable (Triac)							
500010000500	LED-E-P45-FILA-E14-2.8W-DIM-2700K-FR	GLS 25W	2.8	250	89	2700	0,02
500010000800	LED-E-G45-FILA-E27-2.8W-DIM-2700K-FR	GLS 25W	2.8	250	89	2700	0,02
500010001700	LED-E-P45-FILA-E14-4.5W-DIM-2700K-CL	GLS 40W	4.5	470	104	2700	0,02
500010000700	LED-E-P45-FILA-E14-4.5W-DIM-2700K-FR	GLS 40W	4.5	470	104	2700	0,02
500010000900	LED-E-G45-FILA-E27-4.5W-DIM-2700K-CL	GLS 40W	4.5	470	104	2700	0,02
500010001600	LED-E-G45-FILA-E27-4.5W-DIM-2700K-FR	GLS 40W	4.5	470	104	2700	0,02
ST64, Dimmable (Triac)							
500012000200	LED-E-ST64-FILA-E27-4.5W-DIM-2200K-CL	GLS 40W	4.5	400	89	2200	0,05
500012000300	LED-E-ST64-FILA-E27-4.5W-DIM-2700K-CL	GLS 40W	4.5	470	104	2700	0,05
500012000400	LED-E-ST64-FILA-E27-7W-DIM-2200K-CL	GLS 60W	7	700	100	2200	0,05
500012000100	LED-E-ST64-FILA-E27-7W-DIM-2700K-CL	GLS 60W	7	806	115	2700	0,05

Caractéristiques	
Durée de vie (L70)	15.000 h
Cycles marche/arrêt	100.000
Gradabilité	On-Off / Triac
Angle de faisceau	360°
Couleur de finition	Clair / Dépoli
IRC	≥ 80

Alimentation électrique	
Fréquence	50/60 Hz
Tension	220~240 V AC
DC input voltage	Non

Conditions d'application	
Température de fonctionnement	-20~+40°C
Température d'application	+25°C
Environnement de stockage	-25~+50°C

3 ANS DE GARANTIE

CE

Schéma de dimensions (mm)

LED-E-A60-FILA

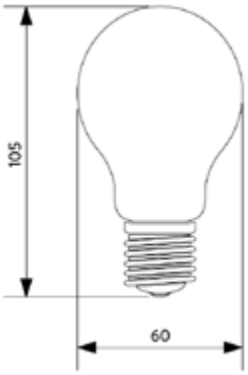

LED-E-B35-FILA

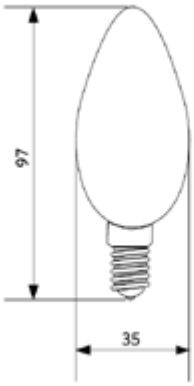

LED-E-G45-FILA

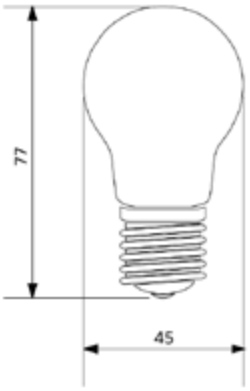

LED-E-P45-FILA

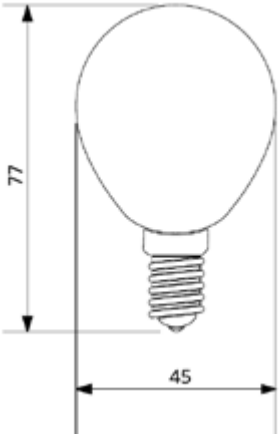

LED-E-ST64-FILA

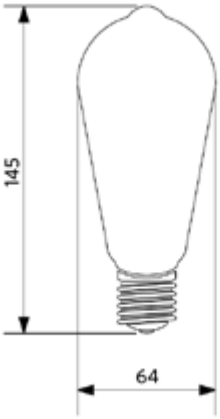

Ampoule EcoMax GU10

- Rétro-installation complète des lampes à halogène GU10 existantes
- Versions dimmables disponibles jusqu'à 575lm
- Disponible en 3000K et 4000K
- Couleur: gris métallisé clair
- Pas de rayonnement UV/IR
- Réduction considérable de la production de chaleur par rapport à l'halogène ce qui permet d'éviter la décoloration et les risques de dommages aux produits
- Réduction de la consommation d'énergie jusqu'à 87% par rapport à l'halogène

DIM

Caractéristiques

Code d'article	Désignation d'article	Equivalent (W)	Puissance (W)	Lumens	Rendement (lm/W)	CCT (K)	Poids brut (kg/pc)
Dimmable (Triac)							
140060948	LED-E-GU10-3,5W-3000K-36D-DIM	Halogen 35W	3.5	245	70	3000	0,03
140060952	LED-E-GU10-3,5W-4000K-36D-DIM	Halogen 35W	3.5	260	74	4000	0,03
140060949	LED-E-GU10-5,2W-3000K-36D-DIM	Halogen 50W	5.2	350	67	3000	0,04
140060953	LED-E-GU10-5,2W-4000K-36D-DIM	Halogen 50W	5.2	360	69	4000	0,04
140060951	LED-E-GU10-7,5W-3000K-36D-DIM	Halogen 75W	7.5	565	75	3000	0,06
140060955	LED-E-GU10-7,5W-4000K-36D-DIM	Halogen 75W	7.5	575	77	4000	0,06

Caractéristiques	
Durée de vie (L70)	15.000 h
Cycles marche/arrêt	50.000
Gradabilité	Triac
Angle de faisceau	36°
Couleur de finition	Metalisé
IRC	≥ 80

Alimentation électrique	
Fréquence	50/60 Hz
Tension	220-240 V AC
DC input voltage	Non

Conditions d'application	
Température de fonctionnement	-20~+40°C
Température d'application	+25°C
Environnement de stockage	-25~+50°C

3 ANS DE GARANTIE

CE

Schéma de dimensions (mm)

LED-E-GU10-3,5W

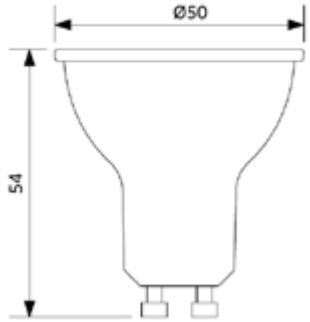

LED-E-GU10-5,2W

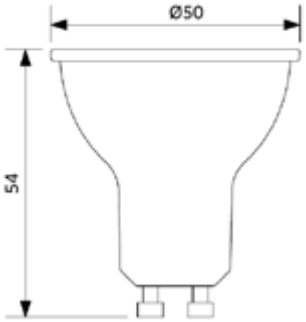

LED-E-GU10-7,5W

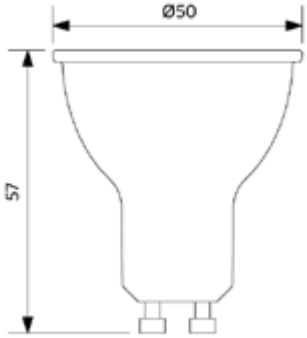

Tube performant T8

- Tube LED avec alimentation à une seule extrémité, entièrement conforme à la norme CEI, avec pilote breveté
- Rétro-installation de lampes T8 existantes avec installation de ballast Electro magnétique UNIQUEMENT!
- Pas de préchauffage, éclairage instantané à 100% lors de l'allumage
- Verre plein
- Rendement extrêmement efficace jusqu'à 134 lm/W
- Réduction de la consommation d'énergie jusqu'à 62% par rapport à l'éclairage fluorescent

INSTALLATION AISÉE ET SANS RISQUE: À UTILISER UNIQUEMENT AVEC UN DÉMARREUR LED FACTICE.
Il n'est pas possible de connecter les tubes en serie.

Caractéristiques

Code d'article	Désignation d'article	Equivalent (W)	Puissance (W)	Lumens	Rendement (lm/W)	CCT (K)	Poids brut (kg/pc)
Marche-Arrêt							
140062610	LED P T8 glass 600 8W 100pct 3000K CT	TL 1x18W	8	1050	131	3000	0,11
140062611	LED P T8 glass 600 8W 100pct 4000K CT	TL 1x18W	8	1050	131	4000	0,11
140062612	LED P T8 glass 600 8W 100pct 6500K CT	TL 1x18W	8	1050	131	6500	0,11
140062613	LED P T8 glass 1200 16W 100pct 3000K CT	TL 1x36W	16	2100	131	3000	0,20
140062614	LED P T8 glass 1200 16W 100pct 4000K CT	TL 1x36W	16	2100	131	4000	0,20
140062615	LED P T8 glass 1200 16W 100pct 6500K CT	TL 1x36W	16	2100	131	6500	0,20
140062616	LED P T8 glass 1500 23W 100pct 3000K CT	TL 1x58W	23	3100	134	3000	0,27
140062617	LED P T8 glass 1500 23W 100pct 4000K CT	TL 1x58W	23	3100	134	4000	0,27
140062618	LED P T8 glass 1500 23W 100pct 6500K CT	TL 1x58W	23	3100	134	6500	0,27

Single-ended connection

Caractéristiques	
Durée de vie (L70)	50.000 h
Cycles marche/arrêt	100.000
Gradabilité	On-Off
Angle de faisceau	220°
Couleur de finition	Blanc
IRC	≥ 80
Douille	G13

Alimentation électrique	
Fréquence	50/60 Hz
Tension	220~240 V AC
DC input voltage	Non

Conditions d'application	
Température de fonctionnement	-25~+45°C
Température d'application	+25°C
Environnement de stockage	-25~+50°C

5 ANS DE GARANTIE

Schéma de dimensions (mm)

LED P T8 glass 600

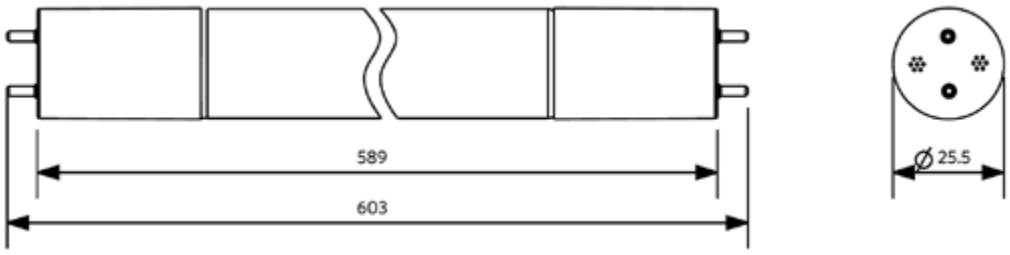

LED P T8 glass 1200

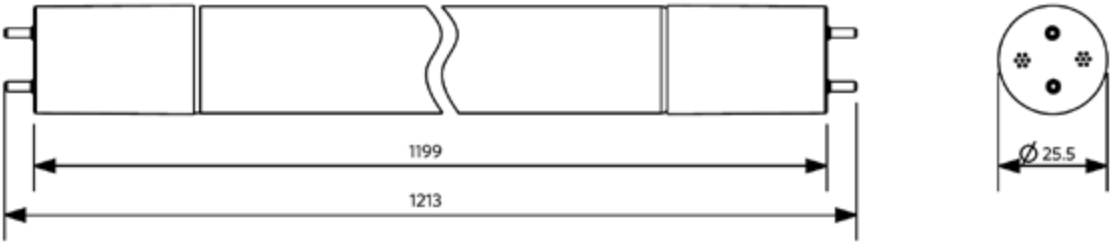

LED P T8 glass 1500

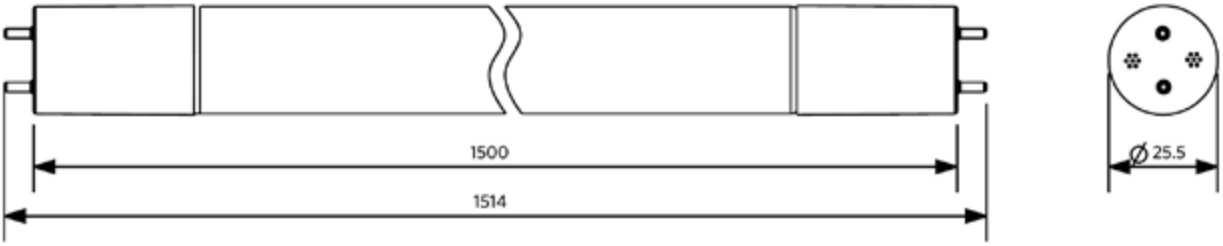

Module Clio G2

- Convient parfaitement dans les luminaires apparents extra fins
- Installation facile et flexible
- Ne provoque pas d'ombre, diffusion de la lumière homogène
- Rendement : jusqu'à 3000 lm et 117 lm/W
- Driver inclus
- Système magnétique et boite de connection inclus
- Accessoire: Détecteur de Lumière et de mouvement

DIM

Caractéristiques

Code d'article	Désignation d'article	Equivalent (W)	Puissance (W)	Lumens	Rendement (lm/W)	CCT (K)	Poids brut (kg/pc)
Marche-Arrêt							
140066573	LED E C module 12W 2700K Clio CT	GLS 75W	12	1300	109	2700	0,10
140066574	LED E C module 12W 4000K Clio CT	GLS 75W	12	1400	117	4000	0,10
140066575	LED E C module 16W 2700K Clio CT II	GLS 100W	16	1650	104	2700	0,17
140066576	LED E C module 16W 4000K Clio CT II	GLS 100W	16	1800	113	4000	0,17
Dimmable (Triac)							
140066204	LED E C module 22W DIM 2700K Clio CT	CFL TC-DD/PL-Q 28W	22	2300	105	2700	0,24
140066205	LED E C module 22W DIM 4000K Clio CT	CFL TC-DD/PL-Q 28W	22	2400	110	4000	0,24
140066206	LED E C module 36W DIM 2700K Clio CT	CFL TC-DD/PL-Q 38W	36	3800	106	2700	0,49
140066207	LED E C module 36W DIM 4000K Clio CT	CFL TC-DD/PL-Q 38W	36	3900	109	4000	0,49

Accessoires

140060553
LED Module sensor CT

Accessoire de détection seulement pour 12W et 16W.
Zone de détection: 12m.

Caractéristiques	
Durée de vie (L70)	30.000 h
Durée de vie (L80)	20.000 h
Cycles marche/arrêt	100.000
Gradabilité	On-Off / Triac
Angle de faisceau	150°
IRC	≥ 80
IP	IP20
Classe de protection	II
Pilote inclus (Oui/Non)	Oui

Alimentation électrique	
Fréquence	50/60 Hz
Tension	220~240 V AC
DC input voltage	Non
Longueur de câble 230V	0.3 m

Conditions d'application	
Température de fonctionnement	-20~+40°C
Température d'application	+25°C
Environnement de stockage	-25~+50°C

3 ANS DE GARANTIE

CE

Schéma de dimensions (mm)

LED E C module 12W

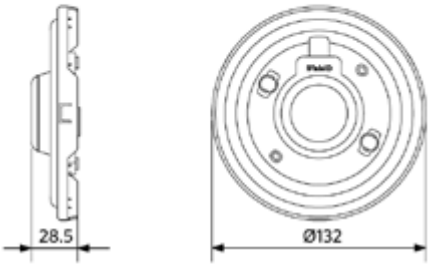

LED E C module 16W

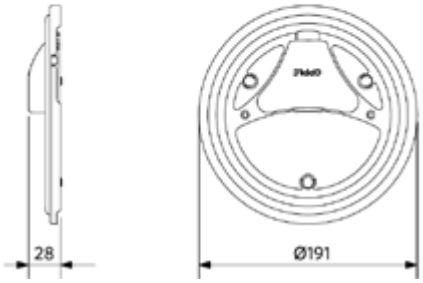

LED E C module 22W

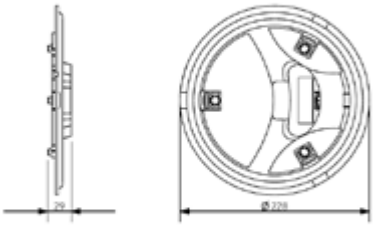

LED E C module 36W

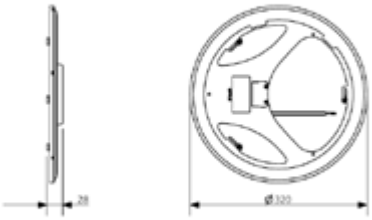

LED Module sensor CT

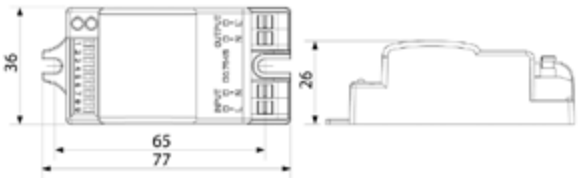

- Connexion facile par Bluetooth®
- Solution simple pour mesurer le niveau de luminosité (lux), la température de couleur (Kelvin), le rendu des couleurs (CRI) et le scintillement
- Compatible avec les applications iOS et Android
- Rechargeable à l'aide d'une micro usb (câble non fourni)
- Pochette de protection élégante incluse

Caractéristiques

Code d'article	Désignation d'article
599000032700	Light-master-III

Caractéristiques	
Rechargable	Oui - micro USB
Niveau d'éclairement (lux)	0~50000 lx
Température de couleur	2000~25000 K
Précision	~ 5% déviation
Température de fonctionnement	-10~+40°C

Schéma de dimensions (mm)

Light-master-III

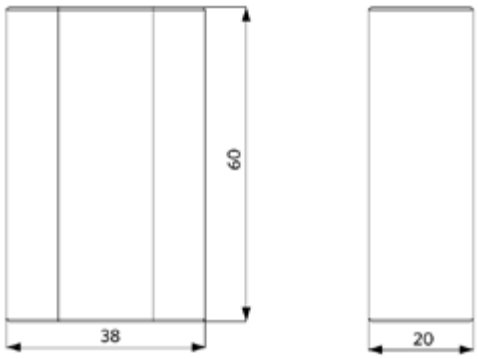

Regardez notre site web pour plus d'informations concernant nos produits et les conditions.

Notes

Accessoires

LED Module sensor CT

- Détecteur
- Zone de détection : 12m

Adapté pour:
- Ceiling Light Apollo
- Linear Ecomax
- Module Clio G2

L x L x H: 76.7mm x 35.5mm x 25.5mm

Product Code:
140060553

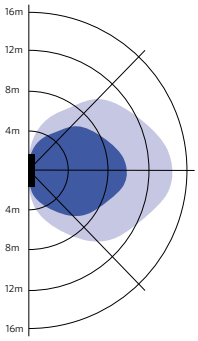

Installation - Montage mural
Hauteur d'installation
conseillée 1-1.8m

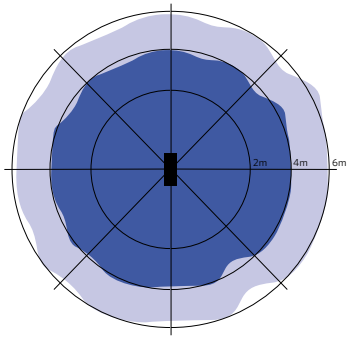

Installation - Montage plafond
Hauteur d'installation
conseillée 2.5-6m

LEDWaterproof-CLA-Sensor

- Détecteur pour luminaire étanche
  Waterproof Classic 1,2 et 1,5m
- Zone de détection : 6m

Adapté pour:
- Waterproof Classic

L x L x H: 21mm x 168mm x 28mm

Product Code:
531098000100

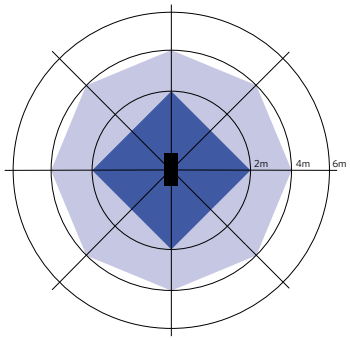

Installation - Montage plafond
Hauteur d'installation
conseillée 3-4m

LEDFlood-E-Motion-Daylight-Sensor

- Détecteur de mouvement et de lumière du jou
- Zone de détection : 6m

Adapté pour:
- Floodlight Ecomax G2 Medium Power
- Floodlight Ecomax G2 Low Power

L x L x H: 115mm x 37.7mm x 74.8mm

Product Code:
140065060

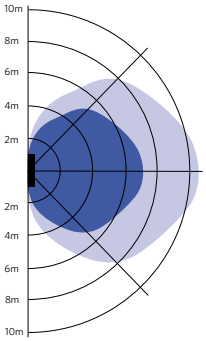

Installation - Montage mural
Hauteur d'installation
conseillée 2.5-6m

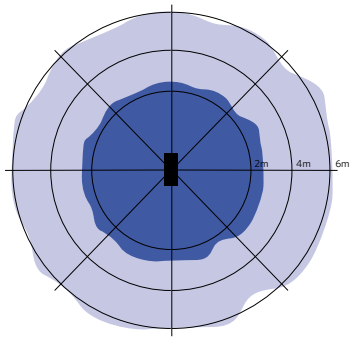

Installation - Montage plafond
Hauteur d'installation
conseilléet 2.5-6m

Junction-Box-WH

• Élégant boîtier de connexion pour raccordement facile des luminaires
• Installation sans vis
• Serre-câble côté entrée et sortie intégré

Adapté pour:
• All recessed panels
• All recessed downlights
• All recessed spots

L x L x H: 103.4mm x 43mm x 26mm

Product Code:
542098030700

LEDPanelRC-SI U19 EM-kit 1h/3h

• Kit secours pour les panneaux led sélectionnés
• Inclus secours (version 1h ou 3h)
• Installation “plug & play”

Adapté pour:
• Panneau Monza
• Panneau Sydney
• Panneau Slim Performer UGR19 G5
• Panneau Slim EcoMax UGR22 G2
• Panneau Slim EcoMax G4
• Slim Panel Basic G3

L x L x H: 240mm x 34mm x 60mm

Product Code:
542098000800 (1h)
542098000900 (3h)

LEDDownlightRc-P EM-kit 1h/3h

• Kit secours pour les downlights sélectionnés
• Inclus secours (version 1h ou 3h)
• Installation “plug & play”

Adapté pour:
• Downlight Performer HG
• Downlight Performer MW

L x L x H: 240mm x 34mm x 60mm

Product Code:
549098001300 (1h)
549098001400 (3h)

LEDTrunking DALI Power Supply

• Alimentation DALI
• Sortie : 17VDC, 150mA

Adapté pour:
• Alimentation d'un réseau DALI comprenant jusqu'à 64 appareils DALI

L x L x H: 191mm x 49mm x 34mm

Product Code:
542098001000

Smart 12
Intérieur 30
Extérieur 120
Lampes & Outils 150
Données techniques 164
Glossaire 182

Dimensions d'encastrement

Vue d'ensemble des dimensions d'encastrement (découpes)													
	Coupure (mm)		Ø68	Ø72	Ø76	Ø80	Ø100	Ø120	Ø125	Ø150	Ø172	Ø175	Ø200
Downlights	Downlight Performer HG	11.5W								■			
		15W											■
		23W											■
		33W											■
	Downlight Performer MW	11.5W								■			
		15W											■
		23W											■
		33W											■
		44W											■
	Downlight Compact	9W					■						
		14W							■				
		18W								■			
		24W											■
	Downlight Slim EcoMax	12W								■			
		24W											■
		24W Sq											
	Coupure (mm)		Ø68	Ø72	Ø76	Ø80	Ø100	Ø120	Ø125	Ø150	Ø172	Ø175	Ø200
Spots	Spot Encastré Performer Swing	20W						■	■				
		35W									■	■	
	Spot Encastré Rond et Orientable HQ	8W			■	■							
	Spot Encastré Ava G2	5W	■	■	■								
		7W	■	■	■								
	Spot Encastré Chiara	6W	■	■									
		8W	■	■									

Remarque: pour Downlight Performer HG, Downlight Performer MW, Downlight Compact, Downlight Slim EcoMax et Spot Encastré Performer Swing, de bagues adaptatrices sont également disponibles.

Aperçu des bagues d'adaptation

Code d'article	Désignation d'article	Taille de trou de luminaire	Trou de plafond existant	Diamètre extérieur de la bague d'adaptation
140060646	LEDDownlightRc-P-Adapter-150-175	150	175	200
140060647	LEDDownlightRc-P-SI-E-Adapter-200-225	200	225	250
140060648	LEDDownlightRc-P-SI-E-Adapter-200-250	200	250	275
140060650	LEDDownlightRc-Hzdim-Adapter-125-150	125	150	175
140060651	LEDDownlightRc-HZdim-Adapter-175-200	175	200	225
140060652	LEDDownlightRc-Hzdim-Adapter-200-225	200	225	250
140060649	LEDDownlightRc-Hzdim-Adapter-200-250	200	250	275
140060653	LEDDownlightRc-SI-E-Adapter-150-175	150	175	200

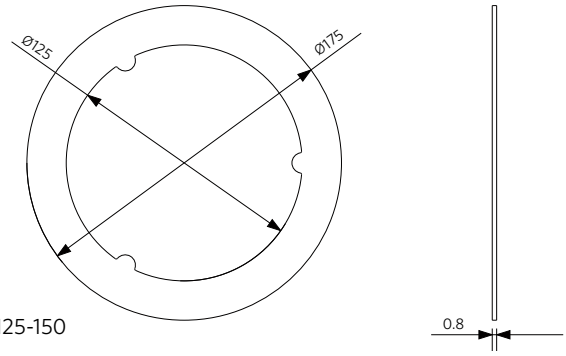

125-150

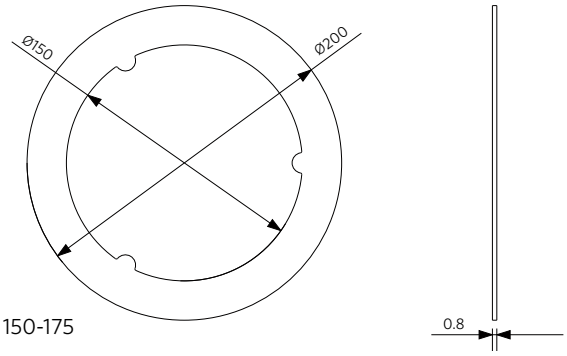

150-175

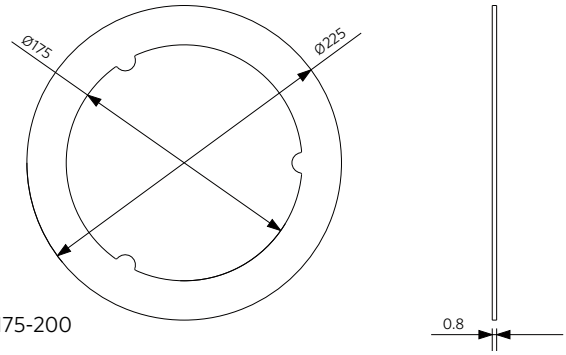

175-200

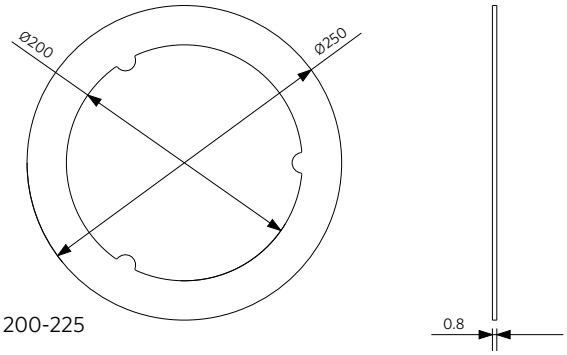

200-225

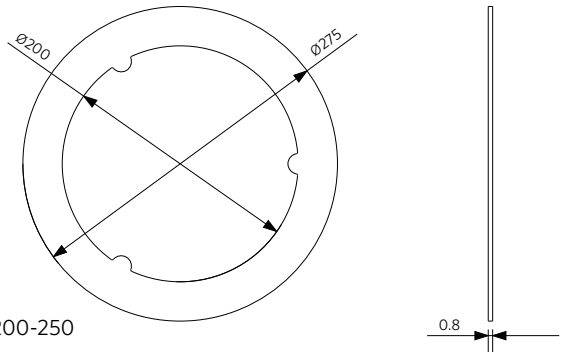

200-250

Spécifications de connexion

Les tableaux ci-dessous présentent le nombre maximum de luminaires pouvant être connectés sur un disjoncteur de 16A ou 20A en courbe C.

Catégorie	Les types	Tension d'entrée CC	Unités maximales par B16	Unités maximales par C16	Courant d'appel maximal (A)	Temps d'appel (µs)
Panneau Grille	36W	190-210	37	62	35	270
Panneau Grille	33W DALI/BLE Sq595	180-280	11	19	42	240
Panneau Grille	33W DALI/BLE Sq298	180-280	11	19	42	240
Panneau Monza	35W	n/a	40	57	23	24
Panneau Monza	35W DALI/10V/BLE	180-280	21	35	21	162
Panneau Sydney	35W	n/a	40	57	23	24
Panneau Sydney	35W DALI/10V/BLE	180-280	21	35	21	162
Solution flexible pour plafonds à lamelles	35W	n/a	40	57	23	24
Solution flexible pour plafonds à lamelles	35W DALI/10V/BLE	180-280	21	35	21	162
Panneau Slim Performer UGR19 G5	30W/30W DALI	180-280	16	25	25	500
Panneau Slim Performer UGR19 G5	34W/34W DALI	180-280	16	25	25	500
Panneau Slim Performer UGR19 G5	30W/34W BLE	180-280	16	25	25	500
Panneau Slim Performer UGR19 G5	34W BLE TW	180-280	21	35	45	143
Panneau Slim EcoMax G4	32W	180-280	6	15	40	316
Panneau Slim EcoMax UGR22 G2	34W	n/a	11	19	32	350
Slim Panel Basic G3	32W	180-280	6	15	40	316
Lima	15/18W DALI	180-260	17	28	25	330
Lima	30/36W DALI	180-260	15	26	20	400
Panneau Suspendu Zenith	75W DALI	190-210	18	30	35	500
Panneau Suspendu Zenith	75W BLE	200-300	32	35	39	103
Downlight Performer HG	11,5W/11,5W DALI	200-300	55	92	20	356
Downlight Performer HG	15W/15W DALI	200-300	55	92	20	356
Downlight Performer HG	23W/23W DALI	200-300	26	43	18	800
Downlight Performer HG	33W/33W DALI	200-300	26	43	18	800
Downlight Performer HG	11,5W/15W BLE	n/a	55	92	24	100
Downlight Performer HG	23W/23W BLE	n/a	26	43	20	240
Downlight Performer HG	25W BLE TW	n/a	21	35	45	143
Downlight Performer MW	44W	190-210	16	32	25	250
Downlight Performer MW	11,5W/11,5W DALI	200-300	55	92	20	356
Downlight Performer MW	15W/15W DALI	200-300	55	92	20	356
Downlight Performer MW	23W/23W DALI	200-300	26	43	18	800
Downlight Performer MW	33W/33W DALI	200-300	26	43	18	800
Downlight Performer MW	11,5W/15W BLE	n/a	55	92	24	100
Downlight Performer MW	23W/23W BLE	n/a	26	43	20	240
Downlight Performer MW	25W BLE TW	n/a	21	35	45	143
Downlight Compact	9W	n/a	32	53	7	160
Downlight Compact	14W	n/a	30	50	12	80
Downlight Compact	18W	n/a	28	47	12	88
Downlight Compact	24W	n/a	26	43	11	82
Downlight Slim EcoMax	12W	n/a	105	178	11	59
Downlight Slim EcoMax	24W	n/a	52	88	11	56
Spot Performer 3C Compact	12W	180-260	130	130	2	27,2
Spot Performer 3C Compact	25W	310-340	85	85	7,8	79,7

Catégorie	Les types	Tension d'entrée CC	Unités maximales par B16	Unités maximales par C16	Courant d'appel maximal (A)	Temps d'appel (µs)
Spot Performer 3C Compact	35W	310-340	55	55	10	78,1
Spot Performer 3C Compact	37W BLE	n/a	21	35	41	150
Spot Performer 3C	30W	200-300	13	22	45	500
Spot EcoMax 3C	30W	200-300	24	40	10	230
Spot Encastré Performer Swing	20W	n/a	101	101	22	40
Spot Encastré Performer Swing	35W	n/a	57	57	24	23,5
Spot Encastré Performer Swing	35W DALI/BLE	180-280	24	40	41	150
Spot Encastré Performer Swing	35W 10V	200-300	24	40	41	150
Spot Encastré Rond et Orientable HQ	8W	190-210	n/a	n/a	1	500
Spot Encastré Ava G2	5W	n/a	441	441	2,6	175
Spot Encastré Ava G2	7W	n/a	314	314	2,6	175
Spot Encastré Chiara	6W	220-240	103	228	8	216
Spot Encastré Chiara	8W	220-240	113	172	12	132
Wall-Mounted Performer	15W/16W	200-300	122	122	25,2	4,8
Wall-Mounted Performer	21W/22W	200-300	90	90	25,2	4,8
Wall-Mounted EcoMax G2	14W	n/a	64	106	74	25
Wall-Mounted EcoMax G2	22W	n/a	84	84	28	25
Ceiling Light Luna	9W	n/a	32	53	7	160
Ceiling Light Luna	14W	n/a	30	50	12	80
Ceiling Light Luna	18W	n/a	28	47	12	88
Ceiling Light Luna	24W	n/a	26	43	12	88
Porchlight EcoMax	5W/6W	200-300	200	350	18	20
Linear EcoMax	20W	n/a	41	70	30	500
Linear EcoMax	40W/54W	n/a	26	44	180	2
Tube performant T8	38W	150-300	44	74	17,2	660
Highbay Performer G4	80W (DALI/Static)	190-210	11	18	52	250
Highbay Performer G4	80W (BLE)	180-260	24	40	52	810
Highbay Performer G4	80W (MD)	180-260	9	16	40	300
Highbay Performer G4	115W (DALI/Static)	190-210	11	18	52	250
Highbay Performer G4	115W (BLE)	180-260	24	40	52	810
Highbay Performer G4	115W (MD)	180-260	9	16	40	300
Highbay Performer G4	155W (DALI/Static)	190-210	5	9	35	650
Highbay Performer G4	155W (BLE)	180-260	24	40	52	810
Highbay Performer G4	155W (MD)	180-260	2	4	51	810
Highbay Performer G4	230W (DALI/Static)	190-210	5	9	35	650
Highbay Performer G4	230W (BLE)	180-260	24	40	52	810
Highbay EcoMax G2	80W/120W	n/a	6	11	43	400
Highbay EcoMax G2	150W/200W	n/a	6	10	52	400
Highbay EcoMax G2	240W	n/a	2	3	50	1000
Waterproof Special	24W/34W/45W/54W	175-275	24	40	20	100
Waterproof Performer G3	12,5W	150-300	206	206	10,2	50
Waterproof Performer G3	24W	150-300	64	106	18,4	100
Waterproof Performer G3	38W	150-300	56	56	18,4	100
Waterproof Performer G3	31W	150-300	56	84	20,8	100
Waterproof Performer G3	47W	150-300	44	44	19,8	100
Waterproof Performer G3	54W	150-300	39	39	26,8	100
Waterproof Performer G3	12,5W (DALI/BLE)	150-300	24	40	41	240
Waterproof Performer G3	24W (DALI/BLE)	150-300	24	40	41	240
Waterproof Performer G3	38W (DALI/BLE)	150-300	24	40	41	240
Waterproof Performer G3	31W (DALI/BLE)	150-300	24	40	41	240
Waterproof Performer G3	47W (DALI/BLE)	150-300	24	40	41	240
Waterproof Performer G3	54W (DALI/BLE)	150-300	24	40	41	240

Catégorie	Les types	Tension d'entrée CC	Unités maximales par B16	Unités maximales par C16	Courant d'appel maximal (A)	Temps d'appel (µs)
Waterproof Performer G3	75W/90W	180-260	6	11	52	300
Waterproof Classic	20W	240-360	56	90	13	92
Waterproof Classic	29W	240-360	26	50	19	103
Waterproof Classic	43W	240-360	21	34	19	103
Waterproof Classic	53W	240-360	20	34	19	103
Waterproof EcoMax G2	10W	n/a	24	40	8	60
Waterproof EcoMax G2	20W	n/a	24	40	8	80
Waterproof EcoMax G2	18W	n/a	24	40	8	80
Waterproof EcoMax G2	37W	n/a	24	40	10	80
Waterproof EcoMax G2	27W	n/a	24	40	10	100
Waterproof EcoMax G2	50W	n/a	24	40	13	50
Waterproof Basic	36W	n/a	46	67	12,3	240
Waterproof Basic	50W	n/a	42	42	8,7	150
Trunking	35W	180-260	38	63	15	250
Trunking	35W DALI	180-260	38	63	15	180
Trunking	50W	180-260	18	30	40	178
Trunking	50W DALI	180-260	14	23	40	178
Trunking	70W	180-260	12	20	40	178
Trunking	70W DALI	180-260	14	23	40	178
Roadlight Stratus	60W	171-275	6	16	70	200
Roadlight Stratus	80W	171-275	6	16	70	200
Roadlight Stratus	120W	171-275	6	16	70	200
Roadlight Stratus	150W	171-275	4	11	100	200
Roadlight Stratus	60W DALI	280-370	9	22	98	100
Roadlight Stratus	80W DALI	280-370	9	22	98	100
Roadlight Stratus	120W DALI	280-370	8	16	65	160
Roadlight Stratus	150W DALI	280-370	6	12	68	200
Roadlight Stratus	60W Zhaga	n/a	9	22	98	100
Roadlight Stratus	80W Zhaga	n/a	9	22	98	100
Roadlight Stratus	120W Zhaga	n/a	8	16	65	160
Roadlight Stratus	150W Zhaga	n/a	6	12	68	200
Roadlight EcoMax	80W/100W	200-300	8	20	410	252
Roadlight EcoMax	90W (DALI/STEP)	190-210	7	12	19	1740
Roadlight EcoMax	120W (DALI/STEP)	190-210	5	9	41	510
Roadlight EcoMax	150W (DALI/STEP)	190-210	4	8	49	500
Roadlight EcoMax	200W (DALI/STEP)	190-210	3	6	50	600
Streetlight G2	20W/40W	200-300	29	49	17	250
Streetlight G2	65W	190-210	11	18	14,1	400
Post Top	33W	200-300	16	26	50	134
Post Top	50W	200-300	15	25	50	134
Post Top	68W	200-300	14	23	150	70
Post Top	33W DALI	200-300	16	26	50	134
Post Top	50W DALI	200-300	15	25	50	134
Bollard Performer	10,5W	180-260	75	96	10	25
Bollard Luke	8W	200-300	213	160	6,8	36,6
Spot Projector	10W	220-240	178	178	7	67
Spot Projector	20W	220-240	97	97	7	31
Wall Spot	8W	220-240	18	45	7	650
Wall Spot	15W	220-240	9	24	15	550
Wall Light Lucia	6W	n/a	72	118	13,4	165
Wall Light Lucia	10W	n/a	71	119	13,6	175
Flood HO	310W	190-210	2	4	27	1500

Catégorie	Les types	Tension d'entrée CC	Unités maximales par B16	Unités maximales par C16	Courant d'appel maximal (A)	Temps d'appel (µs)
Flood HO	620W	190-210	2	3	28,5	2820
Floodlight Performer	90W/125W/160W	190-210	11	18	35	800
Floodlight Performer	220W	180-280	3	5	66,5	540
Floodlight Modulo Performer	70W	200-300	8	22	54	200
Floodlight Modulo Performer	100W/150W	200-300	4	11	60	300
Floodlight Modulo Performer	200W	200-300	2	6	113	300
Floodlight Modulo Performer	250W	200-300	2	6	114	280
Floodlight EcoMax G2 Medium Power	30W	310	93	94	8	38,2
Floodlight EcoMax G2 Medium Power	50W	310	10	13	70	5,3
Floodlight EcoMax G2 Medium Power	70W	310	16	21	44	10,1
Floodlight EcoMax G2 Low Power	10W	200-300	50	83	3	90
Floodlight EcoMax G2 Low Power	19W	200-300	110	130	6	190

Aperçu des produits classés IP

IP-évaluation	Application intérieure	Application en extérieur
IP44	Downlight Performer HG (côté utilisateur) Downlight Performer MW (côté utilisateur) Downlight Compact (côté utilisateur) Downlight Slim EcoMax (côté utilisateur) Plafonnier Apollo Linear EcoMax	
IP54	Panneau Slim Performer UGR19 G5 (non-TW, côté utilisateur) Wall-Mounted EcoMax G2	
IP65	Highbay EcoMax G2 Waterproof Classic Waterproof Basic	Bollard Performer Bollard Luke Floodlight EcoMax G2 Medium Power Porchlight EcoMax Wall-Mounted Performer Wall Spot Wall Light Lucia
IP66	Highbay Performer G4 Waterproof Performer G3 Waterproof EcoMax G2	Roadlight Stratus Roadlight EcoMax Streetlight G2 Post Top Flood HO Floodlight Performer Floodlight Modulo Performer Floodlight EcoMax G2 Low Power Spot Projector
IP67/69K		Waterproof Special

Pour une explication de la protection IP, voir les Définitions

Trunking - attribution des modules

LES COMPOSANTS NÉCESSAIRES À UNE LIGNE D'ÉCLAIRAGE LED AVEC **50% d'occupation de module LED**

Module LED de 1,5 m | Plaque obturatrice de 1,5 m | Module LED de 1,5 m | Plaque obturatrice de 1,5 m | Module LED de 1,5 m | Plaque obturatrice de 1,5 m | Module LED de 1,5 m

Longueur de tronçon (m)	Nombre de modules LED	Nombre de rails de 3 m	Nombre de rails d'extrémité de 3 m	Nombre de rails d'éxtré-mité de 1,5m	Nombre de plaque obturatrice	Nombre de feed-in box (boite de connexion)	Nombre de caches terminaux	Nombre de points de suspension minimal
1,5	1	0	0	1	0	1	1	2
4,5	2	1	0	1	1	1	1	2
7,5	3	2	0	1	2	1	1	3
10,5	4	3	0	1	3	1	1	4
13,5	5	4	0	1	4	1	1	5
16,5	6	5	0	1	5	1	1	6
19,5	7	6	0	1	6	1	1	7
22,5	8	7	0	1	7	1	1	8
25,5	9	8	0	1	8	1	1	9
28,5	10	9	0	1	9	1	1	10
31,5	11	10	0	1	10	1	1	11
34,5	12	11	0	1	11	1	1	12
37,5	13	12	0	1	12	1	1	13
40,5	14	13	0	1	13	1	1	14

LES COMPOSANTS NÉCESSAIRES À UNE LIGNE D'ÉCLAIRAGE LED AVEC **33% d'occupation de module LED**

Module LED de 1,5 m | Plaque obturatrice de 1,5 m | Plaque obturatrice de 1,5 m | Module LED de 1,5 m | Plaque obturatrice de 1,5 m | Plaque obturatrice de 1,5 m | Module LED de 1,5 m

Longueur de tronçon (m)	Nombre de modules LED	Nombre de rails de 3 m	Nombre de rails d'extrémité de 3 m	Nombre de rails d'éxtrémité de 1,5m	Nombre de plaque obturatrice	Nombre de feed-in box (boite de connexion)	Nombre de caches terminaux	Nombre de points de suspension minimal
1,5	1	0	0	1	0	1	1	2
6,0	2	1	1	0	2	1	1	3
10,5	3	3	0	1	4	1	1	4
15,0	4	4	1	0	6	1	1	6
19,5	5	6	0	1	8	1	1	7
24,0	6	7	1	0	10	1	1	9
28,5	7	9	0	1	12	1	1	10
33,0	8	10	1	0	14	1	1	12
37,5	9	12	0	1	16	1	1	13
42,0	10	13	1	0	18	1	1	15

Contrôleur MD Highbay

Détecteur de mouvement

Le luminaire intègre un détecteur de mouvement/lumière du jour à micro-ondes.
Le détecteur fonctionne dès que le luminaire est raccordé, sans nécessiter une intervention.

Programmation d'usine	
Zone de détection	100%
Temps d'attente	2 seconds
Période de veille	0 seconds
Gradation en veille	10%
Détecteur de lumière du jour	Disabled

La modification des réglages usine nécessite une télécommande IR (non fournie).

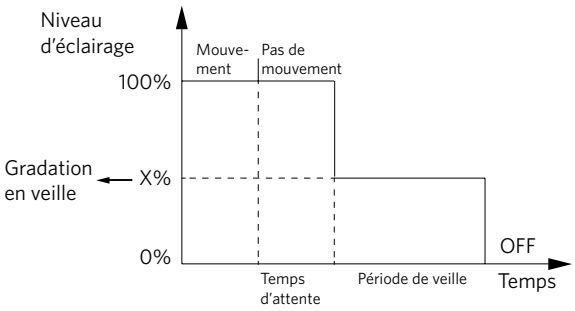

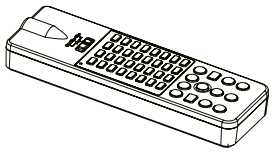

543098024500
LED HB4-Remote Controller
(Vendu en accessoire)

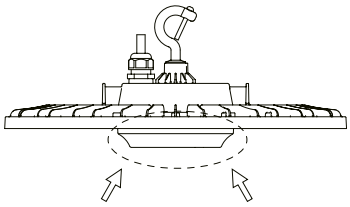

Position du détecteur

Principales fonction de la télécommande

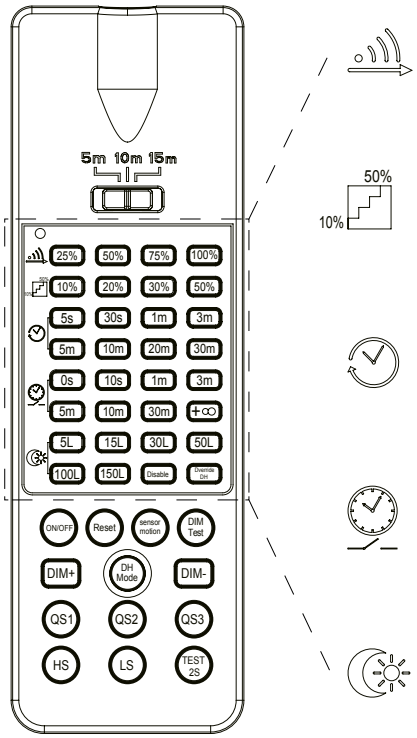

Zone de détection
Étendue de la zone de détection du détecteur.

25% 50% 75% 100%

Gradation en veille
Gradation d'éclairage du luminaire pendant la période de veille.

10% 20% 30% 50%

Temps d'attente
Durée sans détection de mouvement avant que le détecteur baisse l'éclairage du luminaire.

5s 30s 1m 3m
5m 10m 20m 30m

Période de veille
Durée sans détection de mouvement avant que le détecteur éteigne le luminaire.

0s 10s 1m 3m
5m 10m 30m +∞

Détection lumière du jour
Si le niveau d'éclairement mesuré est supérieur au niveau d'éclairement demandé dans la programmation, alors, le/les luminaires ne s'allumeront pas lorsqu'il y a détection de mouvement. Ceci afin d'économiser l'énergie. Le bouton « désactiver » annulera cette fonctionnalité de détection de lumière du jour.

5L 15L 30L 50L
100L 150L Disable Override DH

Fonctionnement

Note : Avant de démarrer, vérifiez que les luminaires sont allumés et que la télécommande est munie de piles.

1. Réglez la sensibilité de la télécommande selon la hauteur de montage du Highbay.

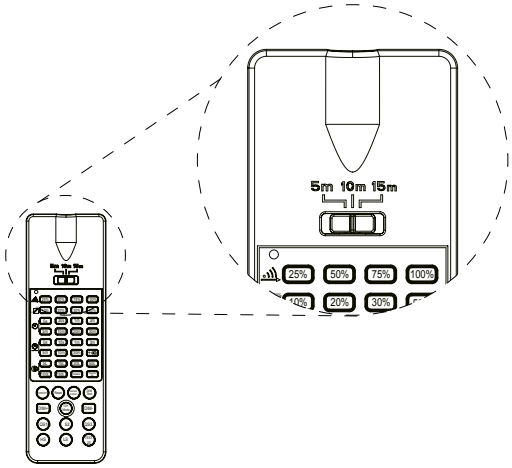

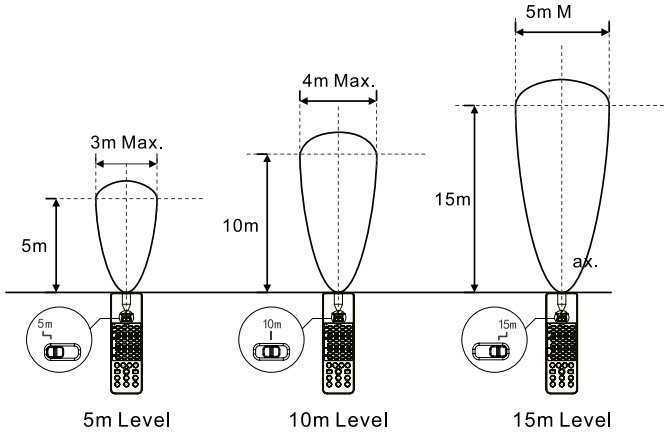

2. Pointez la télécommande sur le détecteur de mouvement du Highbay MD. Les luminaires à portée de la télécommande équipés d'un détecteur réagiront au signal.

3. Le témoin (vert) du luminaire clignote une fois après réception du nouveau réglage.

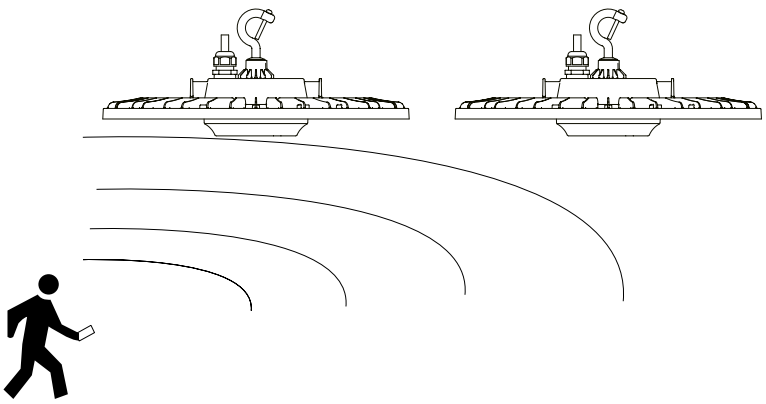

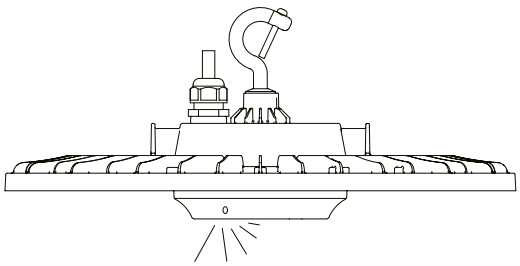

Pour toutes les fonctions de la télécommande, voir les indications d'installation de la télécommande du Highbay MD.

Roadlight Stratus
Distance optimale entre poteaux

Distances maximales entre les mâts

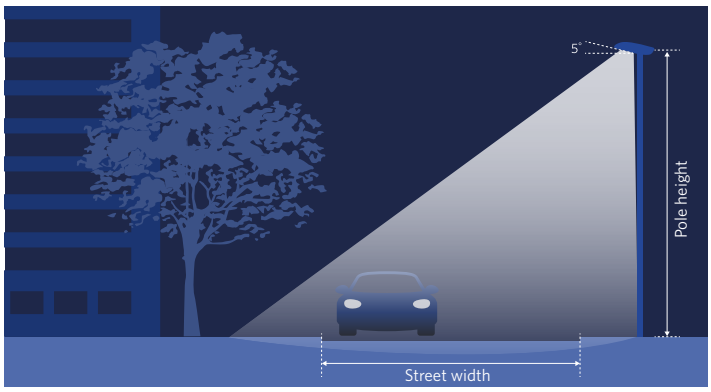

Classe d'éclairage selon la norme EN 13201: 2015
Détails concernant les calculs d'éclairage:
- Roadway surface CIE R3 Qo: 0.07
- Facteur de maintenance : 0.8
- Arrangement type: single side bottom

Tous droits réservés. L'information fournie ne peut donner lieu à aucun droit que ce soit.

M-Class Roads

Luminaire	Luminance Class	Largeur de rue [m]	Distance maximale entre les mâts [m]	Hauteur du mât [m]	Angle de flèche [°]	Éclairage en surplomb [m]
LED Roadlight Stratus 60W AS	M3	10	22	8	10	1
		9	26	6,5	10	0,5
		8	28	6,5	5	0,5
		7	30	7	0	1
	M4	10	30	7	10	0,5
		9	32	7,5	10	0,5
		8	34	8,5	0	1
		7	35	8,5	0	1
LED Roadlight Stratus 80W AS	M3	10	31	8	5	1
		9	33	8	5	1
		8	34	8	5	1
		7	35	9	0	1
	M4	10	38	9	10	1
		9	40	9,5	0	1
		8	41	10	0	1
		7	42	10	0	0,5

Luminaire	Luminance Class	Largeur de rue [m]	Distance maximale entre les mâts [m]	Hauteur du mât [m]	Angle de flèche [°]	Éclairage en surplomb [m]
LED Roadlight Stratus 120W AS	M3	10	41	10	0	0
		9	41	10	0	0
		8	41	10	0	0
		7	41	10	0	0
	M4	10	47	11,5	5	0,5
		9	48	12	0	0
		8	49	12	5	0
		7	51	12,5	0	0
LED Roadlight Stratus 150W AS	M3	10	46	11,5	5	1
		9	47	11,5	5	1
		8	49	12	0	1
		7	50	12,5	0	1
	M4	10	55	13,5	0	0,5
		9	57	14	0	1
		8	57	14,5	0	1
		7	57	14,5	0	1

*Le calcul est basé sur la version 4000K

Polar Diagrams

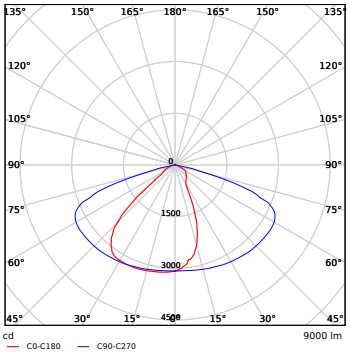

LED Roadlight Stratus-60W

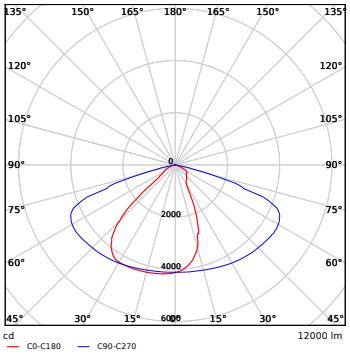

LED Roadlight Stratus-80W

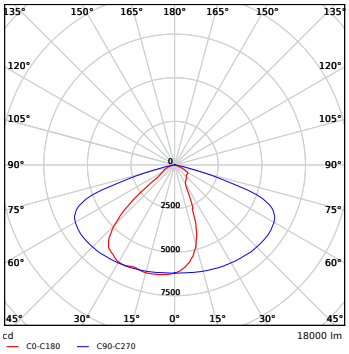

LED Roadlight Stratus-120W

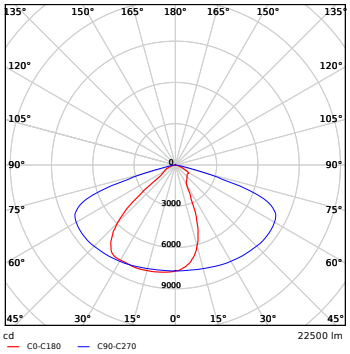

LED Roadlight Stratus-150W

Roadlight EcoMax
Distance optimale entre poteaux

Maximum Pole Distances

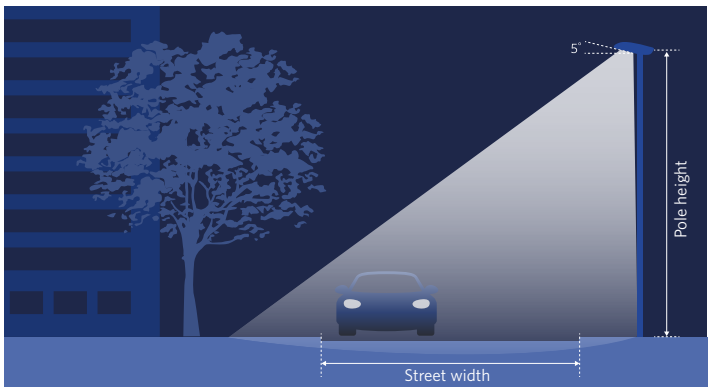

Classe d'éclairage selon la norme EN 13201: 2015
Détails concernant les calculs d'éclairage:
- Roadway surface CIE R3 Qo: 0.07
- Facteur de maintenance : 0.8
- Arrangement type: single side bottom

Tous droits réservés. L'information fournie ne peut donner lieu à aucun droit que ce soit.

M-Class Roads

Luminaire	Luminance Class	Largeur de rue [m]	Distance maximale entre les mâts [m]	Hauteur du mât [m]	Angle de flèche [°]	Éclairage en surplomb [m]
LEDRoadlight-E 80W	M3	7	30	7	0	1
		8	28	7	0	1
		9	27	7	0	1
		10	25	7	5	1
		11	23	6,5	10	1
LEDRoadlight-E 80W	M4	7	36	8	5	1
		8	35	8	0	1
		9	34	7,5	0	1
		10	32	7,5	5	1
		11	29	7,5	10	1

Luminaire	Luminance Class	Largeur de rue [m]	Distance maximale entre les mâts [m]	Hauteur du mât [m]	Angle de flèche [°]	Éclairage en surplomb [m]
LEDRoadlight-E 100W	M3	7	34	8	0	1
		8	34	7,5	0	1
		9	32	7,5	0	1
		10	30	7,5	0	1
		11	28	7	10	1
LEDRoadlight-E 100W	M4	7	41	9	0	0,5
		8	40	9	0	1
		9	39	8,5	0	1
		10	37	8,5	0	1
		11	36	8,5	0	1

M-class = main road

Polar Diagrams

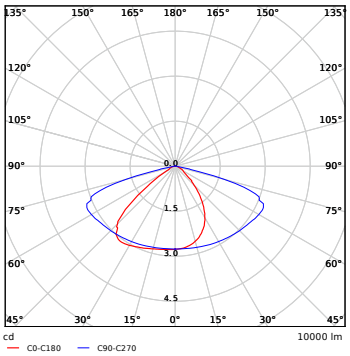

LEDRoadlight-E 80W

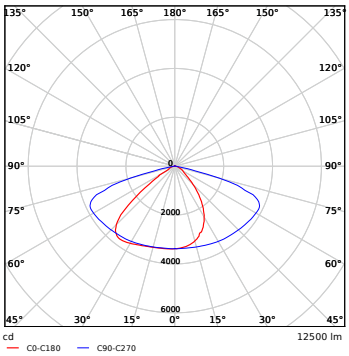

LEDRoadlight-E 100W

Streetlight G2
Distance optimale entre poteaux

Maximum Pole Distances

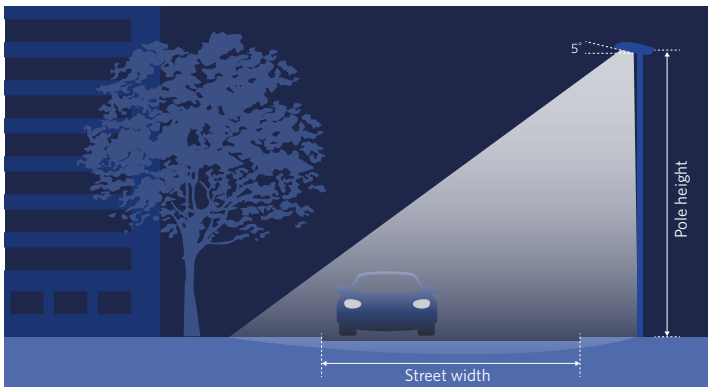

Classe d'éclairage selon la norme EN 13201: 2015
Détails concernant les calculs d'éclairage:
- Roadway surface CIE R3 Qo: 0.07
- Facteur de maintenance : 0.8
- Arrangement type: single side bottom

Tous droits réservés. L'information fournie ne peut donner lieu à aucun droit que ce soit.

M-Class Roads

Luminaire	Luminance Class	Largeur de rue [m]	Distance maximale entre les mâts [m]	Hauteur du mât [m]	Angle de flèche [°]	Éclairage en surplomb [m]
LEDStreetlight-E2 20W	M5	4	26	5	5	0,1
		5	24	5	5	0,3
		6	22	5	5	0,4
	M6	4	35	7	5	0,2
		5	34	6,5	5	0,1
		6	32	6,5	5	0,5
LEDStreetlight-E2 40W	M5	4	37	7,5	5	0,4
		5	36	7	5	0,2
		6	34	7	5	0,4
	M6	4	49	10	5	0,5
		5	48	9,5	5	0,1
		6	46	9,5	5	0,5
LEDStreetlight-E2 60W	M4	5	34	8,5	5	0,3
		6	33	8,5	5	0,4
		7	32	8	5	0,4
		8	30	8	5	0,5
	M5	5	47	10	5	0,3
		6	46	9,5	5	0,3
		7	44	9,5	5	0,5
		8	41	9,5	5	0,5

M-class = main road

P-Class Roads

Luminaire	Luminance Class	Largeur de rue [m]	Distance maximale entre les mâts [m]	Hauteur du mât [m]	Angle de flèche [°]	Éclairage en surplomb [m]
LEDStreetlight-E2 20W	P2	3	24	4,5	5	0
		4	23	4	5	0
		5	23	4	5	0,5
		6	20	4	5	0,3
	P4	3	35	6,5	5	0,5
		4	35	6,5	5	0,3
		5	34	6	5	0,1
		6	33	6	5	0,5
LEDStreetlight-E2 40W	P2	3	32	6	5	0,4
		4	32	6,5	5	0,5
		5	32	6	5	0,2
		6	31	5,5	5	0,2
	P4	3	47	9	5	0,1
		4	47	9	5	0,3
		5	46	9	5	0,5
		6	46	8,5	5	0,3
LEDStreetlight-E2 60W	P2	4	43	8,5	5	0,3
		5	42	8	5	0,1
		6	41	8,5	5	0,3
		7	41	8	5	0,5

P-class = pedestrian road

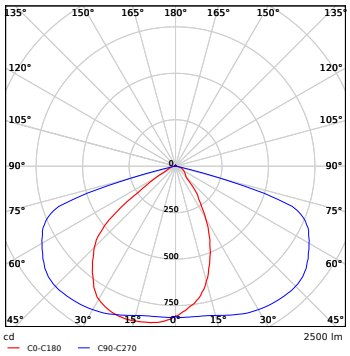

LEDStreetlight-E2 20W

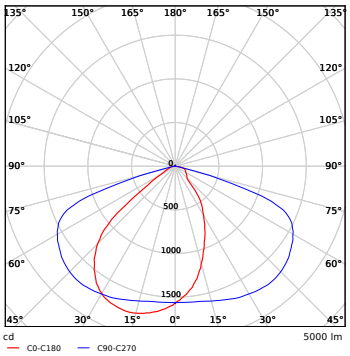

LEDStreetlight-E2 40W

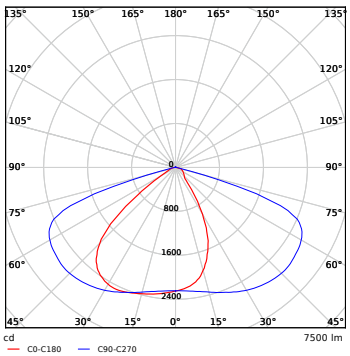

LEDStreetlight-E2 60W

Post Top
Distance optimale entre poteaux

Maximum Pole Distances

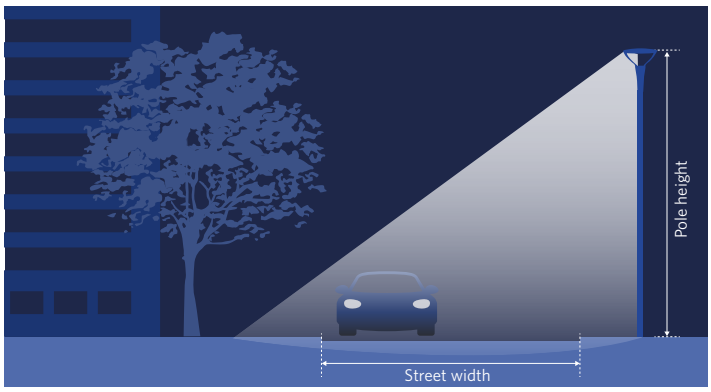

Classe d'éclairage selon la norme EN 13201: 2015
Détails concernant les calculs d'éclairage:
- Roadway surface CIE R3 Qo: 0.07
- Facteur de maintenance : 0.8
- Arrangement type: single side bottom

Tous droits réservés. L'information fournie ne peut donner lieu à aucun droit que ce soit.

P-Class Roads

Luminaire	Luminance Class	Largeur de rue [m]	Distance maximale entre les mâts [m]	Hauteur du mât [m]
LED Post Top 33W -- AS	P2	3	22	4,5
		4	21	4,5
		5	21	4,5
		6	21	4
	P3	3	25	5
		4	25	5
		5	25	5
		6	25	5
	P4	3	30	6
		4	30	6
		5	30	5,5
		6	30	5,5
LED Post Top 50W -- AS	P2	3	28	5,5
		4	28	5,5
		5	27	5
		6	27	5
	P3	3	32	6,5
		4	32	6,5
		5	31	6,5
		6	31	6,5
	P4	3	40	8
		4	39	8
		5	39	8
		6	38	7,5

P-class = pedestrian road

*Le calcul est basé sur la version 4000K

Polar Diagrams

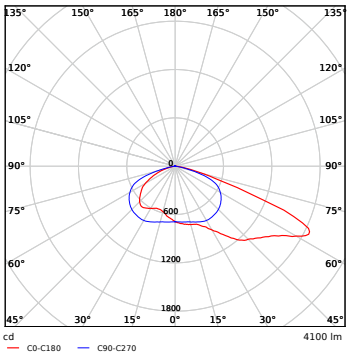

LEDPostTop-P 33W-AS

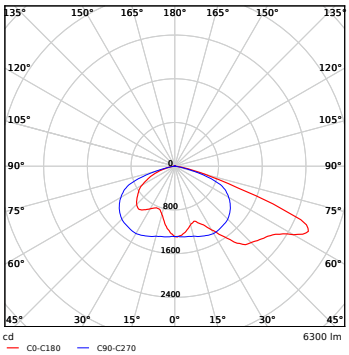

LEDPostTop-P 50W-AS

Flood HO - Exemples de configuration

TENNIS

CLASSE II

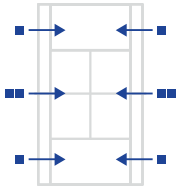

MATCH
TERRAIN UNIQUE
4 X 1X 310W
2 X 1X 620W
HAUTEUR DE MÂT 8M

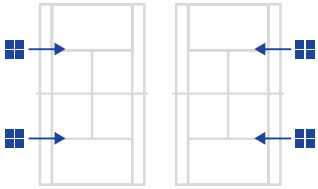

MATCH
DOUBLE TERRAIN
4 X 1240W
HAUTEUR DE MÂT 11M

CLASSE III

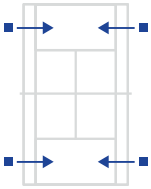

ENTRAÎNEMENT
TERRAIN UNIQUE
4 X 310W
HAUTEUR DE MÂT 8M

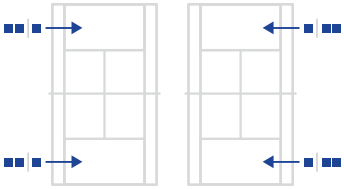

ENTRAÎNEMENT
DOUBLE TERRAIN
4 X 310W + 620W
HAUTEUR DE MÂT 11M

FOOTBALL

CLASSE II

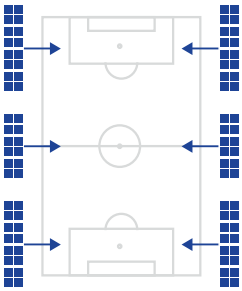

MATCH
TERRAIN DE JEU
4 X 4X 1240W
2 X 3X 1240W
HAUTEUR DE MÂT 18M

CLASSE III

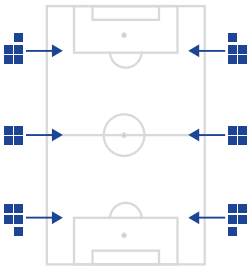

ENTRAÎNEMENT
TERRAIN DE JEU
4 X 1 X 1240W
+ 1 X 310W
2 X 1 X 1240W
HAUTEUR DE MÂT 21M

HOCKEY

CLASSE II

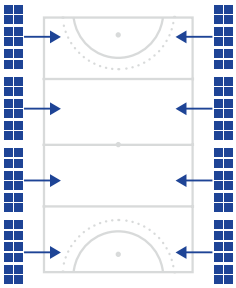

TERRAIN DE JEU
8 X 3X 1240W
HAUTEUR DE MÂT 18M

Les calculs sont indicatifs. Aucun droit ne peut en être déduit.
Pour un calcul sur mesure en fonction de votre projet, contactez-nous.

NORME EN 12193 POUR TERRAIN DE TENNIS

	classe II	classe III
Éclairement moyen	300 lx	200 lx
Homogénéité de l'éclairage	0.7	0.6
Rendu des couleurs	60	20

NORME EN 12193 POUR TERRAIN DE FOOTBALL

	classe II	classe III
Éclairement moyen	200 lx	75 lx
Homogénéité de l'éclairage	0.6	0.5
Rendu des couleurs	60	20

NORME EN 12193 POUR TERRAIN DE HOCKEY

	classe II	classe III
Éclairement moyen	250 lx	200 lx
Homogénéité de l'éclairage	0.7	0.7
Rendu des couleurs	60	20

COMMENT LIRE LE TABLEAU DES NORMES?

Le tableau décrit, par terrain de sport, la norme EN12193 et indique ce que doivent être le niveau d'éclairement et le rendu des couleurs minimal. C'est ainsi qu'un terrain destiné aux matchs et rencontres (classe II) doit satisfaire à 200 lux, avoir un coefficient de conformité d'éclairage de 0,6 et un indice minimal de rendu des couleurs de 60. Dans le cas d'un terrain d'entraînement (classe III), la distribution homogène de l'éclairage doit être de 75 lux minimum et l'indice de rendu des couleurs de 60.

DE COMBIEN DE MODULES LED AVEZ-VOUS BESOIN ?

Dans les exemples, nous mentionnons les normes valant pour les terrains de football, de hockey et de tennis. Il va de soi qu'existent d'autres terrains de sport pouvant tirer profit de l'éclairage OPPLE Flood HO. Notre centre d'assistance pourra vous dire exactement quelle est la norme d'éclairage correspondant à chaque terrain de sport. N'hésitez pas à contacter l'un de nos conseillers pour une étude d'éclairage et des informations techniques.

Appelez notre numéro de service
+33 (0)9 77550939.
Nous nous ferons un plaisir de vous renseigner.

kfz
Schlosserei

Smart 12
Intérieur 30
Extérieur 120
Lampes & Outils 150
Données techniques 164
Glossaire 182

Définitions

CRI (Ra)
Index du rendu des couleurs
A L'indice de rendu des couleurs (CRI) est une mesure quantitative exprimant la capacité d'une source de lumière à révéler fidèlement en comparaison avec une source de lumière idéale ou naturelle.

CCT
Couleur de température exprimée en Kelvin
Donner la température de couleur d'une source lumineuse, c'est par définition comparer sa couleur (donc, son émission dans le visible) à celle d'un corps noir, typiquement chauffé entre 1 800 et 10 000 K pour les valeurs courantes.Il s'agit donc d'une caractérisation des sources de lumière par comparaison à un matériau idéal émettant de la lumière uniquement par l'effet de la chaleur.Elle indique en kelvins (unité du Système international dont le symbole est K) la température du corps noir dont l'apparence visuelle serait la plus proche de la source de lumière. En éclairage, la comparaison de la couleur de la source avec celle d'un corps noir de même luminance se fait par une évaluation colorimétrique.

lm
lumen
Le lumen (symbole : lm) est une mesure de la quantité totale de lumière visible émise par une source.

lx
lux
lumen/m2
Le lux (symbole : lx) mesure le flux lumineux par unité de surface. Le lux est égal à un lumen par mètre carré. En photométrie, le lux est utilisé comme mesure de l'intensité, telle que perçue par l'œil humain rencontrant ou passant à travers une surface.

Efficacité
lm/W (lumen par unité de puissance) Quantité de lumière produite (lm) par unité d'énergie consommée (W)
L'efficacité lumineuse est une mesure exprimant la capacité d'une source de lumière à produire une lumière visible. C'est le rapport du flux lumineux à la puissance, mesurée en watt.

UGR (Unified Glare Rating)
Indice unifié de l'éblouissement direct
L' indice unifié de l'éblouissement direct (UGR) est la mesure de l'éblouissement à un moment précis. Basiquement, c'est le logarithme de l'éblouissement de toutes les lampes visibles, divisé par le rétro-éclairage.

DALI/DALI2 (Digital Addressable Lighting Interface)
Interface d'éclairage numérique adressable
L'interface d'éclairage numérique adressable (DALI) est une marque pour systèmes informatiques raccordés à un réseau contrôlant l'éclairage dans l'automation des bâtiments.

SDCM (Sandard Deviation of Color Matching)
Déviation standard de concordance de couleur
SDCM a le même sens que celui d'une "ellipse de MacAdam". Une ellipse de MacAdam à 1 écart définit une zone dans l'espace de couleur CIE 1931 2 deg (xy) dans laquelle l'oeil humain ne peut discerner la différence de couleur.

Facteur de puissance (pf)
Différence entre puissance et puissance apparente
Le facteur de puissance d'un système de puissance électrique CA est défini comme le rapport entre la puissance réelle circulant et la charge de la puissance apparente dans le circuit. C'est un nombre sans dimension dans l'intervalle clos de −1 à 1. Un facteur de puissance inférieur à un signifie que le voltage et les formes d'onde de courant ne sont pas en phase, ce qui réduit la production instantanée des deux formes d'onde.

Lifespan
L70: Rated Median Useful Life during which LED based luminaires have their luminous flux degraded to 70 % (L70) of their initial flux, but are still operating.

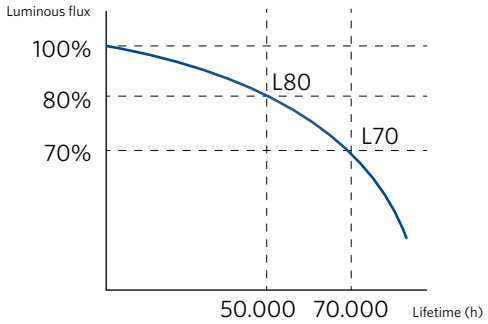

L70 sont tels que décrits dans IEC 62717 et IEC 62722-2-1.

Courant d'entrée
Le courant de régime établi qu'un dispositif utilise depuis le réseau après activation.

Courant d'appel
Le maximum de courant intervenant pendant une courte période de temps après l'allumage du luminaire.

IP (International Protection)
Indice de protection internationale

I. Le IP Code, International Protection Marking, IEC standard 60529, quelques fois interprété comme le marquage de l'indice de protectionclasse et évalue le degré de protection fourni contre la pénétration (parties du corps tels que mains ou doigts) contre la poussière, les contacts accidentels, l'intrusion d'eau dans des boitiers mécaniques et les logements électriques. Cet indice a été émis par la Commission Internationale d'Électrotechnique (CIE). La norme européenne équivalente est EN 60529.
II. Le code IP est constitué de deux chiffres. Premier chiffre : Protection contre les particules solides. Second chiffre : Protection contre la pénétration de liquide.

1. Le premier chiffre indique le niveau de protection fourni par le boîtier contre des composants dangereux

IP 0* Aucune protection contre le contact ou la pénétration d'objets
IP 1* Protection contre toute large surface du corps – le dos ou la main, par exemple –, mais aucune protection contre un contact délibéré avec une partie du corps (> 50 mm)
IP 2* Protection des doigts ou d'objets similaires > (12.5 mm)
IP 3* Protection contre les outils, les fils épais, etc. >(2.5mm)
IP 4* Protection contre la plupart des fils, vis minces, grosses fourmis, etc. (1 mm)
IP 5* La protection contre la pénétration de la poussière n'est pas totale, mais est suffisante pour empêcher le dysfonctionnement de l'équipement.
IP 6* Aucune pénétration de poussière; protection complète contre les contact s(étanche à la poussière). Il convient d'utiliser un vide. Le test peut prendre jusqu'à 8 heures sur la base du flux d'air.

2. Le second chiffre indique le niveau de protection que le boîtier offre contre la pénétration dangereuse de l'eau.

IP *0 Aucune protection

IP *1 L'égouttement d'eau (gouttes tombant à la verticale) n'aura aucun effet dommageable sur le prototype lorsque monté en position verticale sur un plateau tournant à 1 RPM.

IP *2 L'égouttement vertical de l'eau n'aura aucun effet dommageable lorsque le boîtier est incliné à 15° par rapport à sa position normale.. On teste un total de quatre positions entre les axe.

IP *3 L'eau tombant en vaporisation sur n'importe quel angle jusqu'à 60° depuis la verticale n'aura aucun effet dommageable, que l'on utilise a) une installation oscillante, ou b) une buse de vaporisation avec déflecteur contrebalancé.
Le test a) dure 5 minutes et est ensuite répété avec le prototype incliné à 90° (durée du deuxième test : 5minutes). Test b) dure 5 minutes minimum (avec réflecteur en place).

IP *4 L'eau éclaboussé sur le boîtier depuis n'importe quelle direction n'aura aucun effet dommageable, que l'on utilise a) une installation oscillante, ou b) une buse de vaporisation sans déflecteur.
Le test a) dure10 minutes. Le test b) dure 5 minutes minimum (sans réflecteur en place).

IP *5 De l'eau projetée par une buse (6.3 mm) contre le boîtier, depuis n'importe quelle direction n'aura aucun effet dommageable..

IP *6 De l'eau projetée en jets puissants (buse de 12.5 mm) contre le boîtier, depuis n'importe quelle direction, n'aura aucun effet dommageable..

IP *7 La pénétration d'eau en quantité dommageable sera impossible lorsque le boîtier est immergé dans l'eau dans des conditions de pression et de temps déterminées (jusqu'à 1 m d'immersion).

IP *8 L'équipement convient à une immersion continue dans l'eau dans des conditions qui seront spécifiées par le fabricant. Cependant, avec certains types d'équipement, cela signifie que l'eau peut pénétrer, mais sans que cela ait des effets dommageables. On s'attend à ce que la profondeur de test et/ou sa durée soient supérieures aux exigences valant pour IPx7. Par ailleurs, d'autres effets environnementaux peuvent être ajoutés, tels qu'un cycle de température avant immersion.

IP *9K Protection contre les pulvérisations à distance rapprochée, avec pression et température élevées.
Des prototypes plus petits tournent lentement sur un plateau rotatif, à partir d'angles spécifiques. Des prototypes plus larges sont montés à la verticale (aucun plateau rotatif n'est requis) et sont testés à main levée pendant au moins 3 minutes, à une distance de 0.15–0.2 m.

IK

Il s'agit d'une classification internationale numérique concernant les degrés de protection offerts par des boîtiers destinés à des équipements électriques contre des impacts mécaniques externes. Une manière de spécifier la capacité d'un boîtier à protéger son contenu des impacts extérieurs.

Les valeurs IK les plus communes sont les suivantes :

- IK 02 Résistance aux chocs de 0,2 Joule
  Résistance aux chocs standard, par ex. luminaire standard
- IK 04 Résistance aux chocs de 0,5 Joule
  Résistance Standard Plus aux chocs, par exemple, un luminaire standard doté d'un système optique renforcé
- IK 07 Résistance aux chocs de 2 Joules
  Installation renforcée, par exemple, une installation standard dotée d'une grille
- IK 08 Résistance aux chocs de 5 Joules
  Installation protégeant contre le vandalisme, par exemple, une installation fermée avec capot en polycarbonate ou en verre
- IK 10 Résistance aux chocs de 20 Joules
  Installation résistant au vandalisme, par exemple, une installation fermée

Classe de protection

Les Classes de protection IEC sont définies dans IEC 61140 et sont utilisées pour différencier les exigences de connexions protégées par une mise à la terre propres aux dispositifs. Le châssis de ces appareils doit être connecté à la terre.

- Class O La connexion de ces appareils n'est pas mise à la terre. Ces appareils n'ont qu'un seul niveau d'isolation entre les pièces sous tension et les parties métalliques mises à nu. Pour autant qu'autorisés, les items de classe 0 sont exclusivement autorisés dans des locaux secs.
- Classe 1 Le châssis de ces installations doivent être connectés à la terre par un conducteur de mise à la terre séparée (coloré en vert/jaune dans la plupart des pays, vert aux États-Unis, au Canada et au Japon). Pour la connexion à la terre est utilisé un câble d'alimentation à 3 conducteurs, se terminant ordinairement par u connecteur CA à trois pointes s'enfichant dans une prise CA correspondante.
- Classe o1 Installations électriques dans lesquelles le châssis est connecté à la terre non pas par le biais d'un câble d'alimentation, mais par celui d'un terminal séparé. En effet, est obtenue la même connexion automatique que celle de classe I pour des équipements qui, autrement, relèveraient de la classe 0.
- Class2 2 A Classe II ou installation électrique à double isolation, conçue de telle sorte qu'elle puisse se passer d'une connexion sécurisée à la terre.
- Classe 3 A Classe III : installation conçue pour être alimentée à partir d'une source de courant séparée / à très basse tension de sécurité (SELV). La tension d'une alimentation SELV est suffisamment basse pour que, dans des conditions normales, une personne puisse entrer en contact avec elle sans recevoir de choc électrique. C'est pour cette raison que les dispositifs de sécurité supplémentaires équipant les appareils de classe I et II ne sont pas, ici, nécessaires. En ce qui concerne les dispositifs médicaux, la conformité avec la classe III n'est pas considérée comme étant suffisante. Des exigences beaucoup plus sévères s'appliquent à ce genre d'équipement.

Sans vacillement

Lorsque l'intensité lumineuse d'une lampe varie quand elle est allumée, on parle de vacillement. Le degré de vacillement est exprimé en pourcentage de vacillement. Lorsque le pourcentage de vacillement d'un produit tombe dans la catégorie « Aucun risque » de la norme IEEE1789, OPPLE l'appelle un produit « sans vacillement ».

D-Mark

Conformément à la norme VDE 0711 Part 2 – 24, les luminaires portant ce symbole, grâce à la température limitée de leur surface, sont adaptés pour des installations dans lesquelles l'environnement présente un risque d'inflammabilité.

Glossaire

Glossaire général

CCT
(K)
Couleur de température exprimée en Kelvin

CRI
(Ra)
Index du rendu des couleurs

Courant d'entrée
Le courant d'entrée maximum spontané tiré par un dispositif électrique lorsque mis en fonction

Courant d'appel
Le maximum de courant intervenant pendant une courte période de temps après l'allumage du luminaire.

DALI
(Digital Addressable Lighting Interface).
Interface d'éclairage numérique adressable

Efficacité
lm/W (lumen par unité de puissance)
Quantité de lumière produite (lm) par unité d'énergie consommée (W)
IK Résistance aux chocs

IP
Ingress Protection Rating
Indice de protection internationale

L70
Rated Median Useful Life during which LED based luminaires have their luminous flux degraded to 70 % (L70) of their initial flux, but are still operating

lm
lumen
flux lumineux

lx
lux
lumen/m2

Facteur de puissance (pf)
Différence entre puissance et puissance apparente

Facteur de déplacement (DF)
Le déphasage entre la tension et le courant à la fréquence fondamentale de la ligne (cos ϕ)

SDCM
(Sandard Deviation of Color Matching)
Déviation standard de concordance de couleur

Glossaire Opple : abréviations

UGR
(Unified Glare Rating)
Indice unifié de l'éblouissement direct. Réduction de l'éblouissement

100pct
100 pour cent

3C-P
Performer Rail triphasé

AL
Aluminium

AS
Angles de faisceaux asymétriques

BA
Aluminium brossé

B
Basic

BL
Noir

BL
Blister

BLE
Bluetooth Low Energy

CL
Clair/transparent

CT
Carton

Dim
Dimmable

E2 / HQ2 / G2
2ème génération

EM1 / EM3
Emergency lighting 1 hour / 3 hours

FR
Dépoli/mat

G
Grille

L12
Longeur 1200mm

MD
Détection de mouvement /
de lumière de jour

MW
Blanc mat

N
étroit

P
Performer

PMMA
Polymethylmethacrylaat

Rc
encastré

Re
Rectangle

Sl
Mince

Sl-E
Slim EcoMax

Sp-Z
Zenith Suspendu

Sq
Carré

TW
Tunable White

W
Angles de faisceaux larges

WH
Blanc

XN
ultra-étroit

ZH
Zhaga

Notes

Notes

OPPLE EUROPE BUREAUX
Meerenakkerweg 1-07
5652 AR Eindhoven, Pays Bas

T +31 (0) 88 056 7888
E service@opple.com

OPPLE.COM

OPPLE LIGHTING BELGIUM
Atealaan 34 A
2200 Herentals, Belgique

T +32 (0) 333 18 000
E service@opple.com

OPPLE.COM